Manuel de Réparation

Corrado 1989 ▶

Brochure	Carrosserie – Travaux de montage

Edition 01.90

CLUB GENERATION
CORRADO
ASSOCIATION LOI 1901
WWW.CGCFRANCE.COM

00 Produits	Page
Produits pour carrosserie - travaux de montage	00-1
Produits de collage	00-1
Produits d'étanchéité	00-6
Produits de scellement	00-9
Produits de protection des surfaces	00-10
Produits chimiques	00-11

50 Avant de carrosserie	Page
Aile avant : dépose et repose	50-1
Cote du joint : réglage	50-3
Porte-serrure et pièces rapportées : dépose et repose	50-4
Pièce de cloisonnement : dépose	50-6
Phare : dépose	50-6
Porte-serrure : dépose et repose	50-7

55 Capot, hayon	Page
Câble Bowden du capot avant : dépose et repose	55-1
Capot avant - remise en état	55-3
Pênes : réglage	55-4
Capot avant - insonorisation : remise en état	55-5
Charnière du capot avant : remise en état	55-6
Capot avant - réglage de la cote de l'interstice	55-7
Béquille de capot : remplacement	55-7
Hayon : remise en état	55-8
Serrure de hayon - remise en état	55-10
Dispositif de levage du hayon : remplacement	55-15
Ressort à air comprimé - remise en état	55-17
Ressort à air comprimé : dégazage	55-18

57 Portes	Page
Porte avant - remise en état	57-1
Porte : dépose et repose	57-4
Lève-glace : dépose	57-4
Lève-glace : repose	57-5
Glace de porte : dépose	57-6
Chaussure de glace : collage sur la glace de porte	57-7
Cadre-moulure : dépose	57-8
Cadre-moulure : repose	57-8
Serrure de porte et éléments de commande - remise en état	57-9
Poignée de porte : dépose et repose	57-12
Obtention d'une fermeture identique	57-12
Serrure de porte : repose	57-13
Commande intérieure : dépose	57-13
Joint intérieur de porte : dépose	57-14
Verrouillage central : remise en état	57-15
Contrôle du fonctionnement du verrouillage central	57-20
Protection anti-effraction : contrôle (▶ N° de châssis 50KK004 603)	57-21
Protection anti-effraction : contrôle (N° de châssis 50kk004 604 ▶)	57-21

CLUB GENERATION CORRADO
ASSOCIATION LOI 1901
WWW.CGCFRANCE.COM

60 Toit ouvrant	Page
Toit coulissant/pivotant : remise en état	60-1
Couvercle du toit coulissant/pivotant : dépose	60-4
Couvercle du toit coulissant/pivotant : repose	60-5
Travaux de réglage - Ordre des opérations	60-7
Ciel du toit coulissant/pivotant : dépose	60-8
Couvercle : réglage	60-10
Entraîne-câble (position zéro) : contrôle	60-11
Toit coulissant/pivotant - Unité de montage : dépose	60-12
Unité de montage - Assemblages vissés	60-16
Flexibles d'écoulement d'eau : nettoyage	60-17

63 Pare-chocs	Page
Pare-chocs avant : remise en état	63-1
Pare-chocs avant : dépose et repose	63-2
Cote de l'interstice	63-4
Pare-chocs arrière : remise en état	63-5
Pare-chocs arrière : dépose et repose	63-6
Cote de l'interstice	63-8

64 Glaces	Page
Glaces collées avec adhérence parfaite : dépose et repose	64-1
o Outils	64-1
o Matériaux	64-3
o Temps de durcissement de l'enduit hermétique collant	64-4
o Nettoyage des taches d'enduit hermétique collant	64-4
o Glaces : réétanchement	64-5
Pare-brise : dépose et repose	64-6
Glace arrière : dépose et repose	64-13
o Dépose (glace non endommagée)	64-14
o Dépose (glace endommagée)	64-16
Glace latérale : dépose et repose	64-17
o Dépose (glace non endommagée)	64-18
o Dépose (glace endommagée)	64-19
Préparatifs en vue de la repose	64-21

66 Equipement extérieur	Page
Couvre-joint du toit : dépose et repose	66-1
Becquet et commande du becquet : dépose et repose	66-3
Calandre : dépose	66-6
Coquille de passage de roue : remplacement	66-7
Rétroviseur : dépose et repose	66-8
Miroir du rétroviseur : remplacement	66-10
Baguette de protection : remplacement	66-11

68 Equipement intérieur	Page
Rétroviseur intérieur : dépose et repose	68-1
Ceintures de sécurité : dépose et repose	68-2
Réglage en hauteur des ceintures : dépose et repose	68-3
Enrouleur avant et étrier de guidage : dépose et repose	68-4
Serrure de ceinture avant : dépose et repose	68-5
Enrouleur de ceinture arrière : dépose et repose	68-6
Ferrure arrière : dépose et repose	68-7
Serrure de ceinture arrière : dépose et repose	68-7

CLUB GENERATION
CORRADO
ASSOCIATION LOI 1901
WWW.CGCFRANCE.COM

70 Revêtements	Page
Ciel préformé : dépose et repose	70-1
Revêtement latéral arrière : dépose	70-8
Tableau de bord : dépose et repose	70-9
Casier à cassettes : dépose	70-11
Porte-instruments (partie centrale) : dépose	70-11
Tableau de bord : assemblages vissés	70-12
Boîte à gants : dépose	70-13
Fermeture de boîte à gants : remise en état	70-14
Barillet : dépose et rééquipement	70-15
Feuille de protection de la porte : remplacement	70-16
Revêtement de porte : dépose	70-17
Manivelle de glace : dépose	70-20
Partie supérieure de la poignée : dépose	70-21

72 Châssis de siège	Page
Siège avant : dépose et repose	72-1
Dossier de siège avant : dépose	72-2
Siège arrière gauche/droit : dépose	72-3
Accoudoir central : dépose et repose	72-3
Dossier des sièges arrière gauche/droit : dépose et repose	72-4

74 Rembourrages de sièges, garnitures	Page
Rembourrage de siège : dépose	74-1
Rembourrage du dossier : dépose	74-2
Garniture de dossier : mise en place	74-6

CLUB GENERATION
CORRADO
ASSOCIATION LOI 1901
WWW.CGCFRANCE.COM

Service.

Information Technique du Manuel de Réparation

Corrado 1989 ▶

Brochure **Carrosserie-Travaux de montage Edition 01.90**

Marquer dans le tableau des groupes de réparation

Groupe de réparation 00

Information N° **7**

Concerne: toutes les versions

Sujet

Produits pour carrosserie - travaux de montage

CLUB GENERATION
CORRADO
ASSOCIATION LOI 1901
WWW.CGCFRANCE.COM

Veuillez rayer le groupe de réparation 00 du sommaire du Manuel de Réparation ainsi que les pages 00-1 à 00-10.

Veuillez noter à la main, en remplacement, le texte suivant:

«Vous trouverez des indications actuelles sur les produits pour carroserie-travaux de montage dans le Manuel de Réparation «Remarques générales - Remise en état des carrosseries - Carrosserie-Travaux de montage»

Imprimé en Allemagne 000.5093.67.40 **Edition Information:** 09.94

Service.

Information Technique du Manuel de Réparation

Corrado 1989 ▶

Brochure **Carrosserie – Travaux de montage Edition 01.90**

Marquer dans le tableau des groupes de réparation

Groupe de réparation 01, 68, 70 **Information N° 6**

Concerne: Véhicules avec sacs gonflables et rétracteurs de ceintures

Sujet

Cette Information Technique, qui complète le Manuel de Réparation, décrit les sacs gonflables et les rétracteurs de ceintures ainsi que leur autodiagnostic.

CLUB GENERATION CORRADO
ASSOCIATION LOI 1901
WWW.CGCFRANCE.COM

Sommaire	Information Technique page	Brochure à partir de la page
Autodiagnostic du système de sac gonflable	1	-
- Fonctionnement	1	-
- Conditions préalables de contrôle pour l'autodiagnostic	2	-
- Lecteur de défauts V.A.G 1551: raccordement et sélection de la fonction	2	-
- Mémoire de défauts: interrogation	5	-
- Mémoire de défauts: effacement et fin de l'émission	7	-
- Tableau des défauts	10	-
- Tableau de défauts / Transmission rapide des données	11	-
- Appareil de commande de sac gonflable: codage à l'aide du lecteur de défauts V.A.G 1551	15	-
- Bloc de valeurs de mesure: lecture	18	-
Sac gonflable	22	-
- Synoptique des emplacements de montage	22	-
- Mesures de sécurité à respecter lors de travaux sur le sac gonflable	23	-
- Remplacement des modules de sac gonflable après un accident	24	-
- Module de sac gonflable côté conducteur: dépose et repose	26	-
- Volant: dépose et repose	28	-
- Anneau de rappel avec bague collectrice: dépose et repose	30	-

Imprimé en Allemagne 000.5093.66.40 **Edition Information:** 07.94

Sommaire	Information Technique page	Brochure à partir de la page
- Cache avec ligne de rupture: ouverture et dépose	31	-
- Module de sac gonflable côté passager: dépose et repose	33	-
- Appareil de commande pour sac gonflable (J 234): dépose et repose	35	-
- Module de sac gonflable côté passager: neutralisation et activation	36	-
- Elimination des modules de sac gonflable avant la mise à la casse des véhicules	42	-
Rétracteurs de ceinture	44	-
- Directives de sécurité	44	-
- Ceinture de sécurité AV avec rétracteur: dépose et repose	46	-
- Enrouleur automatique de ceinture: dépose	48	-
- Elimination des rétracteurs de ceinture avant la mise à la casse des véhicules	50	-
Tableau de bord: dépose et repose	51	70-9
- Protège-genoux: dépose	51	-

CLUB GENERATION
CORRADO
ASSOCIATION LOI 1901
WWW.CGCFRANCE.COM

Autodiagnostic du système de sac gonflable

Fonctionnement

L'appareil de commande du sac gonflable (J234) se trouve derrière la console, sur le tunnel. Il est équipé d'une mémoire de défauts. Le raccordement pour l'autodiagnostic se trouve sous le cache du levier des vitesses.

L'appareil de commande détecte les défauts et les pannes dans le système de sac gonflable; il les mémorise dans une mémoire permanente.

Après la mise du contact d'allumage, le témoin du sac gonflable (K75) s'allume pendant environ 3 secondes, puis s'éteint.

Si le témoin (K75) ne s'éteint pas, la tension d'alimentation de l'appareil de commande du sac gonflable (J234) est interrompue. Elimination du défaut ⇒ page 11.

Si un défaut est détecté, le témoin (K75) se rallume.

Au début du dépannage, il faut lancer l'autodiagnostic et interroger les informations mémorisées avec le lecteur de défauts V.A.G 1551.

Les défauts affichés sont répertoriés dans un tableau qui indique leur origine éventuelle et les réparations appropriées.

Attention
Uniquement contrôle visuel de l'agencement des câbles.

Ne pas effectuer de contrôle de la continuité électrique ni de mesure dans les circuits d'allumage.

Ne contrôler l'agencement des câbles que lorsque le contact d'allumage est coupé.

CLUB GENERATION CORRADO
ASSOCIATION LOI 1901
WWW.CGCFRANCE.COM

Conditions préalables de contrôle pour l'autodiagnostic

- Tous les fusibles doivent être en état de marche conformément au schéma de parcours du courant.
- Tension de la batterie correcte (au moins 9 V).

Lecteur de défauts V.A.G 1551: raccordement et sélection de la fonction

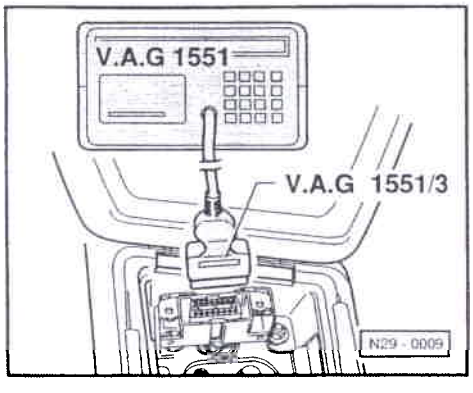

Nota:

- *Pendant l'autodiagnostic, le système de sac gonflable est débranché automatiquement.*
- *La mémoire de défauts ne peut être effacée qu'après réparation et interrogation.*

Le contact d'allumage étant coupé, raccorder le V.A.G 1551 à la prise de diagnostic avec le câble V.A.G 1551/3 en procédant comme suit:

– Retirer le cache du levier des vitesses.

– Raccorder le lecteur de défauts V.A.G 1551 avec le câble de diagnostic V.A.G 1551/3, le contact d'allumage étant coupé.

Autodiagnostic V.A.G HELP 1-Transmission rapide des données* 2-Emission des codes clignotants*

◄ Affichage à l'écran:

* est affiché en alternance

Nota:

- *Si aucune indication n'est affichée, vérifier l'alimentation en tension du lecteur de défauts V.A.G 1551 à l'aide du schéma de parcours du courant.*
- *Selon le programme utilisé, la touche HELP du V.A.G 1551 permet d'imprimer d'autres indications d'utilisation.*
- *La touche → sert à faire avancer le programme.*
- *La touche PRINT permet de mettre l'imprimante en marche (le témoin intégré dans la touche s'allume).*

– Mettre le contact d'allumage.

– Appuyer sur la touche -1- pour le mode opératoire "Transmission rapide des données".

Transmission rapide des données HELP Entrer l'adresse XX

◄ Affichage à l'écran:

Demander la version de l'appareil de commande

– Appuyer sur les touches -1- et -5- (le code 15 permet d'entrer l'adresse du système à contrôler, à savoir le "sac gonflable").

Transmission rapide des données Q 15 Sac gonflable

◄ Affichage à l'écran:

– Valider l'entrée avec la touche Q.

Ensuite apparaît p. ex. à l'affichage:

6N0 909 601 C SAC A AIR VW2 V01 → Codage 000XX WSC12345

◄ Le numéro d'identification de l'appareil de commande s'affiche.

Nota:

Transmission rapide des données HELP Appareil de commande ne répond pas!

◄

- *Si l'un des défauts ci-contre est affiché, ses origines éventuelles seront imprimées après actionnement de la touche HELP.*

Transmission rapide des données HELP Câble K ne commute pas sur plus!

◄

- *Le contact d'allumage doit être mis.*

Transmission rapide des données → Aucun signal de l'appareil de commande!

◄

- *Des défauts sont survenus au début ou pendant le programme (perturbations extérieures?).*

Transmission rapide des données → Défaut dans le système de communication

◄

- *Contrôler les câbles de diagnostic ainsi que l'alimentation en tension et la liaison à la masse.*

– Après élimination des éventuelles causes du défaut, entrer de nouveau l'adresse 15 pour "sac gonflable" et valider avec la touche Q.

Transmission rapide des données Contrôleur envoie l'adresse 15

◄ Affichage à l'écran après l'entrée de l'adresse 15:

Puis apparaît l'affichage:

6N0 909 601 C SAC A AIR VW2 V01 → Codage 000XX WSC12345

◄ Le numéro d'identification de l'appareil de commande s'affiche.

– Appuyer sur la touche →.

Transmission rapide des données HELP Choisir la fonction XX

◄ Affichage à l'écran:

Nota:

Après actionnement de la touche HELP, une liste de fonctions utilisables est imprimée.

Liste des fonctions	**Page**
01 – Demander la version de l'app. de com.	3
02 – Interroger la mémoire de défauts	5
05 – Effacer la mémoire de défauts	7
06 – Terminer l'émission	7
07 – Coder l'appareil de commande	15
08 – Lire bloc de valeurs de mesure	18
10 – Adaptation	39

Seules les fonctions précitées peuvent être utilisées actuellement pour l'autodiagnostic.

CLUB GENERATION
CORRADO
ASSOCIATION LOI 1901
WWW.CGCFRANCE.COM

Mémoire de défauts: interrogation

Transmission rapide des données HELP Choisir la fonction XX

◄ Affichage à l'écran (sélection de la fonction):

– Appuyer sur les touches -0- et -2- (le code 02 permet d'entrer la fonction "Interroger la mémoire de défauts").

Transmission rapide des données Q 02 Interroger la mémoire de défauts

◄ Affichage à l'écran:

– Appuyer sur la touche PRINT.

– Valider l'entrée avec la touche Q.

X défaut(s) reconnu(s)!

◄ A l'écran s'affiche le nombre de défauts mémorisés ou "Aucun défaut reconnu".

Les défauts mémorisés sont affichés et imprimés les uns après les autres.

– Consulter le tableau de défauts avec la fiche de défauts imprimés et éliminer les défauts.

Aucun défaut reconnu! →

Si "Aucun défaut reconnu" est affiché, le programme retourne en position de départ après actionnement de la touche →.

Transmission rapide des données HELP Choisir la fonction XX

◄ Affichage à l'écran (sélection de la fonction):

– Terminer l'émission (fonction 06) ⇒ page 7.

– Couper le contact d'allumage et débrancher la fiche de diagnostic.

Nota:

- *Si un défaut est reconnu:*
- *1. Eliminer le défaut*
- *2. Interroger la mémoire de défauts (fonction 02)*
- *3. Effacer la mémoire de défauts (fonction 05)*

Mémoire de défauts: effacement et fin de l'émission

Conditions préalables:

- Le défaut a été éliminé.

– Interroger de nouveau la mémoire de défauts.

Effacement de la mémoire de défauts

– Mettre le contact d'allumage.

– Appuyer sur la touche -1- pour le mode opératoire "Transmission rapide des données".

Transmission rapide des données HELP Entrer l'adresse XX

◄ Affichage à l'écran:

– Appuyer sur les touches -1- et -5- (le code 15 permet d'entrer l'adresse du système à contrôler, à savoir le "sac gonflable").

Transmission rapide des données Q 15 Sac gonflable

◄ Affichage à l'écran:

– Valider l'entrée avec la touche Q.

CLUB GENERATION
CORRADO
ASSOCIATION LOI 1901
WWW.CGCFRANCE.COM

Ensuite apparaît p. ex. à l'affichage:

6N0 909 601 C SAC A AIR VW2 V01 → Codage 000XX WSC12345

◄ Le numéro d'identification de l'appareil de commande s'affiche.

– Appuyer sur la touche →.

Transmission rapide des données HELP Choisir la fonction XX

◄ Affichage à l'écran:

– Appuyer sur les touches -0- et -5- (le code 05 permet d'entrer la fonction "Effacer la mémoire de défauts").

Transmission rapide des données Q 05 Effacer la mémoire de défauts

◄ Affichage à l'écran:

– Valider l'entrée avec la touche Q.

Transmission rapide des données → La mémoire de défauts est effacée!

◄ Affichage à l'écran:

– Appuyer sur la touche →.

Transmission rapide des données HELP Choisir la fonction XX

◄ Affichage à l'écran:

Attention! Mémoire de défauts n'a pas été interrogée!

◄ *Nota:*

- *Si ce texte apparaît à l'écran, le contrôle n'a pas été effectué correctement.*
- *Respecter scrupuleusement le déroulement du contrôle: d'abord interroger la mémoire de défauts, puis effacer.*

Fin de l'émission

– Appuyer sur les touches -0- et -6- pour terminer l'émission.

Transmission rapide des données Q 06 Terminer l'émission

◄ Affichage à l'écran:

– Valider l'entrée avec la touche Q.

Transmission rapide des données HELP Entrer l'adresse XX

◄ Affichage à l'écran:

– Couper le contact d'allumage.

– Débrancher les connexions à fiche allant au lecteur de défauts V.A.G 1551.

– Mettre le contact d'allumage.

Le témoin du sac gonflable (K75) doit s'éteindre après 3 secondes environ.

CLUB GENERATION
CORRADO
ASSOCIATION LOI 1901
WWW.CGCFRANCE.COM

Tableau des défauts

Nota:

- *Vous trouverez ci-après une liste de codes à cinq chiffres qui correspondent à tous les défauts qui peuvent être détectés par l'appareil de commande du sac gonflable (J234) et imprimés avec le V.A.G 1551.*
- *Le code de défauts et le code clignotant apparaissent (en mode de fonctionnement "Transmission rapide des données") uniquement à l'impression.*

  Exemple:

  Code de défauts

  5 chiffres

  00277

- *Le type de défaut peut également être inscrit dans le tableau.*
- *Avant de remplacer les composants signalés comme défectueux, il faut contrôler toutes les connexions à fiche, tous les câbles et toutes les liaisons à la masse concernés à l'aide du schéma de parcours du courant.*
- *Après la réparation, il faut toujours interroger de nouveau la mémoire de défauts avec le lecteur de défauts V.A.G 1551 et l'effacer.*

Tableau de défauts / Transmission rapide des données

Texte de l'imprimante du V.A.G 1551	Cause possible du défaut	Elimination du défaut
00000 Aucun défaut reconnu	S'il apparaît le texte "Aucun défaut reconnu" après la réparation, l'autodiagnostic est terminé.	
00532 Tension d'alimentation		
Signal trop élevé	Alternateur défectueux	– Contrôler l'alternateur: ⇒ Schémas de parcours du courant, Dépannage équipement électrique, Emplacements de montage
Signal trop faible	Câbles ou connexions à fiche reliés à l'appareil de commande du sac gonflable (J234)	– Vérifier les câbles et les connexions à fiche reliés à l'appareil de commande à l'aide du schéma de parcours du courant
	Appareil de commande défectueux	– Remplacer l'appareil de commande

CLUB GENERATION
CORRADO
ASSOCIATION LOI 1901
WWW.CGCFRANCE.COM

Texte de l'imprimante du V.A.G 1551	Cause possible du défaut	Elimination du défaut
00588 Détonateur du sac gonflable côté conducteur (N95)		
Court-circuit au pôle plus	Câbles ou connexions à fiche défectueux	– Contrôler N95 en utilisant la fonction "Lire bloc de valeurs de mesure" ⇒ page 18
Court-circuit à la masse		– Vérifier les câbles et les connexions à fiche à l'aide du schéma de parcours du courant
Valeur de résistance trop élevée	Anneau de rappel avec bague collectrice (F138) défectueux	– Remplacer l'anneau de rappel avec bague collectrice
Valeur de résistance trop faible	Détonateur du sac gonflable côté conducteur (N95) défectueux	– Remplacer le module du sac gonflable côté conducteur
00589 Détonateur 1 pour sac gonflable côté passager (N131)		
Court-circuit au pôle plus	Câbles ou connexions à fiche défectueux	– Contrôler visuellement les câbles et les connexions à fiche
Court-circuit à la masse	Câbles ou connexions à fiche défectueux	– Contrôler N131 en utilisant la fonction "Lire bloc de valeurs de mesure" ⇒ page 18
		– Vérifier les câbles et les connexions à fiche à l'aide du schéma de parcours du courant
Valeur de résistance trop élevée	Détonateur du sac gonflable côté passager (N131) défectueux	– Remplacer le module du sac gonflable côté passager
Valeur de résistance trop faible	Appareil de commande défectueux	– Remplacer l'appareil de commande

Texte de l'imprimante du V.A.G 1551	Cause possible du défaut	Elimination du défaut
00654 Détonateur du rétracteur de ceinture côté conducteur (N153)		
Court-circuit au pôle plus	Câbles ou connexions à fiche défectueux	– Contrôler N153 en utilisant la fonction "Lire bloc de valeurs de mesure" ⇒ page 18
Court-circuit à la masse		– Vérifier les câbles et les connexions à fiche à l'aide du schéma de parcours du courant
Valeur de résistance trop élevée	Détonateur du rétracteur de ceinture côté conducteur (N153) défectueux	– Remplacer le rétracteur de ceinture côté conducteur
Valeur de résistance trop faible	Appareil de commande défectueux	– Remplacer l'appareil de commande
00655 Détonateur du rétracteur de ceinture côté passager (N154)		
Court-circuit au pôle plus	Câbles ou connexions à fiche défectueux	– Contrôler N154 en utilisant la fonction "Lire bloc de valeurs de mesure" ⇒ page 18
Court-circuit à la masse		– Vérifier les câbles et les connexions à fiche à l'aide du schéma de parcours du courant
Valeur de résistance trop élevée	Détonateur du rétracteur de ceinture côté passager (N154) défectueux	– Remplacer le rétracteur de ceinture côté passager
Valeur de résistance trop faible	Appareil de commande défectueux	– Remplacer l'appareil de commande

CLUB GENERATION
CORRADO
ASSOCIATION LOI 1901
WWW.CGCFRANCE.COM

Texte de l'imprimante du V.A.G 1551	Cause possible du défaut	Elimination du défaut
00651 Câbles pour circuits d'allumage	Câbles ou connexions à fiche allant aux modules de sac gonflable défectueux	– Vérifier les câbles et les connexions à fiche à l'aide du schéma de parcours du courant
	Appareil de commande défectueux	– Remplacer l'appareil de commande
01025 Excitation du témoin de défaut défectueuse		
Court-circuit au pôle plus	Câbles ou connexions à fiche défectueux	– Vérifier les câbles et les connexions à fiche à l'aide du schéma de parcours du courant
Coupure/court-circuit à la masse	Appareil de commande défectueux	– Remplacer l'appareil de commande
65535 Appareil de commande défectueux	Défauts électriques dus à des perturbations parasites, de mauvaises liaisons entre la masse ou le pôle plus et l'appareil de commande (J234)	– Vérifier les câbles et les connexions à fiche reliés à l'appareil de commande à l'aide du schéma de parcours du courant
	Appareil de commande défectueux	– Remplacer l'appareil de commande

Appareil de commande de sac gonflable: codage à l'aide du lecteur de défauts V.A.G 1551

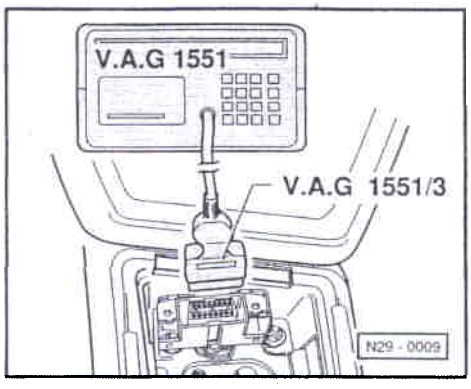

- Retirer le cache du levier des vitesses.

◄ - Raccorder le lecteur de défauts V.A.G 1551 avec le câble de diagnostic V.A.G 1551/3, le contact d'allumage étant coupé.

- Mettre le contact d'allumage.

Le témoin du sac gonflable (K75) s'allume en permanence.

- Appuyer sur la touche -1- pour le mode opératoire "Transmission rapide des données".

Transmission rapide des données HELP Entrer l'adresse XX

◄ Affichage à l'écran:

- Appuyer sur les touches -1- et -5- (le code 15 permet d'entrer l'adresse du système à contrôler, à savoir le "sac gonflable").

Transmission rapide des données Q 15 Sac gonflable

◄ Affichage à l'écran:

- Valider l'entrée avec la touche Q.

6N0 909 601 C SAC A AIR VW2 V01 → Codage 00000 WSC12345

◄ Affichage à l'écran:

- Appuyer sur la touche →.

CLUB GENERATION
CORRADO
ASSOCIATION LOI 1901
WWW.CGCFRANCE.COM

Transmission rapide des données HELP Choisir la fonction XX

◄ Affichage à l'écran:

- Appuyer sur les touches -0- et -7- (le code 07 permet de sélectionner la fonction "Coder l'appareil de commande de sac gonflable").

Transmission rapide des données Q 07 Coder l'appareil de commande

◄ Affichage à l'écran:

- Valider l'entrée avec la touche Q.

Coder l'appareil de commande Q Entrer le numéro de code XXXXX

◄ Affichage à l'écran:

- Entrer le numéro de code 00067.

- Valider l'entrée avec la touche Q.

6N0 909 601 C SAC A AIR VW2 V01 Codage 00067 WSC12345

◄ Le numéro d'identification de l'appareil de commande est affiché avec l'index alphabétique, le numéro de code et le code de l'atelier correspondants:

Le codage est réalisé une fois que le message indiqué ci-contre est affiché et que le témoin de sac gonflable (K75) s'éteint.

Nota:

Si le numéro de code qui a été entré n'est pas accepté par l'appareil de commande, le message suivant est affiché:

Fonction inconnue ou ne peut pas → être exécutée pour l'instant!

◄ Affichage à l'écran:

Dans ce cas, l'appareil de commande n'a pas été programmé avec les données nécessaires au véhicule. Un codage est alors impossible. Le témoin de sac gonflable (K75) ne s'éteint pas et reste constamment allumé. Il faut vérifier si l'appareil de commande correct nécessaire au véhicule a été monté (comparer le numéro de pièce et l'index alphabétique) ou si un numéro de code erroné a été entré.

Terminer la fonction:

- Appuyer sur la touche →.

Transmission rapide des données HELP Choisir la fonction XX

◄ Affichage à l'écran:

- Appuyer sur les touches -0- et -6- (le code 06 permet d'entrer la fonction "Terminer l'émission").

Transmission rapide des données Q 06 Terminer l'émission

◄ Affichage à l'écran:

- Valider l'entrée avec la touche Q.

CLUB GENERATION
CORRADO
ASSOCIATION LOI 1901
WWW.CGCFRANCE.COM

Bloc de valeurs de mesure: lecture

Nota:

> ***Attention***
> ***Uniquement contrôle visuel de l'agencement des câbles.***
>
> ***Ne pas effectuer de contrôle de la continuité électrique ni de mesure dans les circuits d'allumage.***
>
> ***Ne contrôler l'agencement des câbles que lorsque le contact d'allumage est coupé.***

Transmission rapide des données HELP Choisir la fonction XX

◄ Affichage à l'écran:

- Appuyer sur les touches -0- et -8- (le code 08 permet de sélectionner la fonction "Lire bloc de valeurs de mesure").

Transmission rapide des données Q 08 Lire bloc de valeurs de mesure

◄ Affichage à l'écran:

- Valider l'entrée avec la touche Q.

Lire bloc de valeurs de mesure Entrer le numéro de groupe d'affichage XX

◄ Affichage à l'écran:

Tableau des numéros de groupes d'affichage sélectionnables

N° de groupe d'affichage	Zone d'affichage	Désignation
01	1	Résistance du détonateur de sac gonflable côté conducteur
	2	Résistance du détonateur de sac gonflable côté passager
	3	Détonateur de rétracteur de ceinture côté conducteur
	4	Détonateur de rétracteur de ceinture côté passager
02	1	Tension d'alimentation

– Sélectionner le numéro de groupe d'affichage désiré.

– Valider l'entrée avec la touche Q.

Lire bloc de valeurs de mesure 1
1 2 3 4

◄ Affichage à l'écran:

Nota:

- *Signification des valeurs dans les différentes zones d'affichage ⇒ page 21, tableau de contrôle.*
- *Lorsque l'imprimante est commutée, le message momentanément affiché à l'écran est imprimé.*

CLUB GENERATION CORRADO
ASSOCIATION LOI 1901
WWW.CGCFRANCE.COM

Si les valeurs affichées sont conformes dans toutes les zones d'affichage:

– Appuyer sur la touche →.

Transmission rapide des données HELP
Choisir la fonction XX

◄ Affichage à l'écran (sélection de la fonction):

– Interroger la mémoire de défauts ⇒ page 5.

Tableau de contrôle

N° de groupe	Zone d'affichage	Désignation	Message affiché	Signification du message affiché	Elimination du défaut
01	1	Détonateur du sac gonflable côté conducteur	correct(e) trop élevé(e) trop faible à la masse au pôle plus	Résistance correcte Résistance trop élevée Résistance trop faible Court-circuit à la masse Court-circuit au pôle plus	– Contrôle visuel de l'agencement des câbles – Vérifier la fixation correcte et solide des connexions à fiche du circuit électrique respectif tout en observant l'affichage Si le message change pour devenir "correct(e)", effacer la mémoire de défauts
	2	Détonateur du sac gonflable côté passager	correct(e) trop élevé(e) trop faible à la masse au pôle plus	Résistance correcte Résistance trop élevée Résistance trop faible Court-circuit à la masse Court-circuit au pôle plus	
	3	Détonateur du rétracteur de ceinture côté conducteur	correct(e) trop élevé(e) trop faible à la masse au pôle plus	Résistance correcte Résistance trop élevée Résistance trop faible Court-circuit à la masse Court-circuit au pôle plus	
	4	Détonateur du rétracteur de ceinture côté passager	correct(e) trop élevé(e) trop faible à la masse au pôle plus	Résistance correcte Résistance trop élevée Résistance trop faible Court-circuit à la masse Court-circuit au pôle plus	
02	1	Alimentation en tension	trop faible correct(e)	Tension trop faible Tension correcte	– Contrôler la tension de la batterie – Contrôler l'alternateur – Contrôle visuel de l'agencement des câbles

CLUB GENERATION
CORRADO
ASSOCIATION LOI 1901
WWW.CGCF

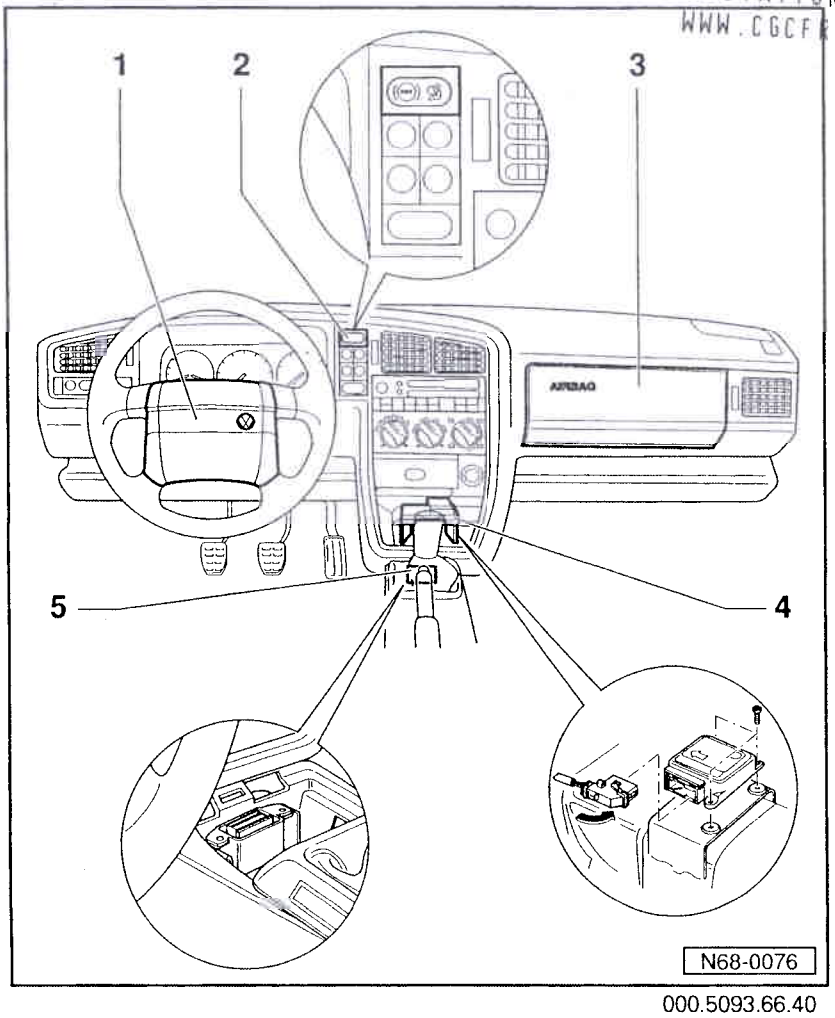

000.5093.66.40

Sac gonflable

Synoptique des emplacements de montage

1 - Module de sac gonflable côté conducteur
- Déposer et reposer ⇒ page 26

2 - Témoin du sac gonflable (K 75)

3 - Module de sac gonflable côté passager
- Déposer et reposer ⇒ page 33

4 - Appareil de commande du sac gonflable (J 234)
- Vissé sur le tunnel central
- Déposer et reposer ⇒ page 35

5 - Fiche de diagnostic
- Sous le cache du levier des vitesses

Mesures de sécurité à respecter lors de travaux sur le sac gonflable

- Les travaux de contrôle, de montage et de remise en état ne doivent être effectués que par du personnel qui a reçu la formation appropriée.
- Lors de travaux sur le système de sac gonflable, la tresse de masse de la batterie doit être débranchée.
  Aucun temps d'attente ne doit être respecté une fois la batterie débranchée.
  Lors du branchement du système de sac gonflable sur une source de tension, aucune personne ne doit se trouver à l'intérieur du véhicule.
- Le montage du module de sac gonflable doit être effectué immédiatement après qu'il a été prélevé de l'emballage de transport.
- En cas d'interruption du travail, il faut reposer le module de sac gonflable dans l'emballage de transport.
- Il n'est pas autorisé de laisser le module de sac gonflable sans surveillance.

CLUB GENERATION
CORRADO
ASSOCIATION LOI 1901
WWW.CGCFRANCE.COM

- Lorsqu'ils ne sont pas montés sur le véhicule, les modules de sac gonflable doivent être posés de telle manière que le côté rembourré soit dirigé vers le haut.
- Les modules de sac gonflable qui tombent sur un support dur ou qui présentent des endommagements, ne doivent plus être montés.
- Les modules de sac gonflable qui n'ont pas été déclenchés doivent être repérés et renvoyés pour élimination au fabricant (utiliser à cet effet l'emballage de transport prévu pour les modules de sac gonflable).

Remplacement des modules de sac gonflable après un accident

Accident avec déclenchement de sac gonflable

- Il faut systématiquement remplacer les pièces suivantes:
  Module de sac gonflable côté conducteur
  Module de sac gonflable côté passager
  Appareil de commande
  Anneau de rappel avec bague collectrice
  Ceinture de sécurité du conducteur
  Ceinture de sécurité du passager (si elle a été utilisée)
- En cas de besoin (contrôle visuel), il faut remplacer en plus:
  tous les composants défectueux

Accident sans déclenchement de sac gonflable

- Si aucun défaut n'est signalé par le témoin du sac gonflable (K 75), aucun composant ne doit être remplacé. Les ceintures de sécurité doivent être contrôlées séparément.

Après le remplacement des modules de sac gonflable ou de l'appareil de commande, coller les étiquettes (uniquement les bandes détachables) sur le formulaire d'enregistrement que vous envoyez à votre Centre de Distribution régional ou à votre Importateur qui se chargeront de l'enregistrement.

CLUB GENERATION
CORRADO
ASSOCIATION LOI 1901
WWW.CGCFRANCE.COM

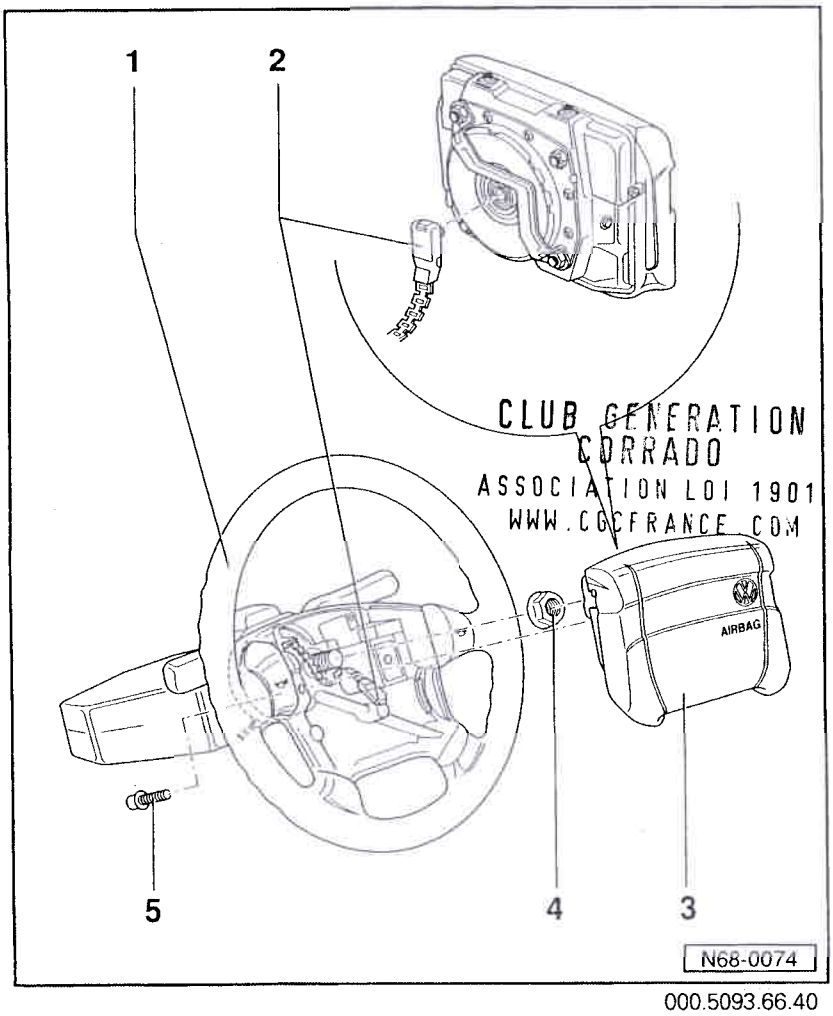

000.5093.66.40

Module de sac gonflable côté conducteur: dépose et repose

1 - Volant
- Déposer et reposer ⇒ page 28

2 - Fiche

3 - Module de sac gonflable
- Dépose:
  - Débrancher la tresse de masse de la batterie.
  - Amener le volant -1- en position médiane (roues en ligne droite).
  - Dévisser les vis à six pans creux -5-.
  - Retirer le module de sac gonflable du volant et débrancher la fiche rouge -2- du module de sac gonflable.

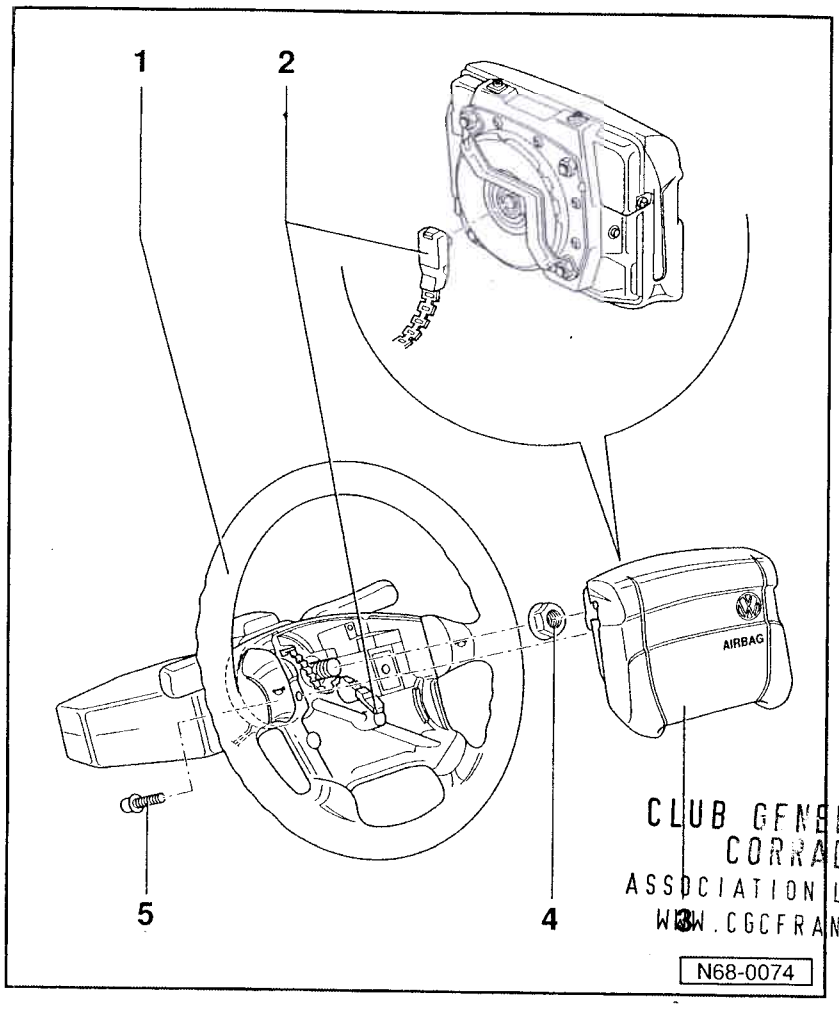

CLUB GENERATION
CORRADO
ASSOCIATION LOI 1901
WWW.CGCFRANCE.COM

♦ Repose:
- Monter le module de sac gonflable dans l'ordre inverse.
- Mettre le contact d'allumage.
- Brancher la tresse de masse de la batterie.

Attention

Il faut veiller à ce qu'aucune personne ne se trouve dans le véhicule.

4 - Ecrou à six pans
♦ 50 Nm

5 - Vis à six pans creux
♦ 6,5 Nm
♦ L'expulser de l'intérieur du volant de direction après la dépose du module de sac gonflable
♦ Remplacer systématiquement

CLUB GENERATION
CORRADO
ASSOCIATION LOI 1901
WWW.CGCFRANCE.COM

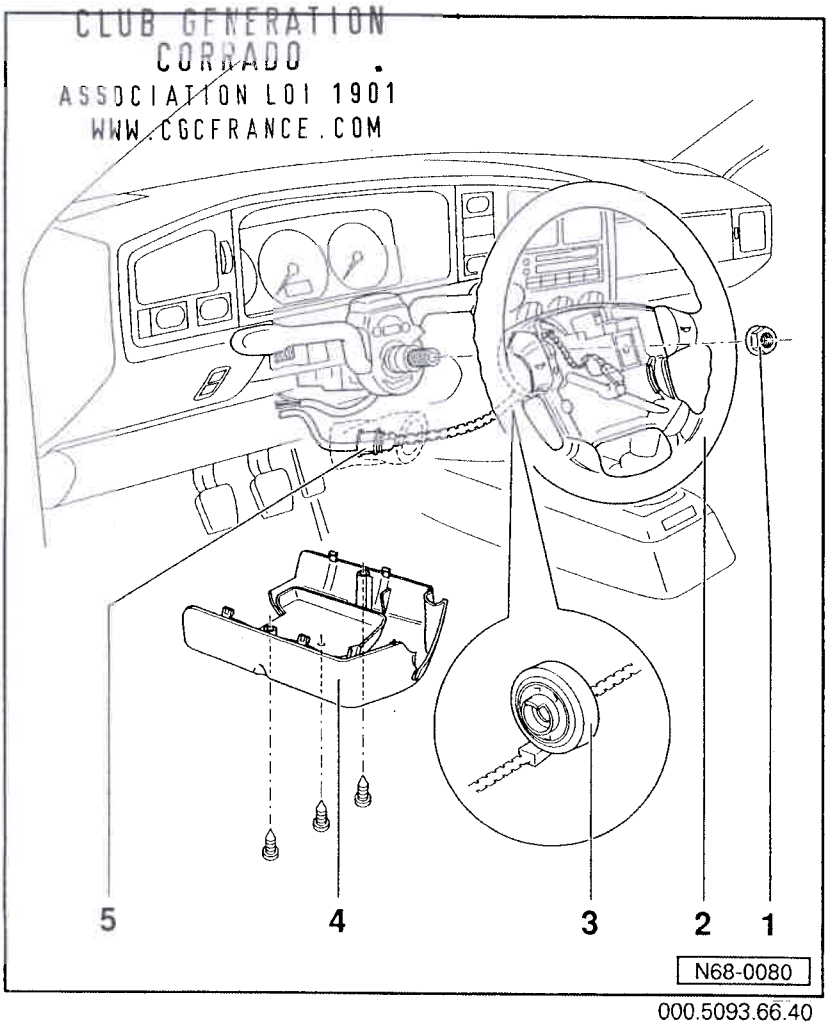

000.5093.66.40

Volant: dépose et repose

Dépose

- Déposer le module de sac gonflable ⇒ page 26.
- Dévisser le revêtement inférieur -4- du commodo.
- Retirer le tube en mousse de la connexion à fiche -5-.
- Débrancher la connexion à fiche -5-.
- Dévisser l'écrou à six pans -1- (50 Nm) et retirer le volant -2- de la colonne de direction.

Nota:

Anneau de rappel avec bague collectrice -3-: dépose et repose ⇒ page 30.

CLUB GENERATION
CORRADO
ASSOCIATION LOI 1901
WWW.CGCFRANCE.COM

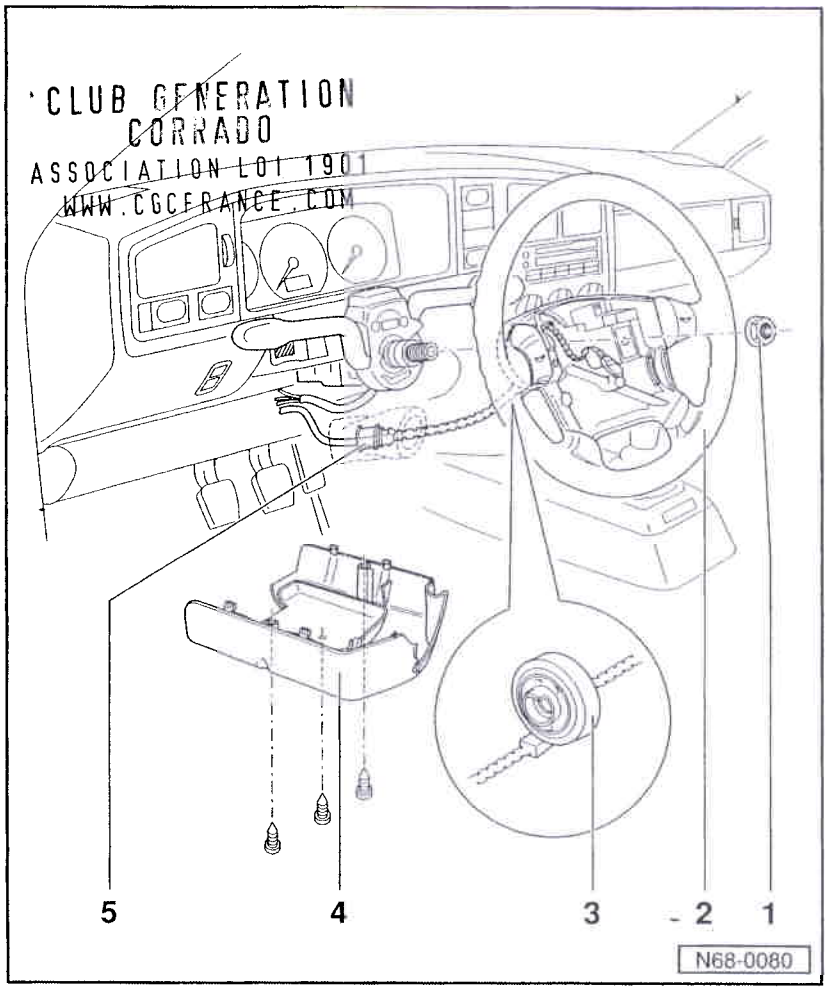

Repose

– La repose s'effectue dans l'ordre inverse. Lors du montage du revêtement inférieur du commodo, veiller à ce que le câble de liaison de l'anneau de rappel soit positionné dans l'évidement prévu à cet effet.

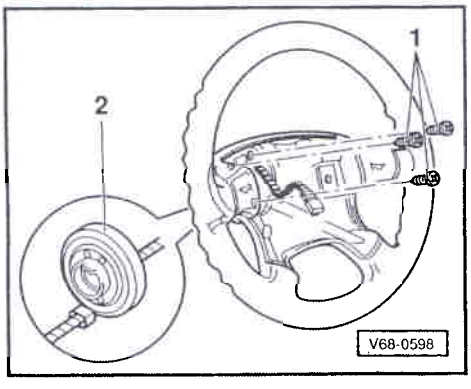

Anneau de rappel avec bague collectrice: dépose et repose

– Déposer le module de sac gonflable côté conducteur ⇒ page 26 et déposer le volant ⇒ page 28.

– Débrancher la fiche individuelle de l'avertisseur sonore.

◄ – Dévisser les vis à tête cruciforme -1- et retirer l'anneau de rappel avec bague collectrice -2- du volant.

Nota:

La dépose et la repose de l'anneau de rappel avec bague collectrice doivent être effectuées en position médiane (roues en ligne droite).

Neuf, l'anneau de rappel avec bague collectrice est bloqué en position médiane par un serre-câble.

CLUB GENERATION
CORRADO
ASSOCIATION LOI 1901
WWW.CGCFRANCE.COM

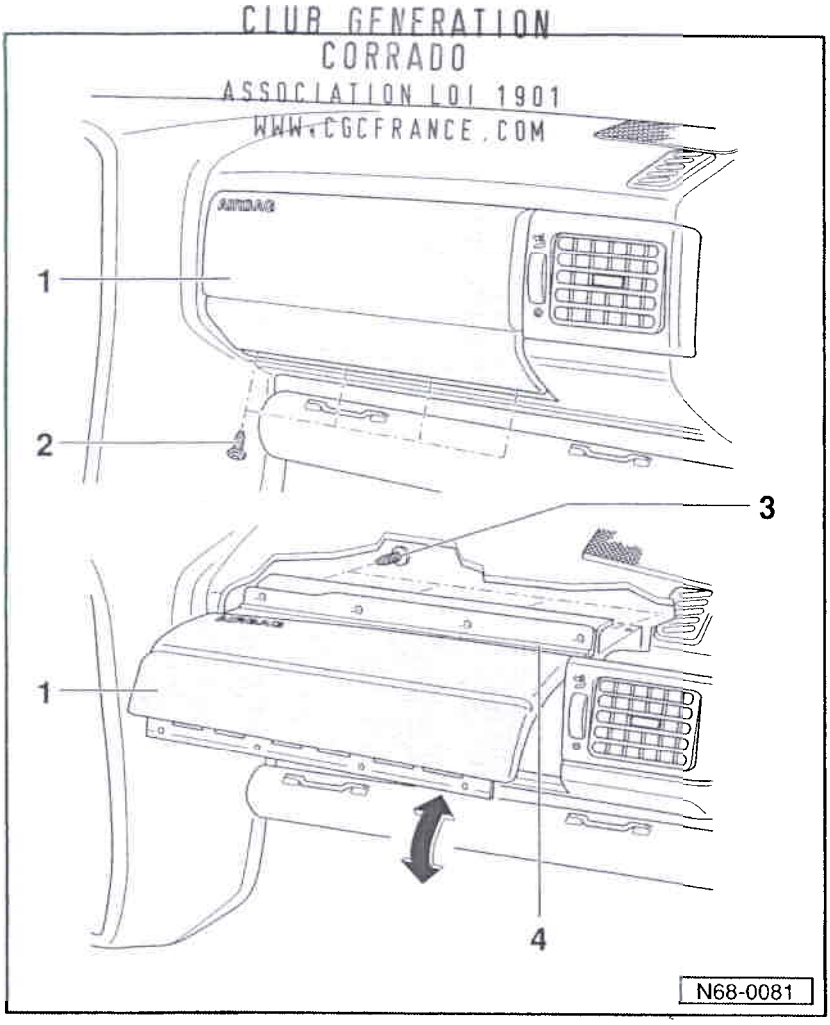

Cache avec ligne de rupture: ouverture et dépose

Nota:

Avant d'effectuer des travaux sur le cache avec ligne de rupture, débrancher la tresse de masse de la batterie et déposer le protège-genoux ⇒ page 51.

1 - Cache avec ligne de rupture

♦ Ouverture:

– Dévisser les vis à tête cruciforme -2-.

– Relever avec précaution le cache avec ligne de rupture -1- dans la charnière -4-.

♦ Dépose:

– Ouvrir le cache avec ligne de rupture -1-.

– Déposer le module de sac gonflable côté passager ⇒ page 33.

– Dévisser les vis à tête cruciforme -3- et retirer le cache avec ligne de rupture -1-.

CLUB GENERATION
CORRADO
ASSOCIATION LOI 1901
WWW.CGCFRANCE.COM

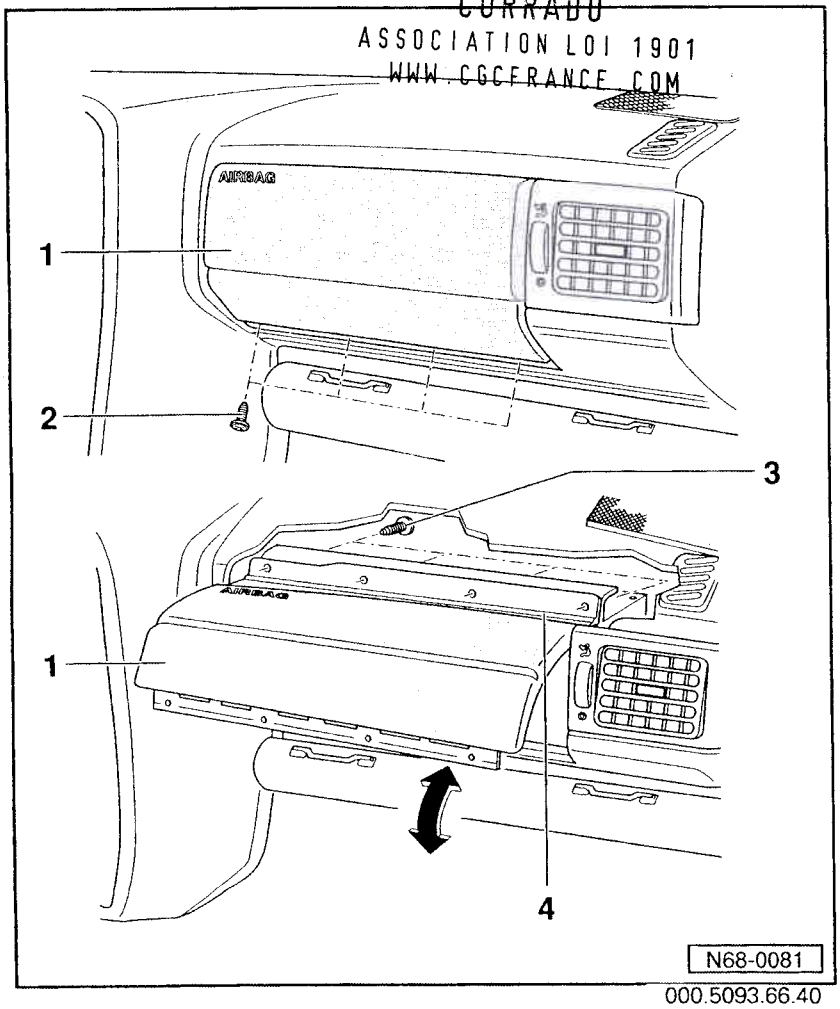

000.5093.66.40

2 - Vis à tête cruciforme

♦ 1,5 Nm

3 - Vis à tête cruciforme

♦ 1,5 Nm

4 - Charnière

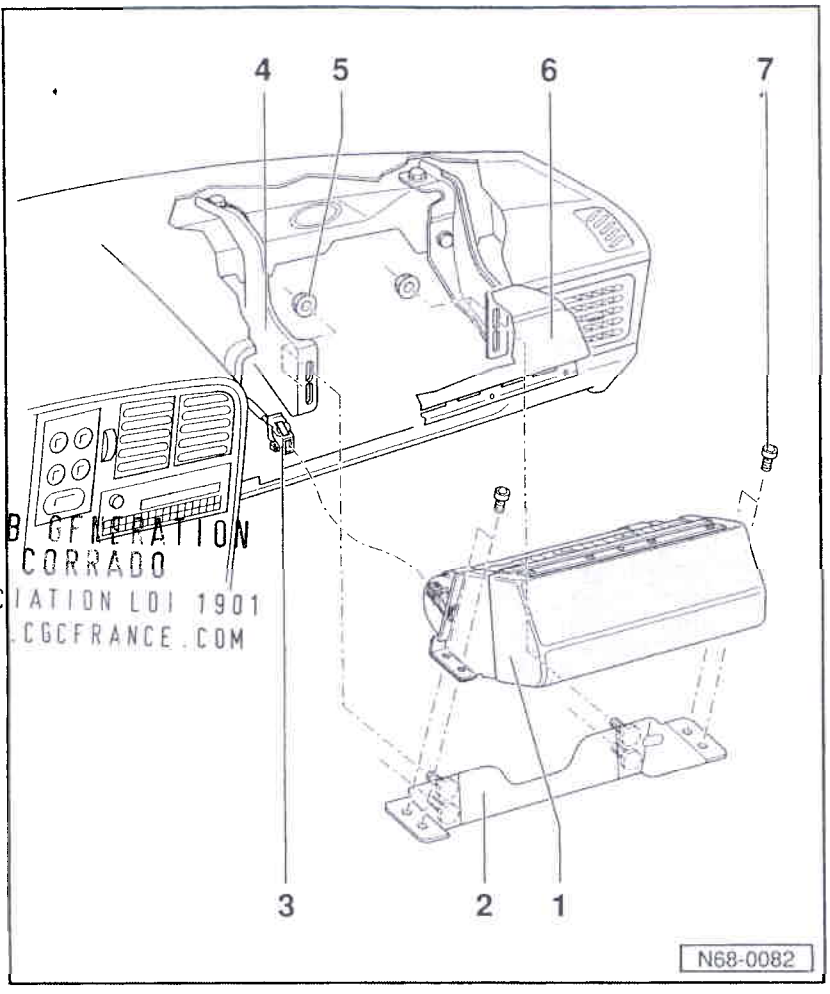

CLUB GENERATION
CORRADO
ASSOCIATION LOI 1901
WWW.CGCFRANCE.COM

Module de sac gonflable côté passager: dépose et repose

1 - Module de sac gonflable

♦ Dépose:

– Débrancher la tresse de masse de la batterie.

– Ouvrir le cache avec ligne de rupture -6- ⇒ page 31.

– Débrancher la connexion à fiche -3- et dévisser les écrous à six pans -5-. (La connexion à fiche et les écrous sont accessibles par le bas du tableau de bord.)

– Extraire le module de sac gonflable avec sa fixation -2- en le faisant passer par l'ouverture du cache avec ligne de rupture.

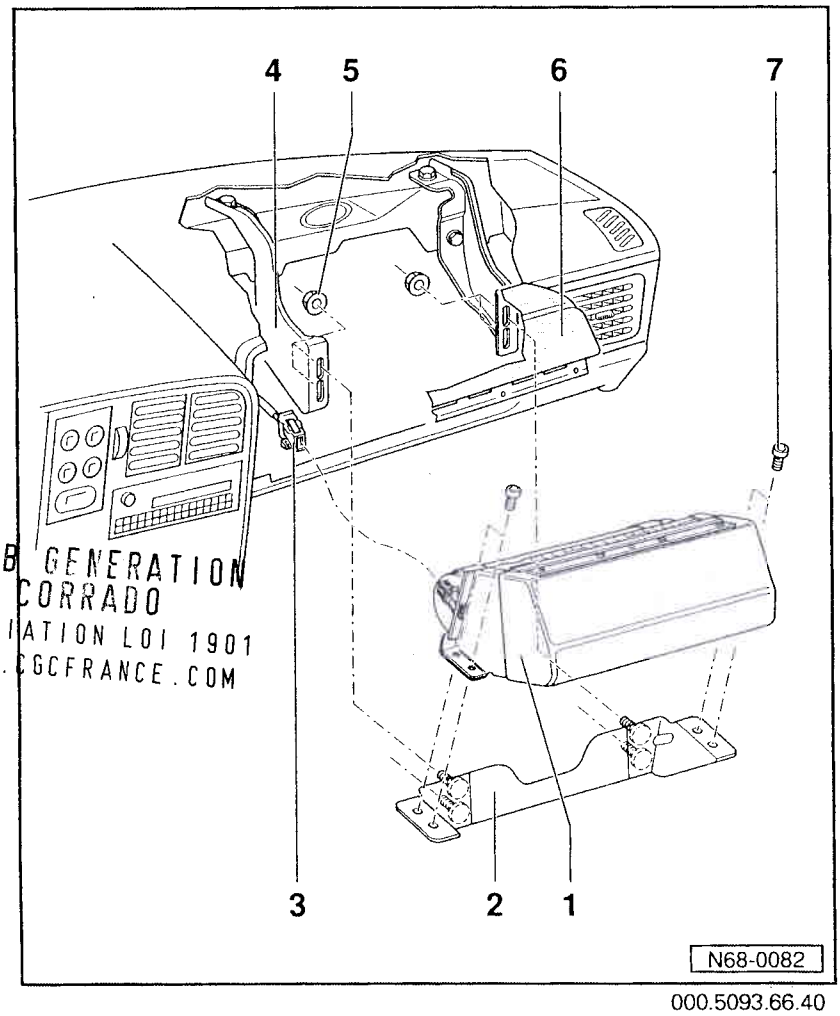

CLUB GENERATION
CORRADO
ASSOCIATION LOI 1901
WWW.CGCFRANCE.COM

000.5093.66.40

♦ Repose:

– Monter le module de sac gonflable dans l'ordre inverse.

– Mettre le contact d'allumage.

– Brancher la tresse de masse de la batterie.

Attention

Il faut veiller à ce qu'aucune personne ne se trouve dans le véhicule.

2 - Fixation

3 - Connexion à fiche

4 - Support

5 - Ecrou à six pans

♦ 10 Nm

6 - Cache avec ligne de rupture

7 - Vis à six pans creux

♦ 10 Nm

Appareil de commande pour sac gonflable (J 234): dépose et repose

Nota:

Avant d'effectuer des travaux sur l'appareil de commande, débrancher la tresse de masse de la batterie.

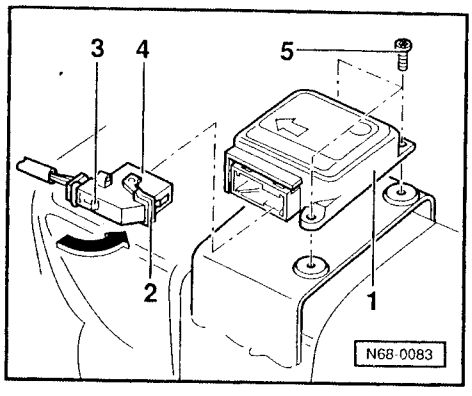

- Déposer le protège-genoux ⇒ page 51 et déposer les caches au niveau du plancher des deux côtés.

◄ - Enfoncer l'ergot de fixation -3-, rabattre l'étrier -2- (-flèche-) et extraire la connexion à fiche -4- de l'appareil de commande -1-.

- Desserrer le diffuseur au plancher (dépose impossible).

- Dévisser les vis -5- à l'aide d'une douille Torx T 30 H et retirer l'appareil de commande de la tôle-support.

Nota:

Etant donné l'encombrement, surtout côté conducteur, desserrer et serrer les vis de fixation -5- à l'aide d'une douille (Torx T 30 H) et d'une clé plate (1/4").

CLUB GENERATION
CORRADO
ASSOCIATION LOI 1901
WWW.CGCFRANCE.COM

Module de sac gonflable côté passager: neutralisation et activation

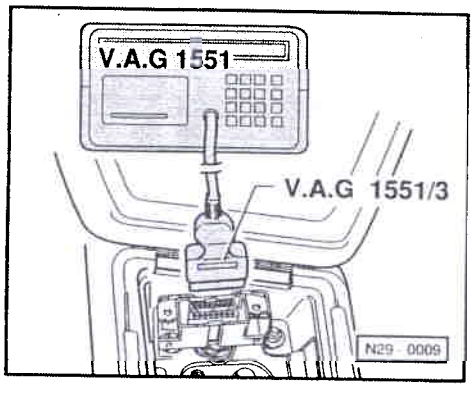

- ♦ Tous les fusibles doivent être en état de marche conformément au schéma de parcours du courant.
- ♦ Tension de la batterie correcte (au moins 9 V).

◄ Le contact d'allumage étant coupé, raccorder le V.A.G 1551 à la prise de diagnostic avec le câble V.A.G 1551/3 en procédant comme suit:

- Retirer le cache du levier des vitesses.
- Raccorder le lecteur de défauts V.A.G 1551 avec le câble de diagnostic V.A.G 1551/3, le contact d'allumage étant coupé.

◄ Affichage à l'écran:

Autodiagnostic V.A.G HELP 1-Transmission rapide des données* 2-Emission des codes clignotants*

* est affiché en alternance

Nota:

- ♦ *Si aucune indication n'est affichée, vérifier l'alimentation en tension du lecteur de défauts V.A.G 1551 à l'aide du schéma de parcours du courant.*
- ♦ *Selon le programme utilisé, la touche HELP du V.A.G 1551 permet d'imprimer d'autres indications d'utilisation.*
- ♦ *La touche → sert à faire avancer le programme.*

CLUB GENERATION CORRADO
ASSOCIATION LOI 1901
WWW.CGCFRANCE.COM

♦ *La touche PRINT permet de mettre l'imprimante en marche (le témoin intégré dans la touche s'allume).*

– Mettre le contact d'allumage.

– Appuyer sur la touche -1- pour le mode opératoire "Transmission rapide des données".

Transmission rapide des données HELP Entrer l'adresse XX

◄ Affichage à l'écran:

– Appuyer sur les touches -1- et -5- (le code 15 permet d'entrer l'adresse du système à contrôler, à savoir le "sac gonflable").

Transmission rapide des données Q 15 Sac gonflable

◄ Affichage à l'écran:

– Valider l'entrée avec la touche Q.

Ensuite apparaît p. ex. à l'affichage:

6N0 909 601 C SAC A AIR VW2 V01 → Codage 000XX WSC12345

◄ Le numéro d'identification de l'appareil de commande s'affiche.

Le témoin du sac gonflable (K75) s'allume.

Nota:

Transmission rapide des données HELP Appareil de commande ne répond pas!

◄ ♦ *Si l'un des défauts ci-contre est affiché, ses origines éventuelles seront imprimées après actionnement de la touche HELP.*

Transmission rapide des données HELP Câble K ne commute pas sur plus!

◄ ♦ *Le contact d'allumage doit être mis.*

Transmission rapide des données → Aucun signal de l'appareil de commande!

◄ ♦ *Des défauts sont survenus au début ou pendant le programme (perturbations extérieures?).*

Transmission rapide des données → Défaut dans le système de communication

◄ ♦ *Contrôler les câbles de diagnostic ainsi que l'alimentation en tension et la liaison à la masse.*

– Après élimination des éventuelles causes du défaut, entrer de nouveau l'adresse 15 pour "sac gonflable" et valider avec la touche Q.

Transmission rapide des données Contrôleur envoie l'adresse 15

◄ Affichage à l'écran après l'entrée de l'adresse 15:

Puis apparaît à l'affichage:

6N0 909 601 C SAC A AIR VW2 V01 Codage 00067 WSC34371

◄ Le numéro d'identification de l'appareil de commande s'affiche.

– Appuyer sur la touche →.

Transmission rapide des données HELP Choisir la fonction XX

◄ Affichage à l'écran:

– Appuyer sur les touches -1- et -0- (le code 10 permet de sélectionner la fonction "Adaptation").

Transmission rapide des données Q 10 Adaptation

◄ Affichage à l'écran:

– Valider l'entrée avec la touche Q.

Adaptation Q Entrer le numéro de canal XX

◄ Affichage à l'écran:

– Appuyer sur les touches -0- et -1- et valider avec la touche Q.

Sac gonflable du passager: neutralisation

Canal 1 * Adaptation 0 → Sac gonflable passager activé WSC01948	◄ Affichage à l'écran: *
	– Appuyer sur la touche →.
Canal 1 Adaptation 0 Q Entrer la valeur adaptative XXXXX	◄ Affichage à l'écran:
	– Entrer 00001 et valider avec la touche Q.
Canal 1 Adaptation 1 Q Sac gonfl. passager bloqué WSC01948	◄ Affichage à l'écran:
	– Valider l'entrée avec la touche Q.
Canal 1 Adaptation 1 Q Mémoriser la valeur modifiée?	◄ Affichage à l'écran:
	– Valider l'entrée avec la touche Q.
Canal 1 Adaptation 1 → La valeur modifiée est mémorisée	◄ Affichage à l'écran:
	– Appuyer sur la touche →.
Transmission rapide des données HELP Choisir la fonction XX	◄ Affichage à l'écran:
	– Appuyer sur les touches -0- et -6- pour mettre fin à la fonction.
Transmission rapide des données Q 06 Terminer l'émission	◄ Affichage à l'écran:
	– Valider l'entrée avec la touche Q.
Transmission rapide des données HELP Entrer l'adresse XX	◄ Affichage à l'écran:
	– Couper le contact d'allumage.

CLUB GENERATION CORRADO
ASSOCIATION LOI 1901
WWW.CGCFRANCE.COM

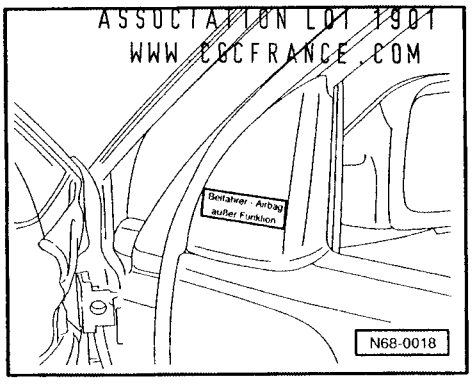

– Débrancher les connexions à fiche allant au lecteur de défauts V.A.G 1551.

◄ – Apposer l'autocollant (sac gonflable du passager hors fonction) sur le cache de rétroviseur de la porte du passager avant.

Après la neutralisation ou l'activation du module de sac gonflable du côté du passager avant, il faut remplir le formulaire d'enregistrement et le transmettre pour l'enregistrement au Centre de Distribution ou à l'Importateur compétent; la modification doit être notifiée dans le Plan d'Entretien par l'atelier.

Le deuxième formulaire d'enregistrement doit être conservé soigneusement par le client (dans le livre de bord) jusqu'à la réactivation du module de sac gonflable du passager avant.

Sac gonflable du passager: activation

Canal 1 Adaptation 1 → Sac gonfl. passager bloqué WSC01948	◄ Affichage à l'écran:
	– Appuyer sur la touche →.
Canal 1 Adaptation 1 Entrer la valeur adaptative XXXXX	◄ Affichage à l'écran:
	– Entrer 00000 et valider avec la touche Q.
Canal 1 Adaptation 0 Q Sac gonflable passager activé WSC01948	◄ Affichage à l'écran:
	– Valider l'entrée avec la touche Q.
Canal 1 Adaptation 0 Q Mémoriser la valeur modifiée?	◄ Affichage à l'écran:
	– Valider l'entrée avec la touche Q.

Canal 1 Adaptation 0 →
La valeur modifiée est mémorisée

◄ Affichage à l'écran:

– Appuyer sur la touche →.

Transmission rapide des données HELP
Choisir la fonction XX

◄ Affichage à l'écran:

– Appuyer sur les touches -0- et -6- pour mettre fin à la fonction.

Transmission rapide des données Q
06 Terminer l'émission

◄ Affichage à l'écran:

– Valider l'entrée avec la touche Q.

Transmission rapide des données HELP
Entrer l'adresse XX

◄ Affichage à l'écran:

– Couper le contact d'allumage.

– Débrancher les connexions à fiche allant au lecteur de défauts V.A.G 1551.

CLUB GENERATION
CORRADO
ASSOCIATION LOI 1901
WWW.CGCFRANCE.COM

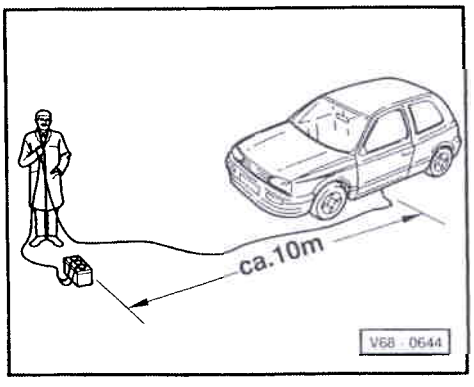

Elimination des modules de sac gonflable avant la mise à la casse des véhicules

Conformément aux instructions préventives contre les accidents, les modules de sac gonflable doivent être détruits par amorçage électrique avant la mise à la casse des véhicules. Ceci est une nécessité car en cas d'activation non appropriée (p. ex. mise à la casse avec chalumeaux coupeurs), des objets pyrotechniques peuvent provoquer des blessures.

◄ Les modules de sac gonflable doivent être amorcés dans le véhicule de l'extérieur, les portes étant fermées (éloignement minimum du véhicule: 10 m).

Amorçage du module de sac gonflable côté conducteur

– Déposer le module de sac gonflable ⇒ page 26.

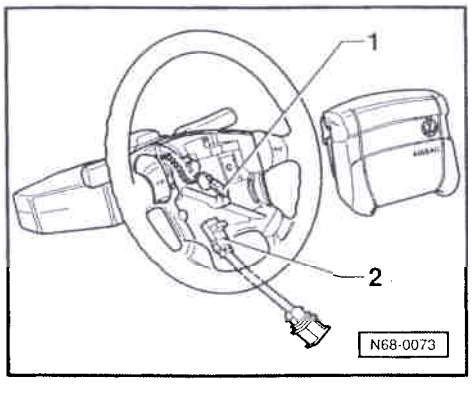

◄ – Débrancher la fiche rouge -1- du module de sac gonflable.

– Raccorder le câble de consommation -2- (N° de pièce 357 971 419) au module de sac gonflable et fixer de nouveau le module de sac gonflable. Le câble de consommation se trouve entre le module de sac gonflable et le volant.

– Relier le dispositif d'amorçage V.A.G 1821 et le raccord de câbles du jeu d'adaptateurs de métrologie V.A.G 1594 A à la fiche à deux pôles du câble de consommation.

– Faire passer le dispositif d'amorçage à travers la fente de la porte du véhicule et le raccorder à une batterie extérieure.

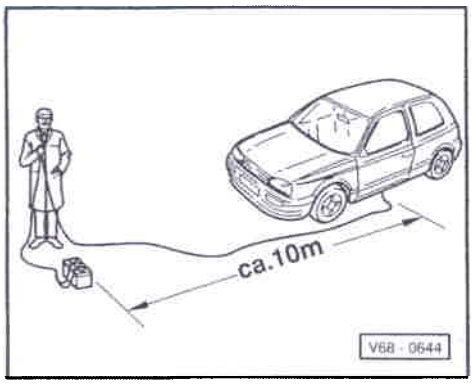

◄ – Amorcer le module de sac gonflable.

– Mettre le module de sac gonflable au rebut.

Amorçage du module de sac gonflable côté passager

– Déposer le protège-genoux ⇒ page 51.

– Ouvrir le cache avec ligne de rupture ⇒ page 31.

– Déposer le module de sac gonflable ⇒ page 33.

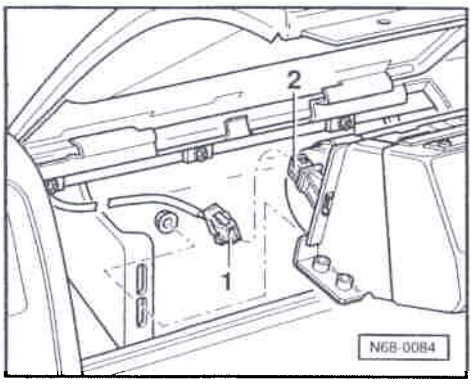

◄ – Sectionner la fiche -1- allant au module de sac gonflable (côté véhicule) et la raccorder au dispositif d'amorçage du V.A.G 1821.

– Raccorder la fiche -1- à la fiche -2- sur le sac gonflable.

– Reposer le module de sac gonflable ⇒ page 33.

– Faire passer le dispositif d'amorçage à travers la fente de la porte du véhicule et le raccorder à une batterie extérieure.

– Amorcer le module de sac gonflable.

– Mettre le module de sac gonflable au rebut.

CLUB GENERATION
CORRADO
ASSOCIATION LOI 1901
WWW.CGCFRANCE.COM

Rétracteurs de ceinture: dépose et repose

Directives de sécurité

- Les travaux de contrôle, de montage et de remise en état ne doivent être effectués que par du personnel qui a reçu la formation appropriée.
- La charge propulsive pyrotechnique n'a pas de date d'expiration, c'est-à-dire qu'elle peut être conservée de façon illimitée et ne nécessite aucun entretien.
- Les composants des rétracteurs de ceinture ne doivent être ni ouverts ni réparés; utiliser systématiquement des pièces neuves.
- Les modules de rétracteurs de ceinture qui sont tombés à terre d'une hauteur de plus de 0,50 m ne doivent plus être montés sur les véhicules.
- Remplacer systématiquement les modules de rétracteurs de ceinture ayant subi des dommages mécaniques (bosses, fissures).
- Le montage du module de rétracteur de ceinture doit être effectué immédiatement après qu'il a été prélevé de l'emballage de transport.
- En cas d'interruption du travail, il faut remettre le module de rétracteur de ceinture dans l'emballage de transport.
- Il n'est pas autorisé de laisser le module de rétracteur de ceinture sans surveillance.

- Le module de rétracteur de ceinture ne doit pas être traité à la graisse, aux nettoyants ou produits similaires ni être exposé, même brièvement, à des températures supérieures à 100 °C.
- Si le système de sac gonflable a été déclenché, il faut remplacer les rétracteurs de ceintures.

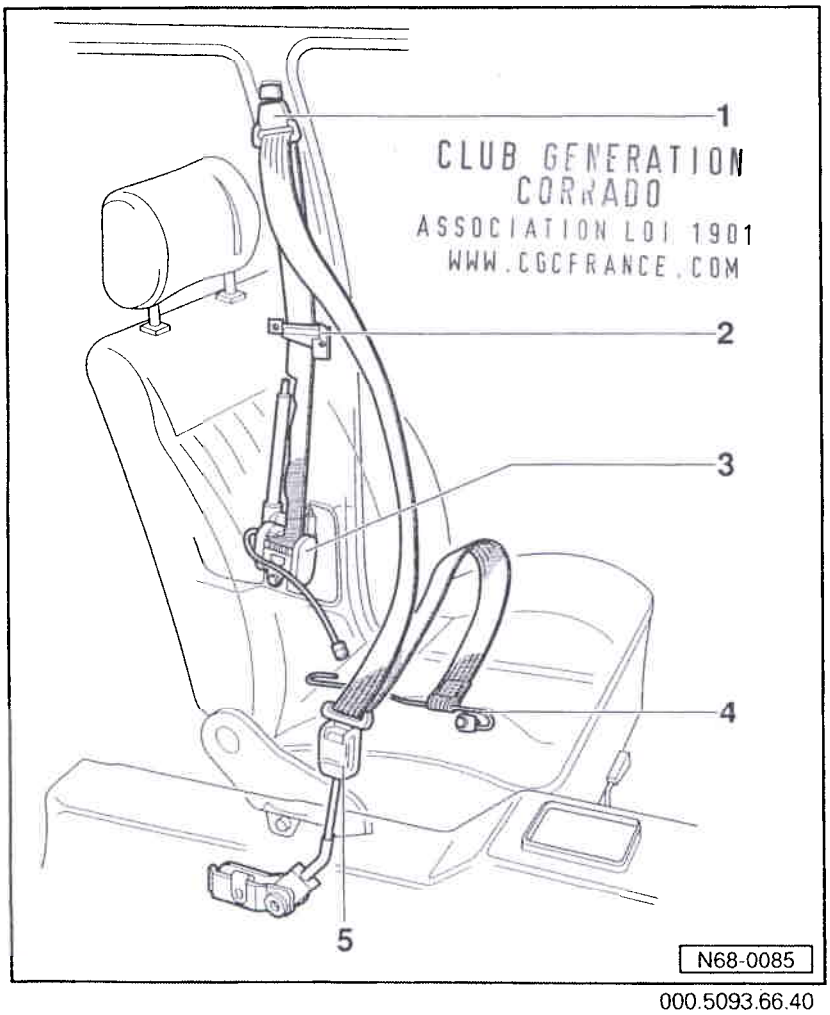

CLUB GENERATION CORRADO
ASSOCIATION LOI 1901
WWW.CGCFRANCE.COM

000.5093.66.40

Ceinture de sécurité AV avec rétracteur: dépose et repose

Nota:

Pour éviter un déclenchement inopiné, il faut déconnecter et recouvrir la tresse de masse de la batterie lors de tous les travaux sur le système de rétracteurs de ceintures.

Attention

Après un accident - déclenchement d'un rétracteur de ceinture ou des deux - il faut remplacer les deux ceintures de sécurité.

1 - Dispositif de réglage en hauteur des ceintures

- Déposer le dispositif de réglage en hauteur des ceintures ⇒ page 68-3

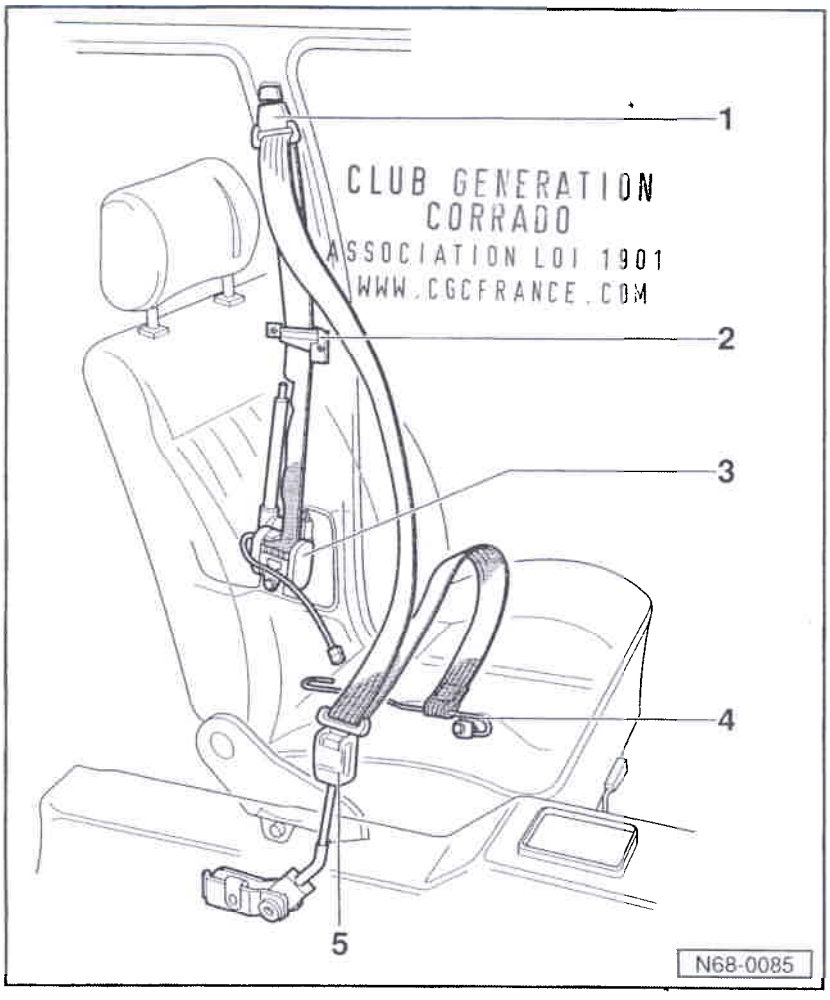

CLUB GENERATION
CORRADO
ASSOCIATION LOI 1901
WWW.CGCFRANCE.COM

2 - Levier d'inversion
- Fixé par deux vis à tête cruciforme

3 - Enrouleur automatique de ceinture
- Déposer ⇒ page 48
- Les ergots de maintien déterminent la position de l'enrouleur
- Vis à six pans, 40 Nm

4 - Etrier de guidage
- Déposer ⇒ page 68-4

5 - Serrure de ceinture avant
- Déposer ⇒ page 68-5

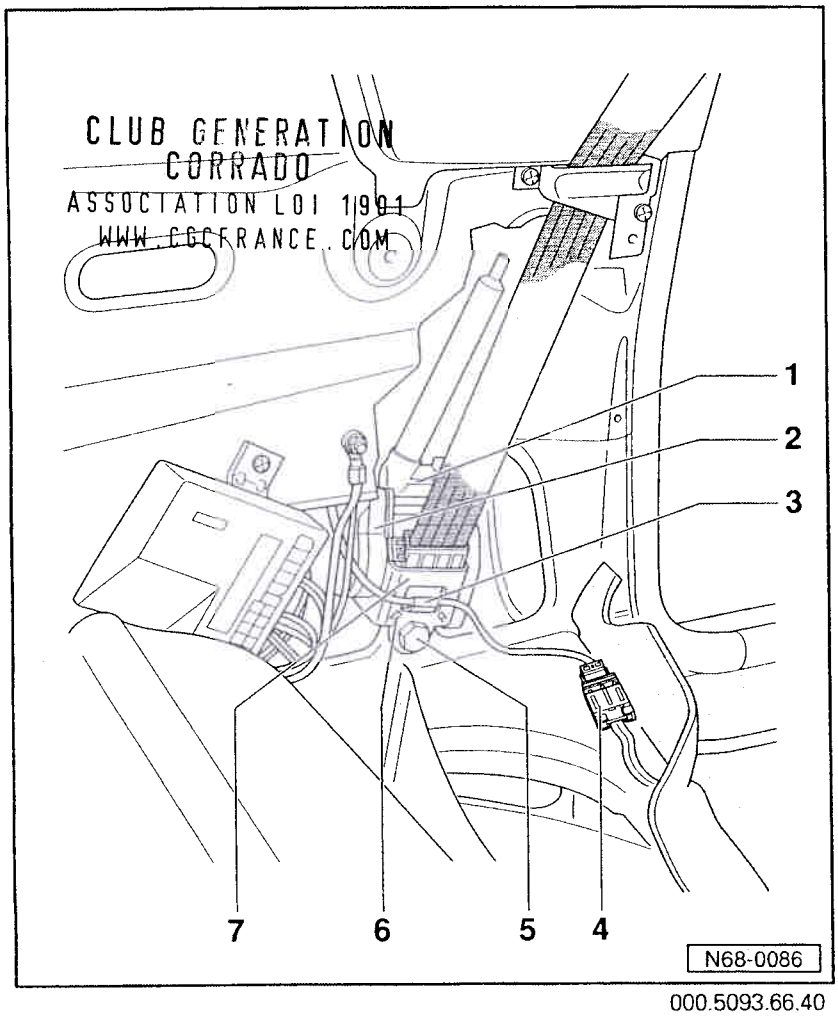

CLUB GENERATION
CORRADO
ASSOCIATION LOI 1901
WWW.CGCFRANCE.COM

Enrouleur automatique de ceinture: dépose

Nota:

Pour éviter un déclenchement inopiné, il faut déconnecter et recouvrir la tresse de masse de la batterie lors de tous les travaux sur le système de rétracteurs de ceintures.

1 - Générateur à gaz

2 - Dispositif de bobinage du rétracteur de ceinture

3 - Clip

4 - Connexion à fiche

5 - Vis à six pans
- 40 Nm

6 - Ergots de maintien
- Les ergots de maintien déterminent la position de l'enrouleur

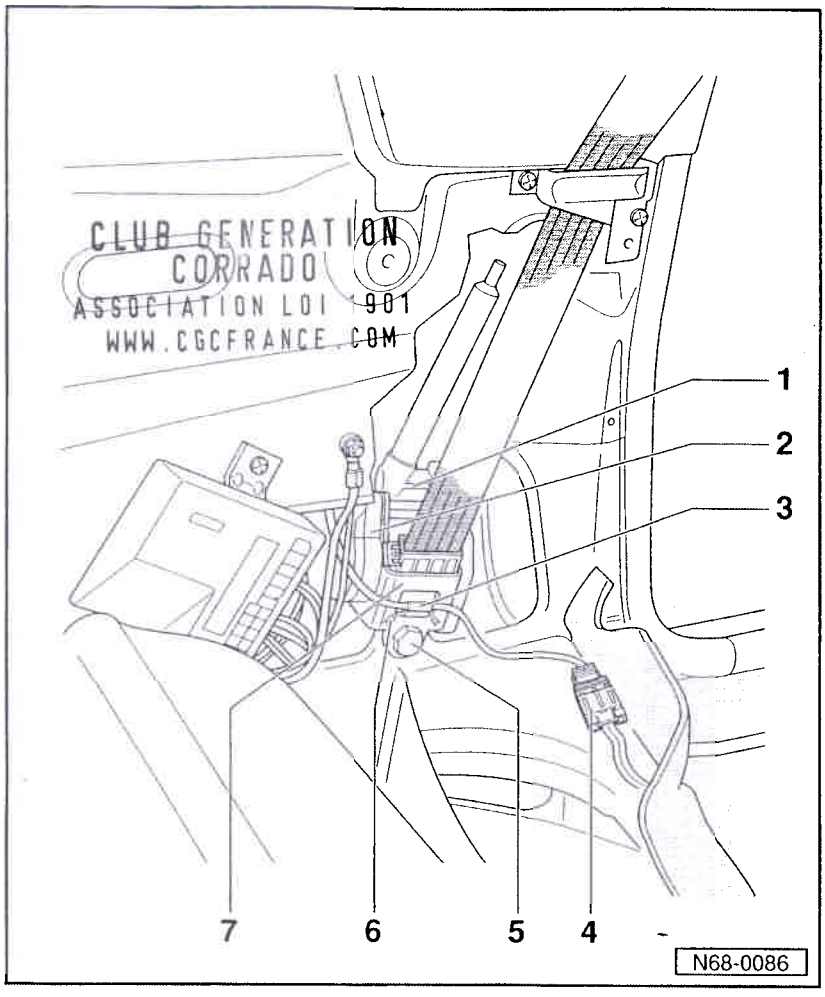

CLUB GENERATION CORRADO
ASSOCIATION LOI 901
WWW.CGCFRANCE.COM

7 - Enrouleur automatique de ceinture

- ♦ Avec générateur à gaz -1- et dispositif de bobinage du rétracteur de ceinture -2-
- ♦ Dépose:
- – Débrancher la tresse de masse de la batterie.
- – Déposer le revêtement latéral arrière ⇒ page 70-8.
- – Débrancher la connexion à fiche -4- et dévisser la vis à six pans -5-.

Elimination des rétracteurs de ceinture avant la mise à la casse des véhicules

Nota:

Les générateurs à gaz non mis à feu représentent un danger lors de la mise à la casse.

Conformément aux prescriptions sur la prévention des accidents, le générateur à gaz du module de rétracteur de ceinture doit être rendu inutilisable avant la mise à la casse. Cette mesure est nécessaire car des objets pyrotechniques risquent de provoquer des blessures s'ils sont activés de façon non conforme (p. ex. caffutage avec un chalumeau coupeur).

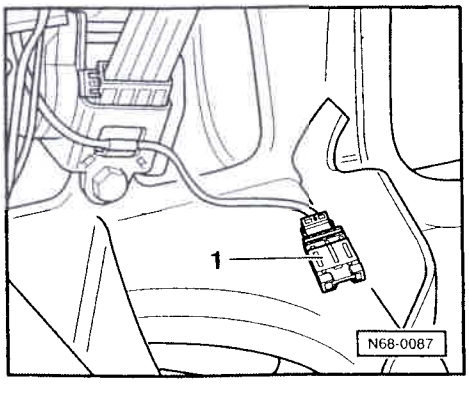

◄ – A l'aide des câbles faisant partie du jeu d'adaptateurs de métrologie V.A.G 1594 A, relier le dispositif d'amorçage V.A.G 1821 à la connexion à fiche du rétracteur de ceinture.

– Les portes étant fermées, amorcer de l'extérieur le rétracteur de ceinture se trouvant dans le véhicule.

Après cette opération, l'enrouleur automatique de ceinture peut être mis normalement au rebut.

CLUB GENERATION
CORRADO
ASSOCIATION LOI 1901
WWW.CGCFRANCE.COM

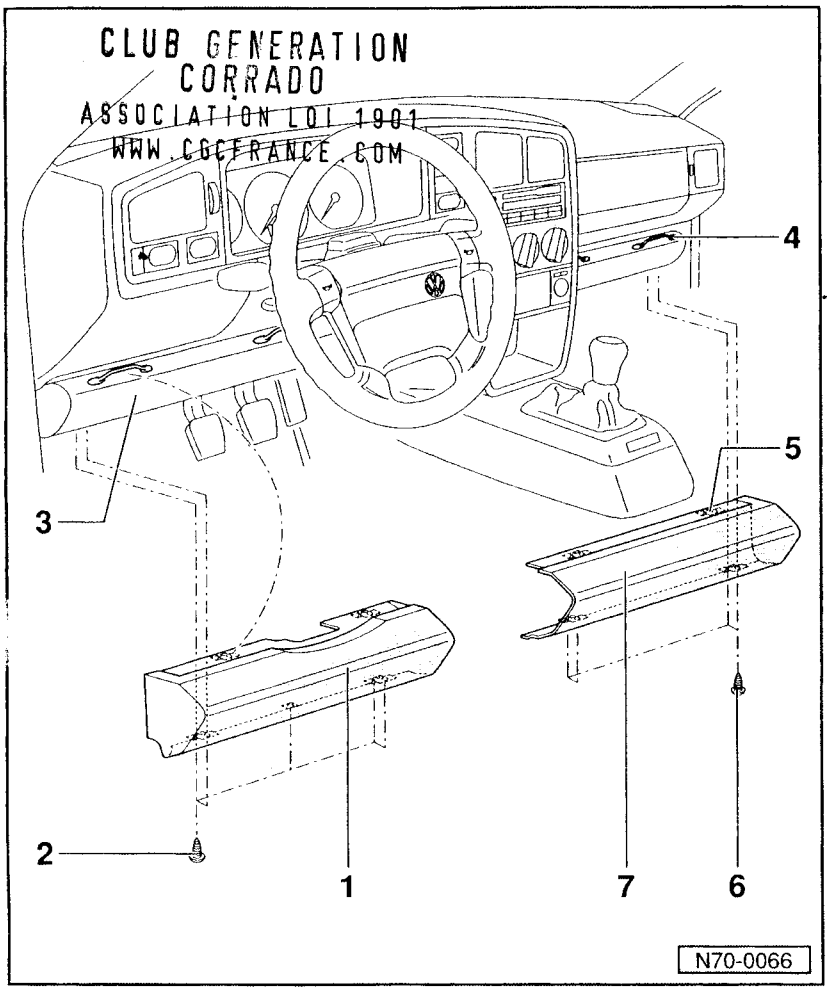

Tableau de bord: dépose et repose

Protège-genoux: dépose

1 - Protège-genoux à gauche
- ♦ Dépose:
- – Dévisser les vis à tête cruciforme -2- (5 vis).
- – Extraire le protège-genoux de son support -3- en le tirant dans le sens contraire de la marche.

2 - Vis à tête cruciforme
- ♦ Les vis avant (3 vis) servent à fixer le revêtement de plancher

3 - Support de protège-genoux

4 - Œillet
- ♦ L'agrafe -5- correspondante vient s'y encliqueter

CLUB GENERATION
CORRADO
ASSOCIATION LOI 1901
WWW.CGCFRANCE.COM

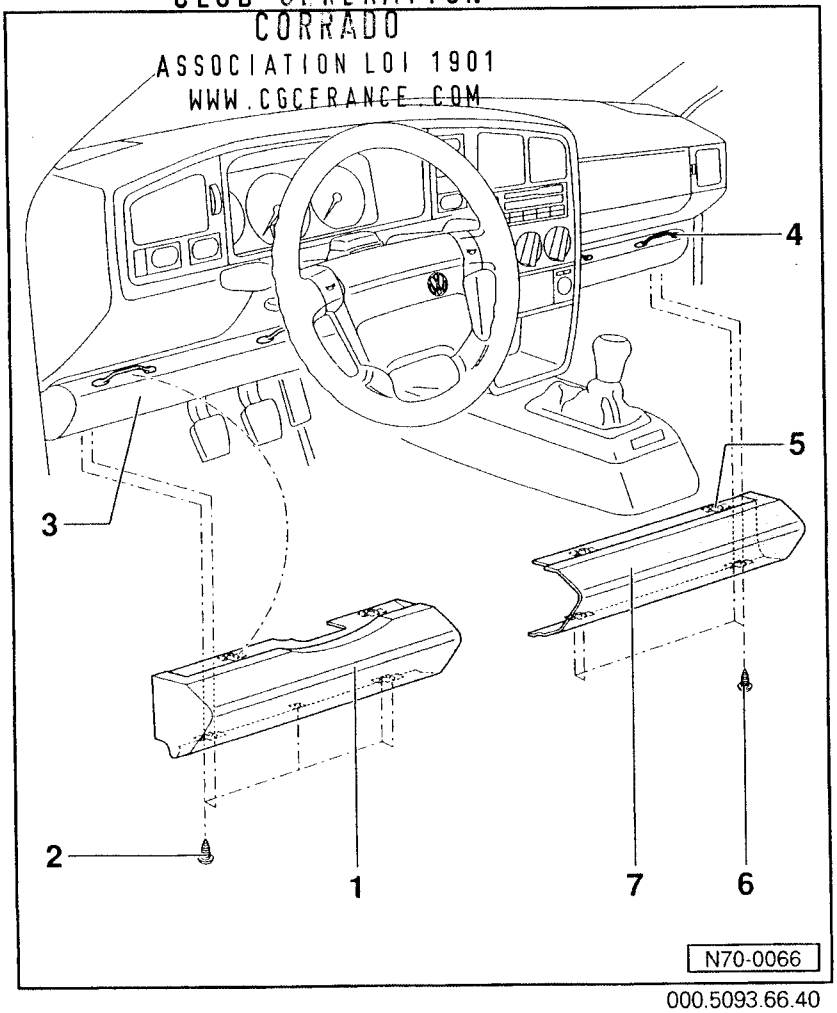

000.5093.66.40

5 - Agrafe
- ♦ S'encliquette dans l'œillet correspondant -4- sur le support -3-

6 - Vis à tête cruciforme
- ♦ Les vis avant (2 vis) servent à fixer le revêtement de plancher

7 - Protège-genoux à droite
- ♦ Dépose:
- – Dévisser les vis à tête cruciforme -6-.
- – Extraire le protège-genoux de son support -3- en le tirant dans le sens contraire de la marche.

V.A.G Service.

Tableau des groupes du Manuel de Réparation

Corrado 1989 ▶

Brochure **Carrosserie – Travaux de montage, édition 01.90**

Inscrivez le numéro d'Information en face du groupe de réparation correspondant lorsque vous rangez une Information Technique. En utilisant le Manuel de Réparation, vous pouvez voir alors d'un seul coup d'oeil si, pour le groupe de réparation sur lequel vous voulez vous informer, des Informations Techniques ont été publiées.

Groupe de réparation	Informations Techniques
00 Produits	7
50 Avant de carrosserie	
55 Capot, hayon	
57 Portes avant	1 2 4 5
60 Toit ouvrant	
63 Pare-chocs	
64 Glaces	
66 Equipement extérieur	3
68 Equipement intérieur	6
70 Revêtements	6
72 Châssis de siège	
74 Rembourrages de sièges, garnitures	

CLUB GENERATION
CORRADO
ASSOCIATION LOI 1901
WWW.CGCFRANCE.COM

Les informations techniques doivent obligatoirement être à portée de la main des contremaîtres et mécaniciens, car leur respect scrupuleux et constant conditionne le maintien de la sécurité routière et de la sûreté de fonctionnement des véhicules. Indépendamment de cela s'appliquent naturellement les règles de sécurité courantes en matière de réparation automobile.

Le Manuel de Réparation est destiné aux seuls services de l'Organisation V.A.G; sa transmission à des tiers est interdite.

© 1990 VOLKSWAGEN AG

Imprimé en Allemagne

002.5093.89.40

Service.

Information Technique du Manuel de Réparation

Corrado 1989 ▶

Brochure Carrosserie – Travaux de montage Edition 01.90

Marquer dans le tableau des groupes de réparation

Groupe de réparation 57 **Information n°** 5

Concerne : tous les véhicules à partir du châssis n° 50 NK 015 279

Sujet

La présente Information Technique vous donne des directives de travail pour déposer et reposer la serrure de porte. Le couple de serrage prescrit doit être absolument respecté lors de la repose.

CLUB GENERATION
CORRADO
ASSOCIATION LOI 1901
WWW.CGCFRANCE.COM

Sommaire

	Information Technique page	Brochure à partir de la page
Serrure de porte avec pièces de commande : remise en état	1	57–9
– Serrure de porte avec compensation de tolérance à partir n° de châssis 50 NK 015 279 : dépose et repose	1	–

Imprimé en Allemagne 000.5093.65.40 Edition Information : 10.92

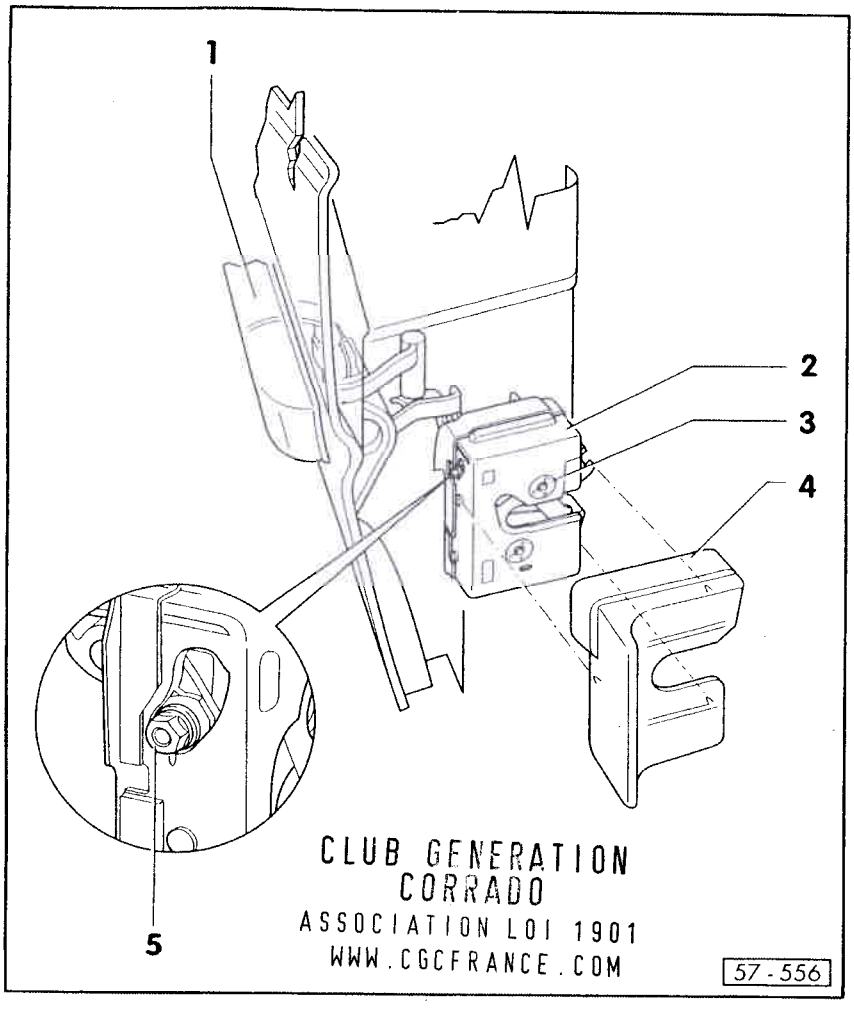

Serrure de porte avec pièces de commande : remise en état

Serrure de porte avec compensation de tolérance à partir du n° de châssis 50 NK 015 279 : dépose et repose

1. Poignée de porte
- ◆ Déposer et reposer ⇒ page 57-12 et IT n° 4

2. Serrure de porte avec compensation de tolérance
- ◆ Déposer et reposer ⇒ page 2

3. Vis à tête fraisée bombée
- ◆ 20 Nm

4. Protection

5. Ecrou six pans
- ◆ Compensation de tolérance

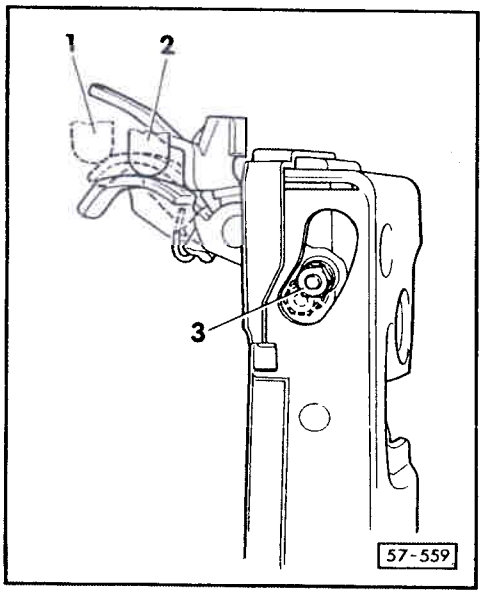

Dépose

- Déclipser la protection -4-.
- Dévisser la vis à tête fraisée bombée -3-.
- Tirer légèrement la serrure de porte -2- et bloquer le levier d'actionnement, ⇒ page 57-13.
- Extraire la serrure de porte et décrocher la biellette de la commande intérieure.

Repose

◀ - Desserrer l'écrou -3- ouverture de clé 5,5 mm. Le levier de déclenchement se détend.

1 – Position de montage

- Visser la serrure de porte. La compensation de tolérance entre le levier de déclenchement et le levier de d'inversion a alors lieu.

2 – Position de montage

- Resserrer l'écrou -3- à 2,4 Nm (côté gauche : filetage à droite, côté droit : filetage à gauche). Utiliser à cet effet la clé dynamométrique V.A.G 1783 et la clé polygonale V.A.G 1784.
- Procéder au réglage après chaque montage de poignée ou de serrure de porte et terminer par un contrôle de fonctionnement
- Remonter la protection.

Information Technique du Manuel de Réparation

Corrado 1989 ▶

Brochure Carrosserie-Travaux de montage Edition 01.90

Marquer dans le tableau des groupes de réparation

Groupe de réparation 57 **Information N°** **4**

Concerne: tous les véhicules à partir du châssis 50 NK 005 965

Sujet

La vis de fixation et le filetage dans la poignée de porte droite ont été modifiés: le filetage avec pas à droite est devenu un filetage avec pas à gauche.

CLUB GENERATION
CORRADO
ASSOCIATION LOI 1901
WWW.CGCFRANCE.COM

Sommaire	Information Technique page	Brochure à partir de la page
Poignée de porte avec éléments de commande: remise en état	–	57-9
- Poignée de porte: dépose et repose	1	57-12

Imprimé en Allemagne 000.5093.64.40 **Edition Information:** 02.92

Poignée de porte avec éléments de commande: remise en état

Poignée de porte: dépose et repose

Nota:

A partir du châssis 50 NK 005 965, le filetage sur la poignée de porte droite et sur la vis de fixation a été transformé progressivement en filetage avec pas à gauche. La surface de la vis de fixation avec pas à gauche est devenue "noir mat".

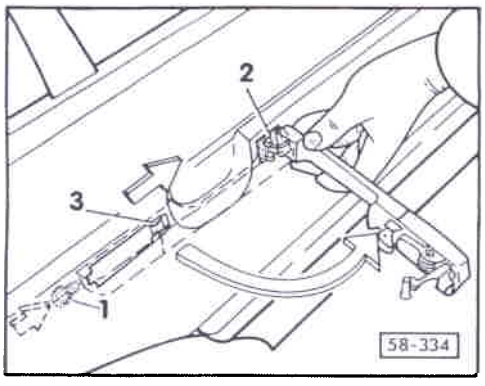

◄ – Dévisser la vis à tête bombée -1-.

– Pousser la poignée de porte dans le sens de la flèche et la retirer de la porte en la basculant.

Directives de repose:

– Vérifier si le support -2- et l'agrafe -3- ne sont pas endommagés.

– Contrôler le jeu (course à vide de la poignée de porte) entre la pièce de compensation et le levier de commande de la serrure de porte, le régler le cas échéant en tournant la pièce de compensation.
Valeur assignée: 0,1 + 1 mm.

♦ Vis à tête bombée: 7 Nm.

CLUB GENERATION
CORRADO
ASSOCIATION LOI 1901
WWW.CGCFRANCE.COM

V.A.G Service.

Information Technique du Manuel de Réparation

Corrado 1989 ▶

Brochure Carrosserie - Travaux de montage, édition 01.90

Marquer dans le tableau des groupes de réparation, colonne 66 **Information N°** **3**

Concerne: tous les modèles

Sujet:	I.T. page	Brochure à partir page

CLUB GENERATION
CORRADO
ASSOCIATION LOI 1901
WWW.CGCFRANCE.COM

Modification de l'aile et de la coquille de passage de roue

1 | 66-7

Afin d'obtenir un déplacement suffisant du pneu dans le passage de roue, le flasque d'aile a été modifié à compter de 07.90.

De façon correspondante, la coquille de passage de roue a également été modifiée dans la zone de jointure.

Après épuisement des stocks d'anciennes coquilles de passage de roue, seules des coquilles de passage de roue modifiées seront encore proposées dans le programme de pièces de rechange.

Pour les combinaisons de réparation:

Nouvelle coquille de passage de roue/ancienne aile
Nouvelle aile/ancienne coquille de passage de roue

il faut tenir compte des étapes de travail décrites ci-après.

Imprimé en Allemagne 000.5093.63.40 **Edition Information:** 02.91

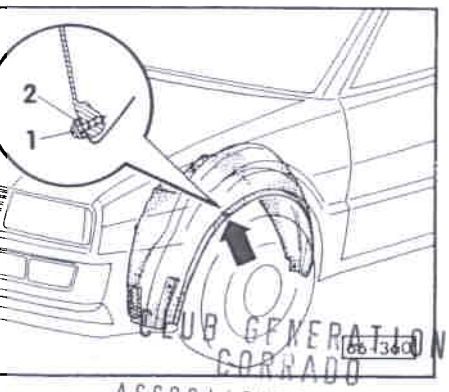

CLUB GENERATION CORRADO
ASSOCIATION LOI 1901
WWW.CGCFRANCE.COM

Nouvelle coquille de passage de roue/ancienne aile

◄ – Mettre en place la coquille de passage de roue dans l'aile et la fixer (la coquille de passage de roue sert de gabarit).

– Pour obtenir le point de fixation nécessaire, percer un trou de 7 mm ∅ dans le flasque d'aile -flèche-.

Nota:

- *La peinture doit être refaite conformément aux prescriptions du Manuel de Réparation «Peinture du véhicule» et, si nécessaire, les mesures de protection anticorrosion doivent être effectuées d'après les indications données dans le classeur «Traitement des surfaces/Matières chimiques».*

- *La méthode de réparation suivante est appropriée pour les avaries de peinture dans la zone non visible:*
  Passer deux couches (mouillé sur mouillé) de primer sur verre/sur peinture D 009 200 01 – temps d'évaporation env. 10 minutes.

– Fixer la coquille de passage de roue avec la vis à tête cruciforme -1- et la rondelle entretoise en plastique -2- (533 121 290).

Nouvelle aile/ancienne coquille de passage de roue

Pour la combinaison «Nouvelle aile/ancienne coquille de passage de roue», il faut effectuer le perçage avant la peinture.

V.A.G Service.

Information Technique du Manuel de Réparation

Corrado 1989 ▶

Brochure Carrosserie – Travaux de montage, édition 01.90

Marquer dans le tableau des groupes de réparation, colonne 57 **Information No** 2

Concerne: Véhicules avec verrouillage central

Sujet	I.T. page	Brochure à partir page
ELEMENT D'AJUSTAGE DU VOLET DE RESERVOIR A CARBURANT: REGLAGE		57-18

La tringlerie pour le verrouillage du volet de réservoir à carburant est dotée d'une enveloppe supplémentaire. Pour qu'ouverture et fermeture soient garanties, il est impérativement nécessaire de respecter le réglage de base décrit ci-après.

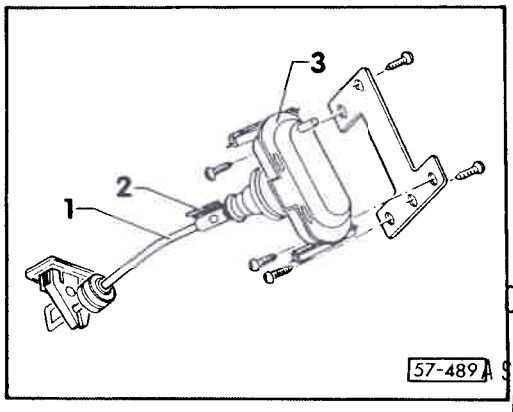

- Suspendre la tige de verrouillage -1- et la placer dans la charnière -2- de l'élément d'ajustage -3-.

CLUB GENERATION CORRADO
ASSOCIATION LOI 1901
WWW.CGCFRANCE.COM

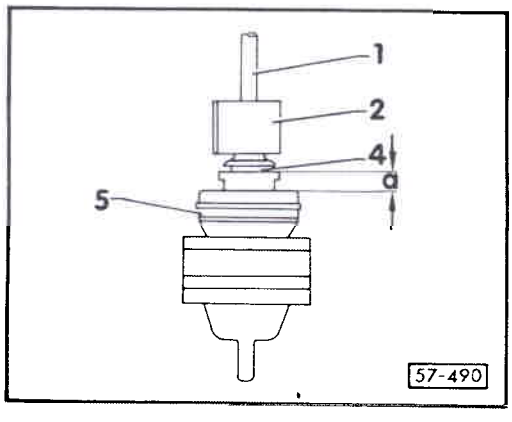

- Sortir la membrane de l'élément d'ajustage jusqu'à l'obtention d'une prétension de a = 4 mm entre l'appui de compensation -4- et la gaine en caoutchouc -5-.

34/135/-

Imprimé en Allemagne 000.5093.62.40 **Edition Information:** 10.90

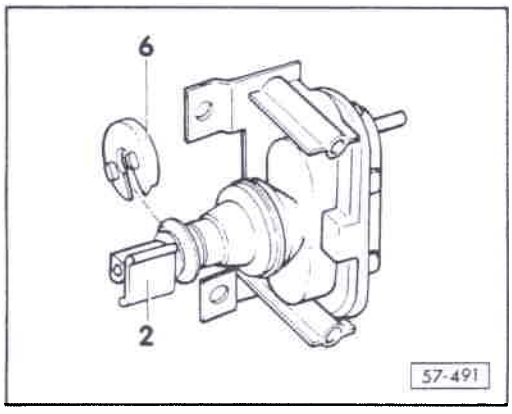

- Sur les véhicules à partir du n° de châssis 50 MK 002 478, l'élément d'ajustage est pourvu en série d'une rondelle d'écartement -6-. Elle permet de régler la prétension à a = 4 mm.

  En cas de remplacement d'un élément d'ajustage, la rondelle d'écartement -6- peut être réutilisée après qu'elle ait été retournée.

- Fermer la charnière -2- sur l'élément de réglage.

CLUB GENERATION
CORRADO
ASSOCIATION LOI 1901
WWW.CGCFRANCE.COM

V.A.G Service.

Information Technique du Manuel de Réparation

Corrado 1989 ▶

Brochure Carrosserie – Travaux de montage, édition 01.90

Marquer dans le tableau des groupes de réparation, colonne 57 **Information No** 1

Concerne: Véhicules avec verrouillage central

Sujet	I.T. page	Brochure à partir page
Suppression du loqueteau à bille dans la poignée extérieure de porte		57-12

Le loqueteau à bille dans le barillet a été supprimé sur les véhicules avec verrouillage central.

En cas de réparation, la bille -2- et le ressort de pression -3- n'ont pas besoin d'être reposés.

Après épuisement des stocks d'anciennes poignées de porte, il ne sera proposé exclusivement que des poignées de porte sans loqueteau à bille.

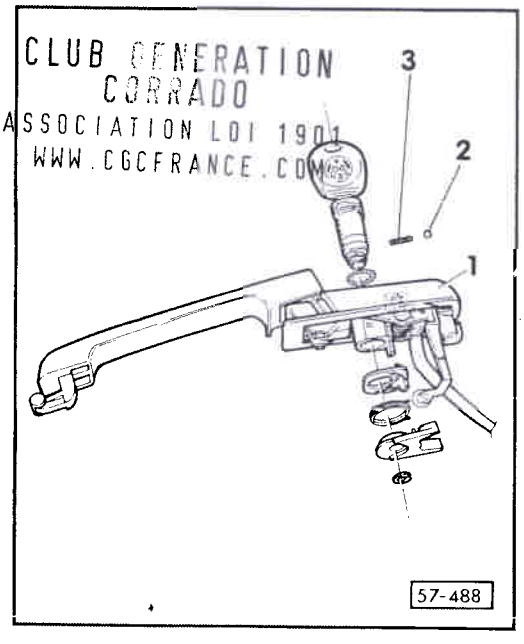

1 - Poignée extérieure de porte pour verrouillage central

2 - Bille pour encliquetage

3 - Ressort de pression

34/135/-

Imprimé en Allemagne 000.5093.61.40 **Edition Information:** 10.90

PRODUITS POUR CARROSSERIE - TRAVAUX DE MONTAGE

Produits de collage	N° de pièce	Utilisation Domaine d'application	Désignation Fabricant
• Colle universelle	D 001 200	Pour collage des matériaux d'absorption, d'isolation, des pièces en caoutchouc, des tapis, de l'ouate de rembourrage, des textiles. Ne convient pas aux feuilles en polyéthylène (feuilles minces, transparentes); utiliser à cet effet AKL 414 000 07.	
• Colle pour matière plastique (colle à base de cyanocrylate)	D 001 300	Pour collage du caoutchouc, du PUR, de l'EPDM.	
• Colle à deux composants	D 001 500	Pour collage: • des prises de cric: Audi 100 83 ► Audi 200 84 ► Audi 90 85 ► Audi Coupé 85 ►	
• Colle pour profils caoutchouc	D 002 100	Pour collage des joints de portes et de capots ainsi que des joints supplémentaires sur la tôle.	

CLUB GENERATION
CORRADO
ASSOCIATION LOI 1901
WWW.CGCFRANCE.COM

Produits de collage	N° de pièce	Utilisation Domaine d'application	Désignation Fabricant
• Ensemble de collage verre-métal	D 000 703	Pour collage des supports de rétroviseur et des ferrures de déflecteurs. L'activeur doit être utilisé avec la colle. L'appliquer sur le VERRE.	
• Ensemble de collage à 2 composants (PUR) - à durcissement rapide -	D 004 300 04	Pour collage à adhérence parfaite des pare-brise et des glaces latérales et arrière.	
• Ensemble de collage à 1 composant (PUR)	D 004 300 03	Pour collage à adhérence parfaite des pare-brise et des glaces latérales et arrière.	
• Activeur	AMV 181 800 01	Pour activation des glaces préenduites.	
• Enduit hermétique collant (PUR)	D 009 100 03 petite cartouche de 110 ml	Pour collage à adhérence parfaite des pare-brise, des glaces latérales et arrière (en supplément, si la cartouche de 300 ml comprise dans l'ensemble de réparation D 004 300 03 ne suffit pas ou pour étanchement ultérieur).	
• Applicateur pour primer	D 009 500 25	Pour l'application de différents primers.	

Produits de collage	N° de pièce	Utilisation Domaine d'application	Désignation Fabricant
• Primer pour surfaces vitrées/pour, surfaces peintes	D 009 200 01	Pour l'application d'une couche de fond en vue du collage des glaces. Doit être appliqué sur les glaces. Pour l'application d'une couche de fond aux propriétés adhésives sur des surfaces peintes avent l'utilisation de l'enduit hermétique collant (PUR). Compris également dans les ensembles de réparation D 004 300 03 et D 004 300 04.	
• Primer pour matières plastiques	D 009 600	Pour toutes les matières plastiques collées avec le produit de collage étanche à base de PUR.	
• Solvant de nettoyage	D 009 400 01	Pour nettoyage de toutes les surfaces en contact avec du primer ou de la colle. (compris également dans l'ensemble de réparation D 004 300 03).	
• Caoutchouc aux silicones	AMV 176 000 05 (noir) AMV 176 100 05 (blanc)	Pour collage et étanchement des renforts, des renforcements et des arceaux sur les carrosseries. Pour collage des pièces rapportées. SURPEINTURE IMPOSSIBLE!	

CLUB GENERATION
CORRADO
ASSOCIATION LOI 1901
WWW.CGCFRANCE.COM

Produits de collage	N° de pièce	Utilisation Domaine d'application	Désignation Fabricant
• Colle à dispersion	AKL 407 000 05	Colle à dispersion pour collage de ciels préformés ou de préformés épais sur les faces intérieures de carrosserie.	
• Colle universelle en pulvérisateur	D 006 000 04	Pour collage des isolants, revêtements en simili-cuir ou vinyle, de carton, mousse, tissu, des rembourrages de sièges.	
• Colle à 2 composants Durcisseur	D 000 801 D 000 802	Pour collage des matières plastiques contrecollées - pour capotes également - ainsi que des matières PVC. Proportion de mélange: (en poids) 10 x colle D 000 801 1 x durcisseur D 000 802	
• Ruban adhésif double face	AKL 434 019 25 (19 mm) ou AKL 440 025 (25 mm)	Collage de feuilles protectrices (PVC et polyéthylène) sur doublures des portes.	

Produits de collage	N° de pièce	Utilisation Domaine d'application	Désignation Fabricant
• Ruban adhésif	AKL 448 030	Entre jupe avant et spoiler.	
• Ruban adhésif double face	D 004 400	Collage des spoilers.	
• Enduit étanche adhésif à base de polyuréthane	AKD 476 KD5 05	Pour collage: des cuvelages de roue de secours Audi 100 83 ► Audi 200 84 ► des toits rehaussés type 2, (fabrication Westfalia UNIQUEMENT) Pour étanchement des toits rehaussés et des gouttières. Pour enduction de toutes les jointures soumises à de fortes torsions. Collage ou étanchement de métal, matière plastique et verre. Enduction des jointures importantes sur les parties soumises à des torsions. SURPEINTURE POSSIBLE!	

CLUB GENERATION
CORRADO
ASSOCIATION LOI 1901
WWW.CGCFRANCE.COM

Produits d'étanchéité	N° de pièce	Utilisation Domaine d'application	Désignation Fabricant
• Enduit hermétique collant aux silicones noir	AMV 176 000 05	Pour étanchement des toits rehaussés et des gouttières. Pour enduction de toutes les jointures soumises à de fortes torsions. Collage ou étanchement de métal, matière plastique et verre. Raccords des joints de portes et de capots, écrans déflecteurs, capotes, mains courantes de toit. SURPEINTURE IMPOSSIBLE!	
• Enduit hermétique collant aux silicones blanc	AMV 176 100 05	Pour collage et étanchement des toits rehaussés et des gouttières des véhicules fabriqués à Hanovre. Pour enduction de toutes les jointures soumises à de fortes torsions. Collage ou étanchement de métal, matière plastique et verre. Etanchement adhésif de profilés et écrans déflecteurs, gaines et joints en caoutchouc. SURPEINTURE IMPOSSIBLE!	
• Cordon d'étanchéité 10 mm ⌀	AKD 497 010 04 R 10	Pour étanchement de toutes les parties de la carrosserie vissées, feux AR combinés également.	

Produits d'étanchéité	N° de pièce	Utilisation Domaine d'application	Désignation Fabricant
• Cordon d'étanchéité butyle 5 mm ·Ø	AKL 450 005 05	Pour le collage et l'étanchement des pièces en matière plastique entre elles et sur les tôles peintes, feux AR et passages de carrosserie.	
• Enduit d'étanchéité pour glaces de fenêtres	D 001 007	Etanchement de toutes les glaces de fenêtres non étanches - ou également étanchement ultérieur des glaces collées avec adhérence parfaite.	
• Ruban d'étanchéité plastique	D 001 900 05	Etanchement des passages de vis, des câbles et des conduites et des pièces de carrosserie vissées.	
• Enduit d'étanchéité pour glaces de fenêtres CLAIR	-	Pour étanchement des glaces de fenêtres non étanches dans les cabriolets à capote claire.	Terodicht clair, référence 129.44 V Sté Teroscn GmbH, D-6900 Heidelberg 1
• Enduit d'étanchéité ACRYLIQUE NOIR	-	Pour étanchement des capotes de cabriolet noires au niveau de la frise de capotage.	Terostat 20 référence 128.06 V Sté Teroscn GmbH, D-6900 Heidelberg 1

CLUB GENERATION
CORRADO
ASSOCIATION LOI 1901
WWW.CGCFRANCE.COM

Produits d'étanchéité	N° de pièce	Utilisation Domaine d'application	Désignation Fabricant
o Enduit d'étanchéité ACRYLIQUE BLANC	-	Pour étanchement des capotes de cabriolet claires au niveau de la frise de capotage.	Terostat 20 référence 128.01 P Sté Teroson GmbH, D-6900 Heidelberg 1

Produits de scellement	N° de pièce	Utilisation Domaine d'application	Désignation Fabricant
• Produit de scellement liquide	D 000 600	Pour freinage des assemblages par boulons à partir de M8: p. ex. freinage de l'assemblage par boulons de la fixation de la ceinture de sécurité Audi 80 1987 ► Audi 90 1987 ►	
• Produit de scellement liquide	AMV 197 000 01	Pour freinage des assemblages par boulons jusqu'à M 6, p. ex. manivelle de lève-glace, toit coulissant/pivotant, etc. Démontage sans difficulté.	

CLUB GENERATION
CORRADO
ASSOCIATION LOI 1901
WWW.CGCFRANCE.COM

Produits de protection des surfaces	N° de pièce	Utilisation Domaine d'application	Désignation Fabricant
• Bourrelet (zinc) (rouleau)	AKL 381 035 50	Bourrelet pour les ailes ou les charnières du capot avant ou arrière en vue de la PROTECTION CONTRE LA CORROSION en cas de réparation.	

Produits chimiques	N° de pièce	Utilisation Domaine d'application	Désignation Fabricant
• Bombe aérosol	L 016 504	Plastifiant temporaire de peinture destiné à des travaux de remise en état sur la carrosserie, les pièces rapportées et les zones des charnières.	
• Lubrifiant	G 000 400	Pour lubrification des barillets, des serrures à pêne pivotant, des charnières de portes et de capots - produit hydrofuge.	
• Graisse en aérosol pour barillets	G 000 400 01	Pour graissage des barillets accessibles de l'extérieur, à titre d'entretien préventif.	
• Solvant de nettoyage pour restes de colle	D 002 000.10	Pour élimination des restes de colle frais sur les garnitures de capotes, revêtements de pavillon et intérieurs et garnitures de sièges, peut également être utilisé sur les surfaces peintes, à condition de ne pas le laisser agir longtemps.	
• Lubrifiant spécial	G 000 450 02	Toit coulissant/pivotant • Passat 1988 ► • Corrado 1989 ►	

CLUB GENERATION
CORRADO
ASSOCIATION LOI 1901
WWW.CGCFRANCE.COM

Produits chimiques	N° de pièce	Utilisation Domaine d'application	Désignation Fabricant
• Lubrifiant aux silicones	D 007 000 04	A utiliser pour la lubrification des toits coulissants, glissières de siège, lève-glace, tiges de guidage d'appuie-tête p. ex. ou comme auxiliaire de montage pour les raccords de flexibles. Protège les joints des portes et des capots contre le gel. Est également parfaitement adapté comme agent antigrincement pour toutes les matières plastiques. ATTENTION Ne pas l'utiliser à proximité d'ateliers de peinture!	

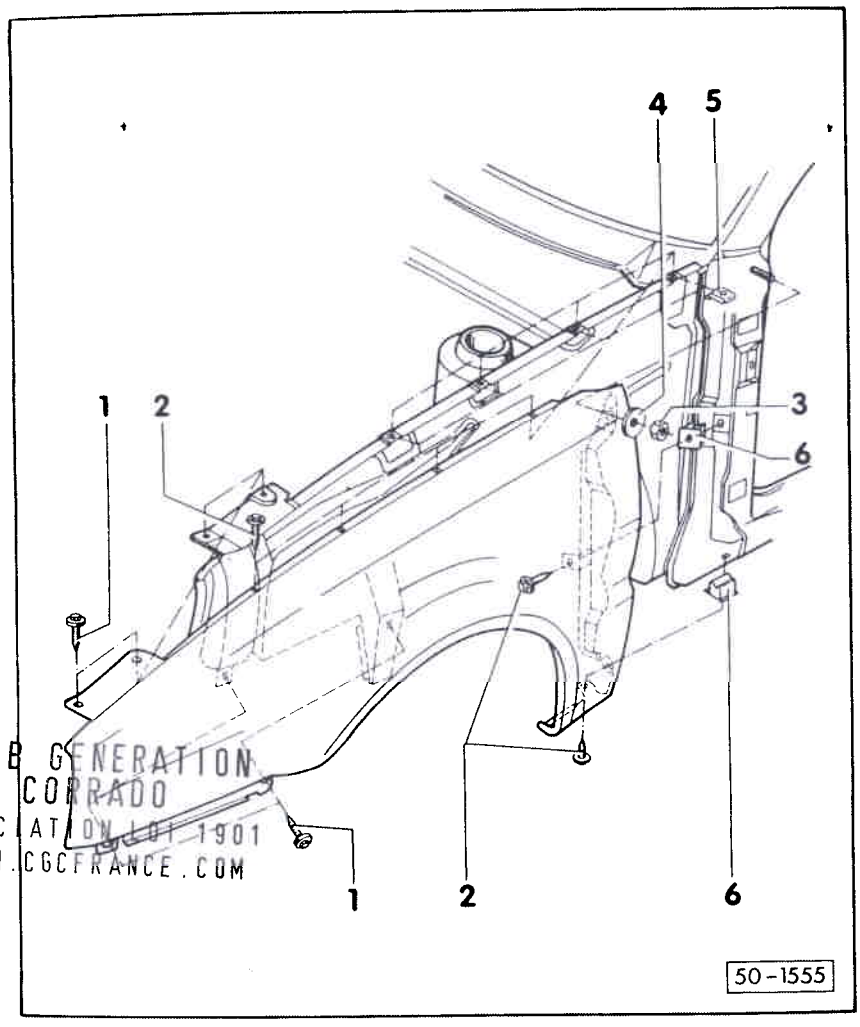

CLUB GENERATION CORRADO
ASSOCIATION LOI 1901
WWW.CGCFRANCE.COM

AILE AVANT - DEPOSE ET REPOSE

- Déposer le pare-chocs avant - cf. Groupe de Réparation 63.
- Déposer la coquille de passage de roue - cf. Groupe de Réparation 66.
- Dévisser les boulons de fixation -1- et -2-.

  Couple de serrage -1- = 10 Nm
  Couple de serrage -2- = 6 Nm

- Dévisser l'écrou 6 pans -3- et déposer la rondelle élastique -4-.

  Couple de serrage = 6 Nm

- Chauffer l'aile au niveau du montant A à l'aide d'une soufflante d'air chaud et la déposer (deuxième mécanicien nécessaire; le cas échéant, sectionner le PVC à l'aide d'un couteau de sellier).

Nota:
Ne chauffer que légèrement et brièvement le PVC. Le PVC ne doit ni changer de couleur ni former de cloques.

Repose

Avant de visser l'aile, contrôler la position correcte des fixe-rapid -5- et -6- (fig. 50-1555).

Appliquer une couche intermédiaire de zinc AKL 381 035 50 sur les points de vissage dans la zone de transition passage de roue, montant A et jupe.

Nota:

Tenir compte des mesures de protection contre la corrosion - Classeur "Traitement des surfaces/matières chimiques", Information Technique N° 27, édition 04.87.

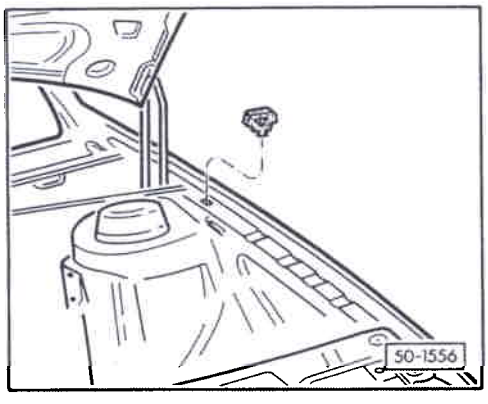

◄ Mettre en place la pièce de guidage en caoutchouc avant de régler la cote du joint.

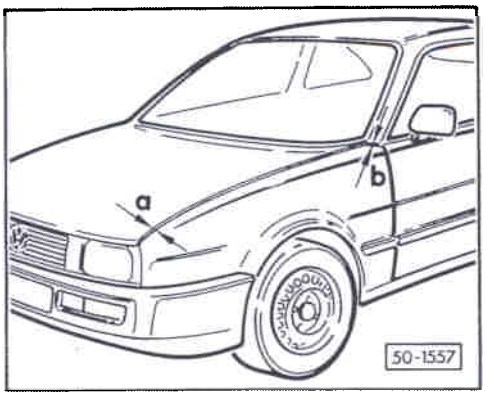

Cote du joint : réglage

Les boulons d'aile étant desserrés, régler la cote du joint en déplaçant l'aile.

a = 5,0 mm

b = 3,5 mm

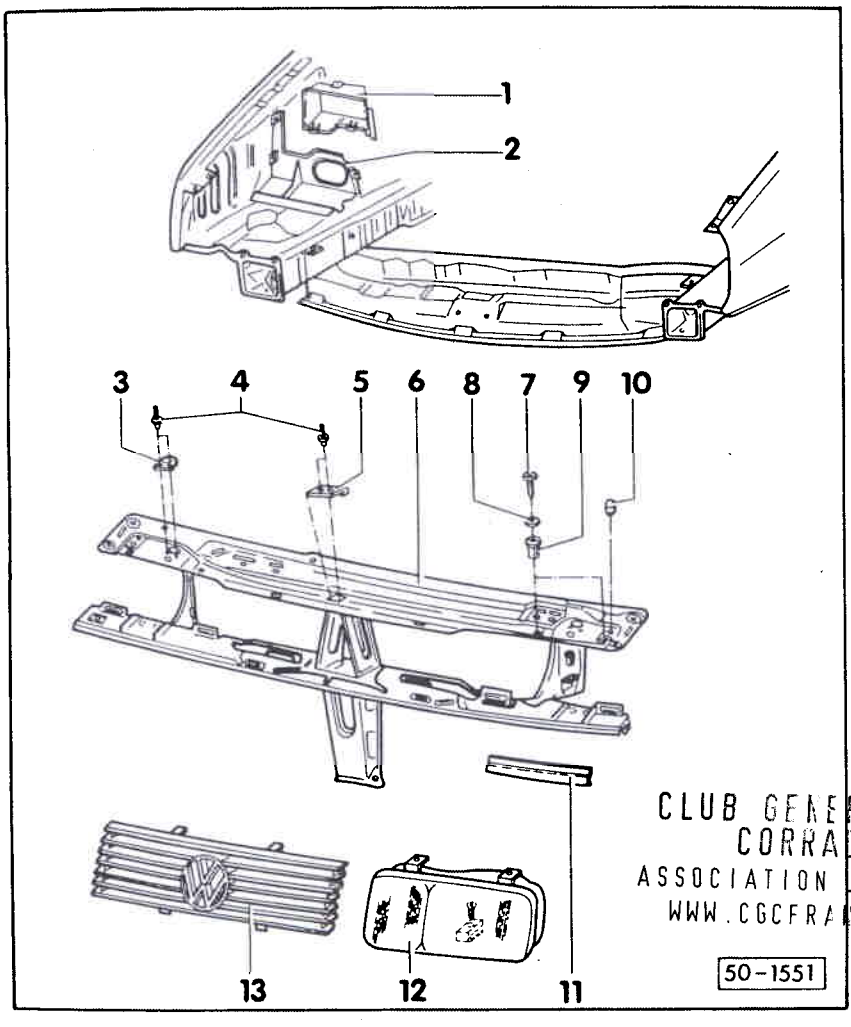

CLUB GENERATION CORRADO
ASSOCIATION LOI 1901
WWW.CGCFRANCE.COM

PORTE-SERRURE ET PIECES RAPPORTEES : DEPOSE ET REPOSE

Nota :

Le porte-serrure peut être déposé complet avec la calandre, les phares, l'avertisseur sonore ainsi que toutes les pièces rapportées.
Avant la dépose, il faut déposer

- le câble Bowden
  cf. Groupe de Réparation 55
- le pare-chocs
  cf. Groupe de Réparation 63

1- Pièce de cloisonnement
   - Déposer - cf. fig. 1

2- Volet de la pièce de cloisonnement
   - Déposer - cf. fig. 1

3- Pièce de guidage pour pênes gauche et droit

4- Rivet creux

5- Patin pour crochet d'arrêt

6- Porte-serrure

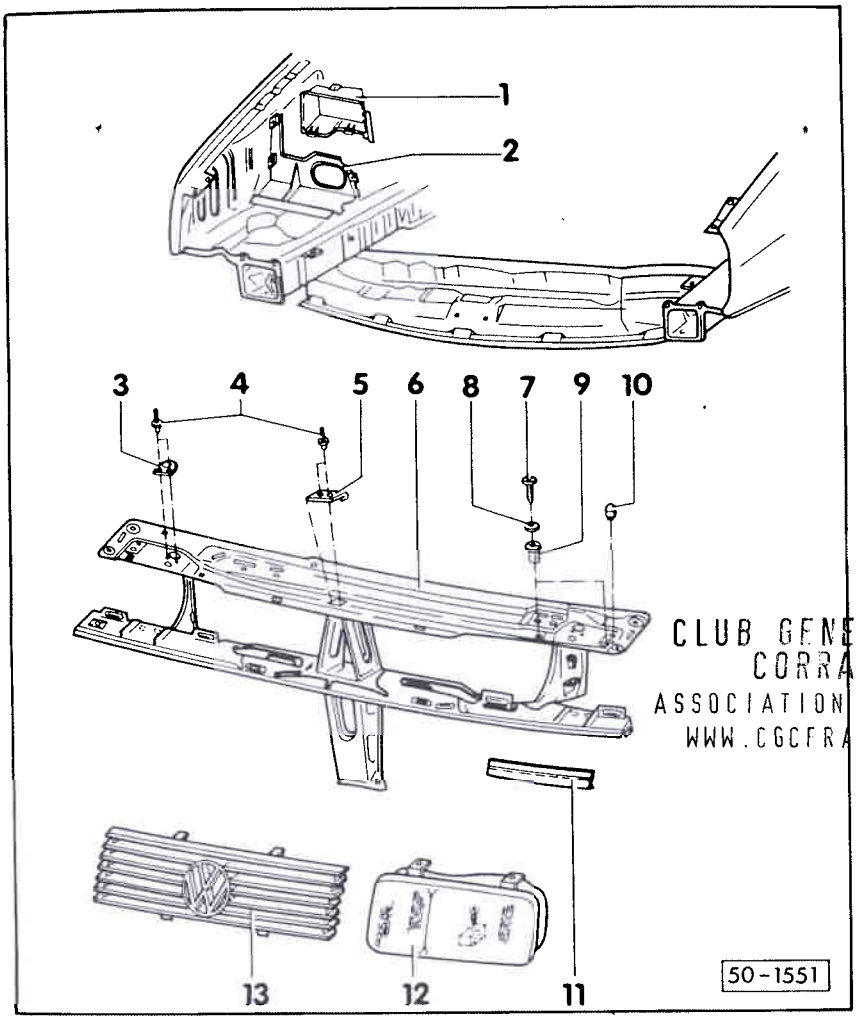

7- Vis à tête cruciforme
• 1 Nm

8- Rondelle

9- Ecrou d'écartement

10- Butées caoutchouc gauche et droite

11- Joints CX gauche et droit

12- Phare
• Déposer - cf. fig. 2

13- Calandre

CLUB GENERATION
CORRADO
ASSOCIATION LOI 1901
WWW.CGCFRANCE.COM

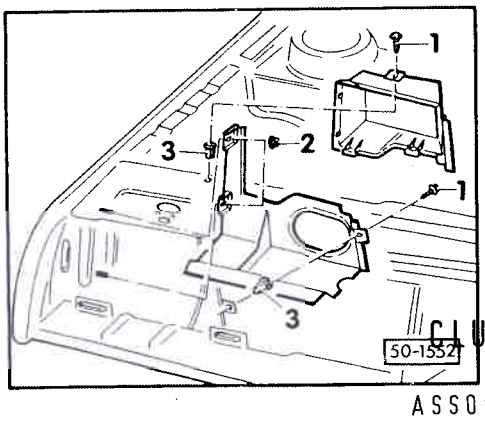

Fig. 1 Pièce de cloisonnement : dépose

- Dévisser les vis à tôle 6 pans -1-.
  Couple de serrage = 1,5 Nm

- Dévisser les écrous 6 pans -2-.
  Couple de serrage = 6 Nm

- Les écrous d'écartement -3- sont enclipsés.

CLUB GENERATION
CORRADO
ASSOCIATION LOI 1901
WWW.CGCFRANCE.COM

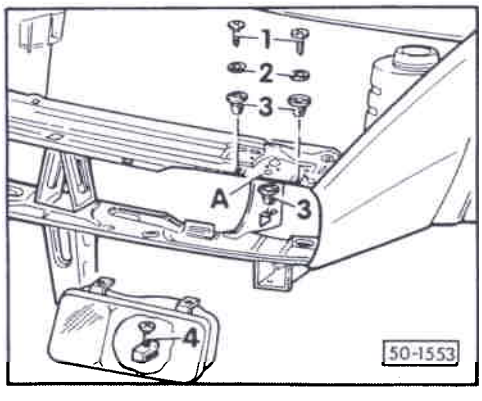

Fig. 2 Phare : dépose

- Dévisser les vis à tête cruciforme -1-.
  Couple de serrage = 1 Nm.

- Dévisser la vis à tête cruciforme -4- par l'orifice de montage -A- jusqu'à ce qu'il soit possible de sortir le phare (ne pas dévisser plus loin).
  Couple de serrage = 1 Nm.

  2 - Rondelle

  3 - Ecrou d'écartement

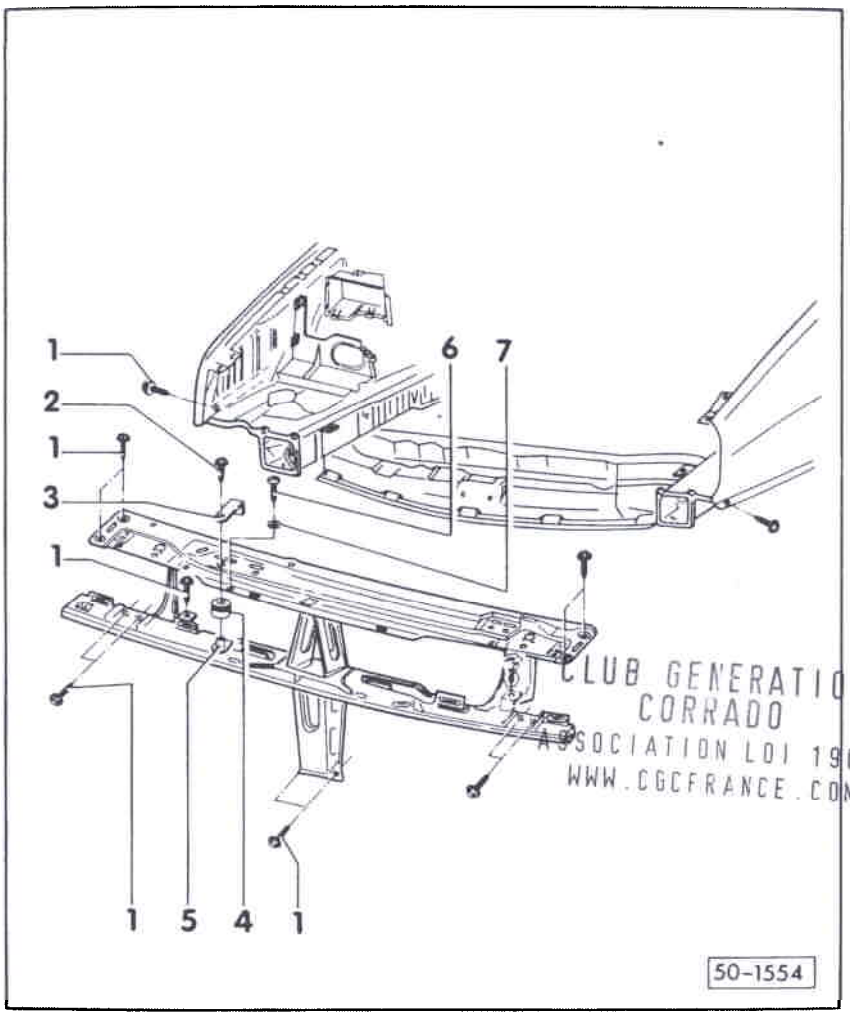

CLUB GENERATION CORRADO
ASSOCIATION LOI 1901
WWW.CGCFRANCE.COM

PORTE-SERRURE : DEPOSE ET REPOSE

1- Vis à tôle 6 pans
   • Couple de serrage = 8 Nm

2- Boulon 6 pans

3- Supports supérieurs, gauche et droit du radiateur

4- Protecteurs caoutchouc gauche et droit

5- Supports inférieurs, gauche et droit du radiateur

6- Vis à tête cruciforme

7- Rondelle en matière plastique

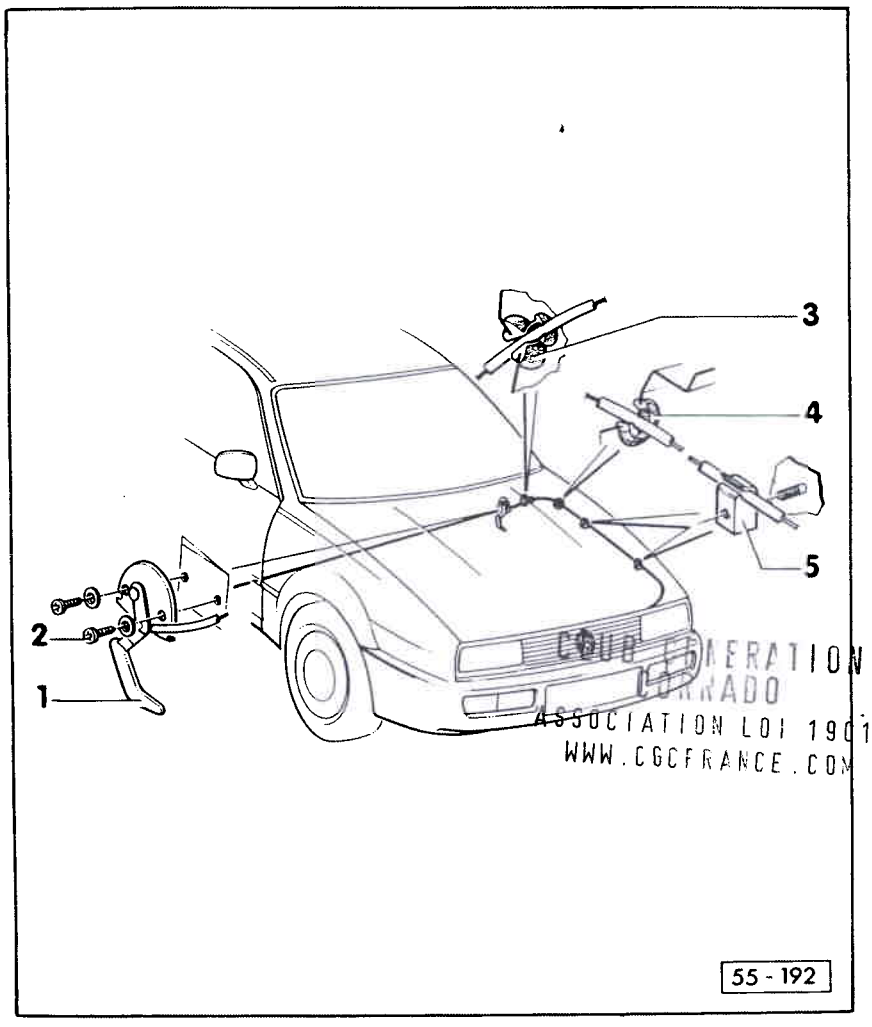

CLUB GENERATION CORRADO
ASSOCIATION LOI 1901
WWW.CGCFRANCE.COM

CABLE BOWDEN DU CAPOT AVANT :
- DEPOSE ET REPOSE

1- Levier de commande

2- Vis à tôle et rondelles
- 11 Nm

3- Protecteur
- Cloison transversale

4- Protecteur
- Allonge caisson d'eau

5- Clip de fixation
- Sur cuvette de jambe de force et partie supérieure de passage de roue

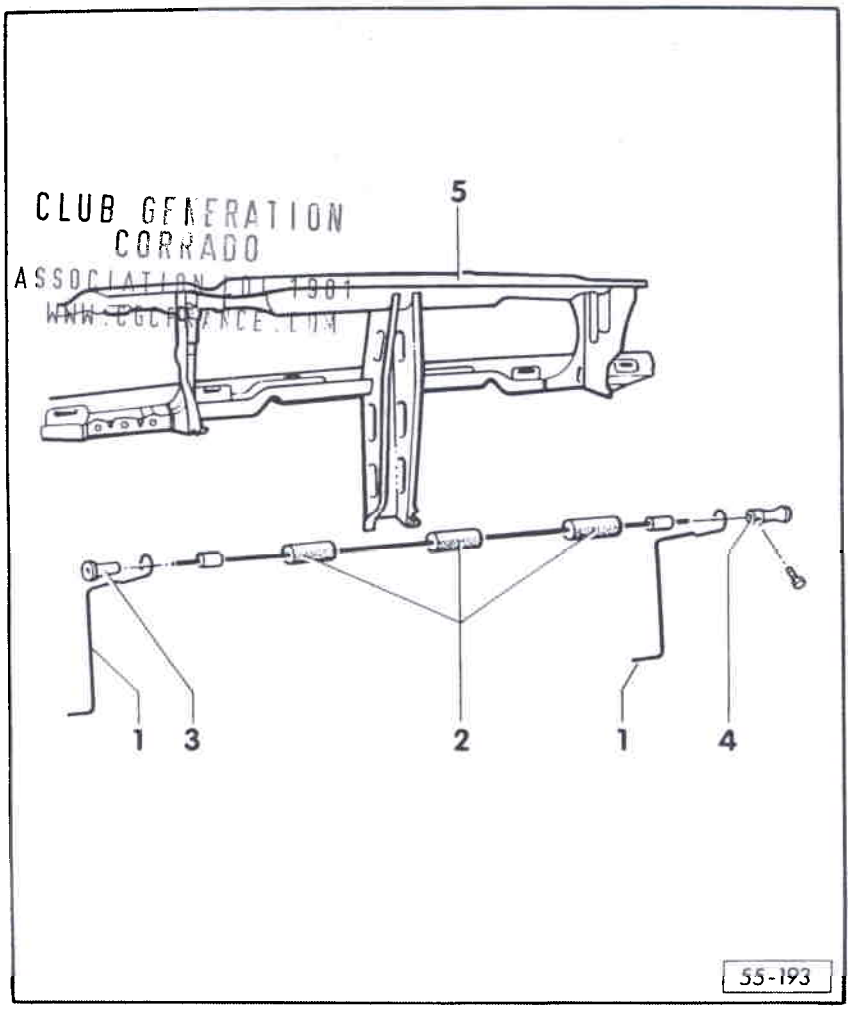

CLUB GENERATION CORRADO
ASSOCIATION LOI 1901
WWW.CGCFRANCE.COM

CABLE BOWDEN DU CAPOT AVANT
- PORTE-SERRURE

1- Ressort de torsion

2- Protecteur du câble Bowden

3- Manchon de guidage

4- Manchon de calage avec vis

5- Porte-serrure

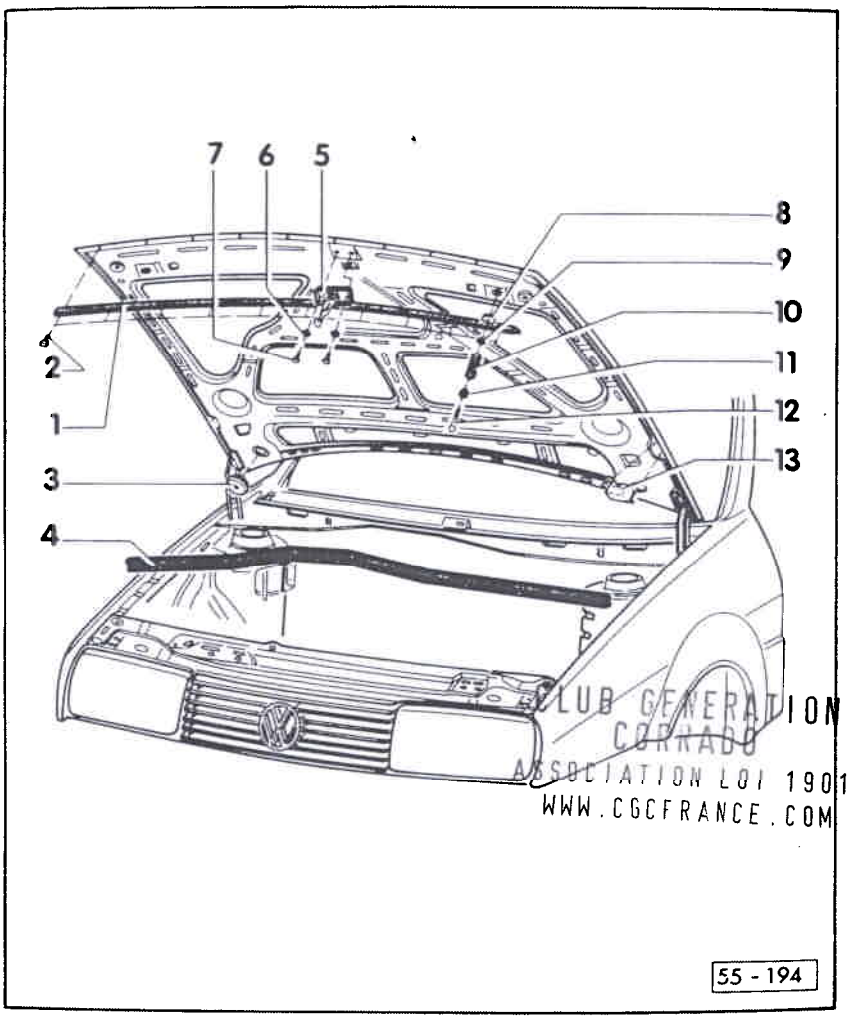

CLUB GENERATION CORRADO
ASSOCIATION LOI 1901
WWW.CGCFRANCE.COM

CAPOT AVANT - REMISE EN ETAT

1- Joint du capot avant

2- Clip

3- Capuchons gauche et droit

4- Joint du caisson d'eau

5- Crochet d'arrêt

6- Rondelles élastiques

7- Boulons 6 pans
• 10 Nm

8- Rondelles gauche et droite

9- Ecrous crénelés gauche et droit
• 10 Nm

10- Ressorts de pression gauche et droit

11- Douilles gauche et droite

12- Pênes gauche et droit
• Régler - cf. fig. 1, 2

13- Epaisseurs gauche et droite

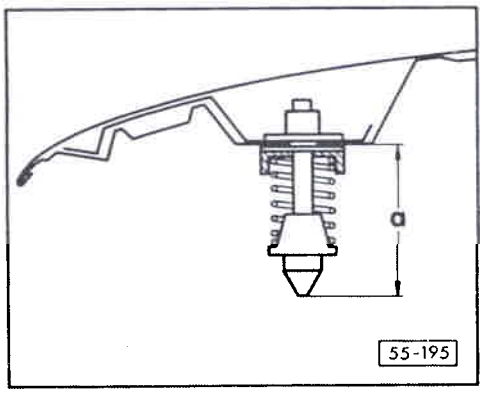

◄ Fig. 1 Pênes : réglage

- Régler les pênes gauche et droit à la cote a - 57 mm.

- Les butées caoutchouc gauche et droite doivent être entièrement engagées dans le porte-serrure.

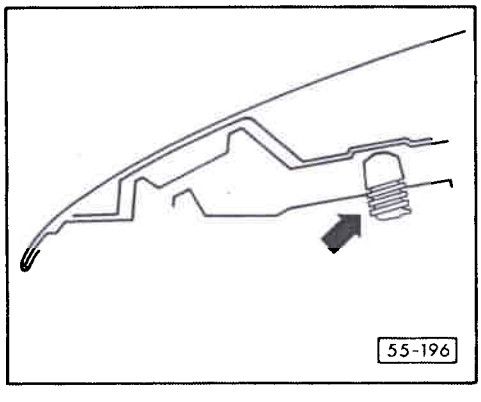

◄ Fig. 2 Butées caoutchouc : réglage

- Après avoir procédé au réglage des pênes gauche et droit, ajuster le capot en dévissant les butées caoutchouc - flèche - gauche et droite de façon qu'il se trouve au même niveau que l'aile.

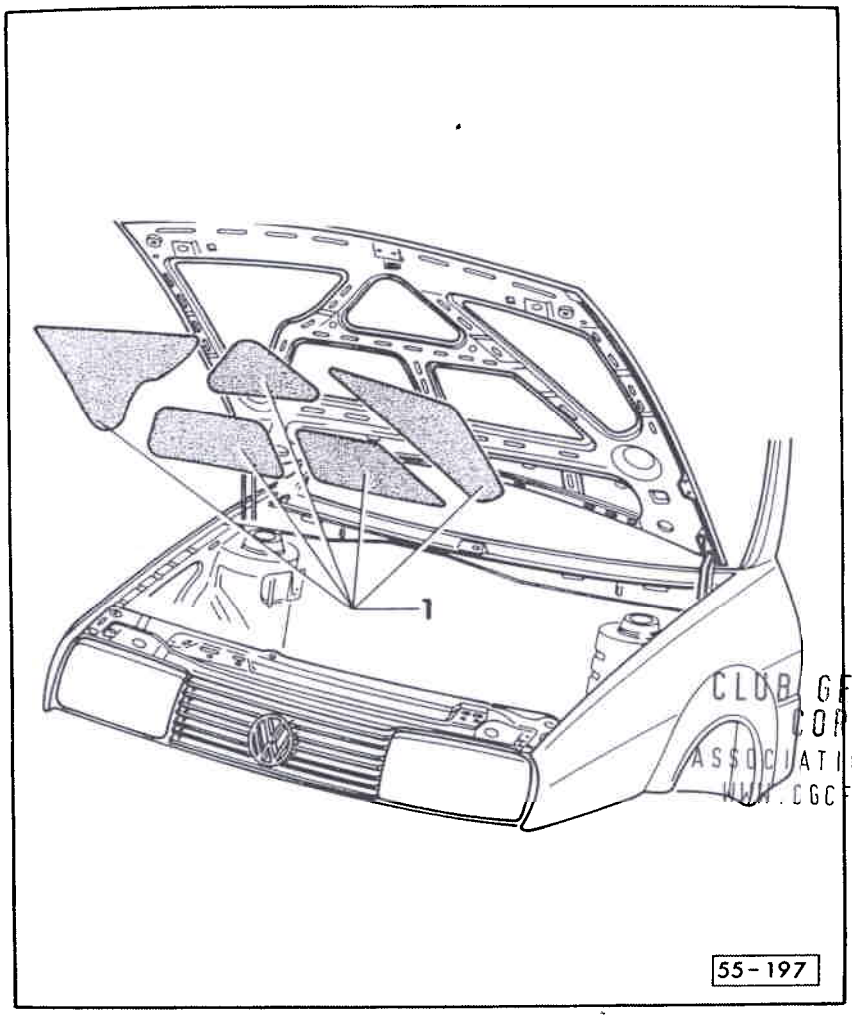

CLUB GENERATION
CORRADO
ASSOCIATION LOI 1901
WWW.CGCFRANCE.COM

CAPOT AVANT - INSONORISATION :
REMISE EN ETAT

- Avant de coller les insonorisants -1-, nettoyer la face intérieure de la tôle - produit de nettoyage D 009 400 01 (les insonorisants sont autocollants).

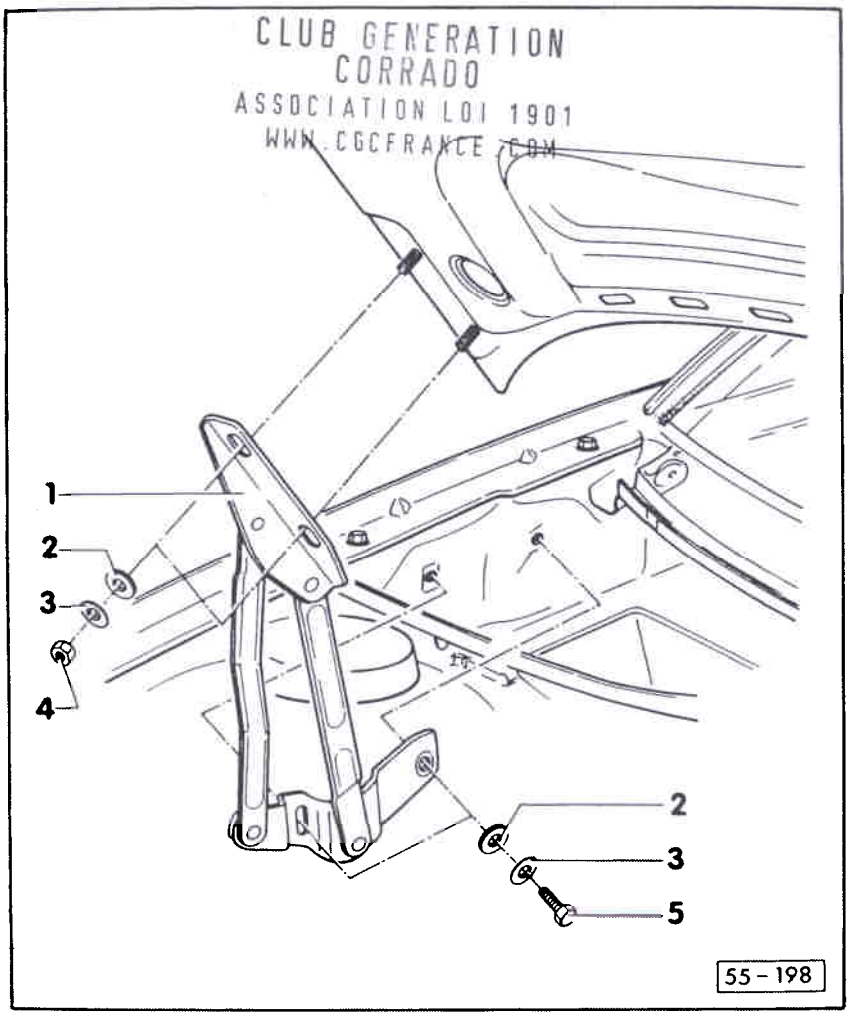

CLUB GENERATION
CORRADO
ASSOCIATION LOI 1901
WWW.CGCFRANCE.COM

CHARNIERE DU CAPOT AVANT :
REMISE EN ETAT

1- Charnière
- Les trous oblongs dans l'élément de charnière servent à l'ajustage longitudinal du capot avant

2- Rondelle

3- Rondelle élastique

4- Ecrou 6 pans
- Couple de serrage = 10 Nm

5- Boulon 6 pans
- Couple de serrage = 8 Nm

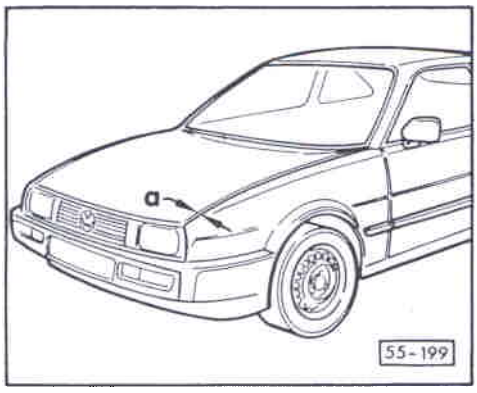

◄ Capot avant - réglage de la cote de l'interstice

- Les boulons de l'aile étant desserrés, régler la cote de l'interstice en déplaçant l'aile.

a = 5 mm

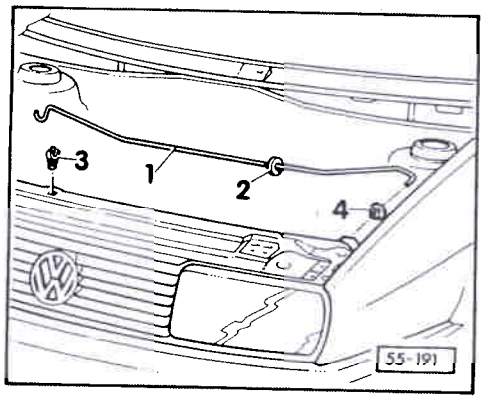

Béquille de capot avant : remplacement

◄ - Maintenir le capot.

- Déplier la béquille de capot avant -1- et la sortir de la douille -4-.

-2- Butée caoutchouc

-3- Clip de la béquille

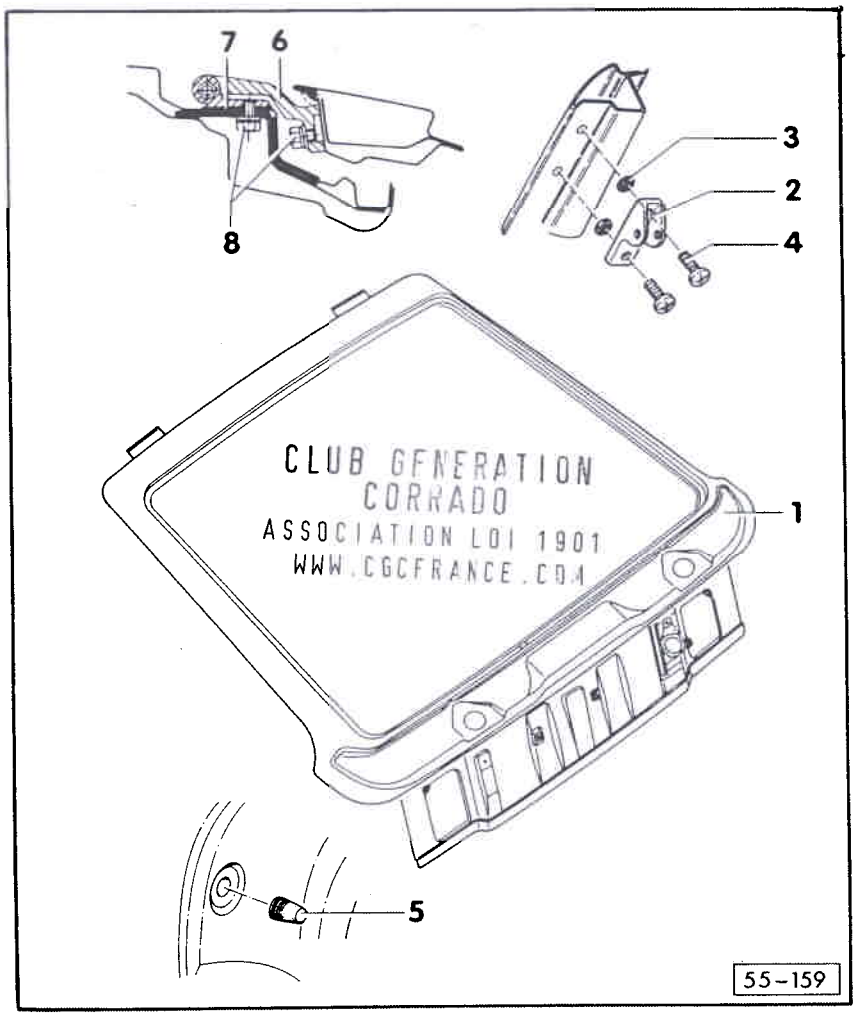

CLUB GENERATION CORRADO
ASSOCIATION LOI 1901
WWW.CGCFRANCE.COM

HAYON - REMISE EN ETAT

1- Hayon
• Hayon : régler - fig. 1

2- Palier de fixation du ressort à air comprimé

3- Bague-joint

4- 11 Nm

5- Butée caoutchouc
• Régler - fig. 2

6- Charnière

7- Joint

8- 10,5 Nm

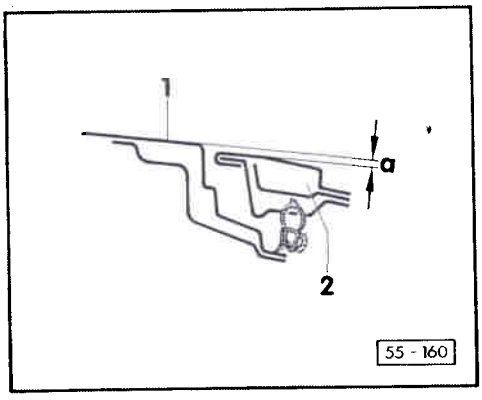

◄ Fig. 1 Hayon : réglage

Le réglage du hayon s'effectue au niveau de la charnière (trous surdimensionnés), dans les éléments de charnière.

Procéder au réglage suivant le schéma.

a = 1,7 mm (mesurés au centre du toit)

1 = contour du toit

2 = hayon

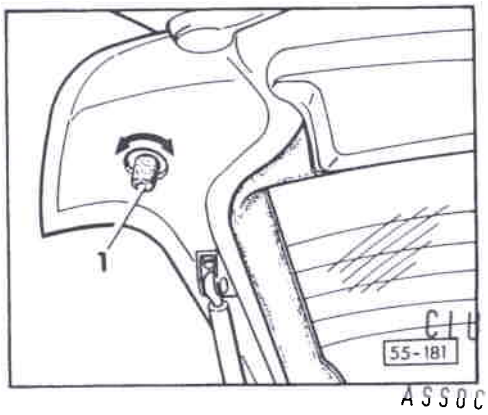

◄ Fig. 2 Butée caoutchouc : réglage

Après avoir réglé le pêne, régler le hayon à l'aide de la butée caoutchouc -1- de sorte qu'il se trouve au même niveau que la carrosserie.

CLUB GENERATION CORRADO
ASSOCIATION LOI 1901
WWW.CGCFRANCE.COM

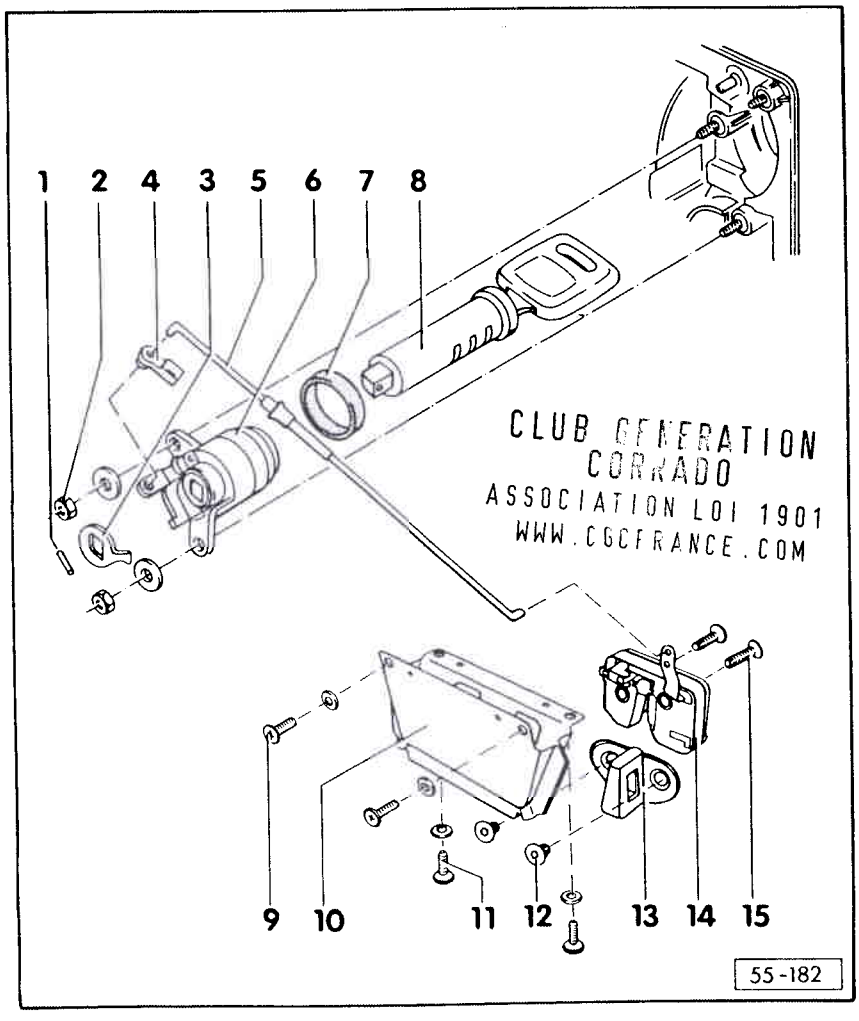

CLUB GENERATION CORRADO
ASSOCIATION LOI 1901
WWW.CGCFRANCE.COM

SERRURE DE HAYON - REMISE EN ETAT

1- Goupille de serrage
- Déposer - fig. 1

2- Ecrou 6 pans
- 10 Nm

3- Excentrique

4- Clip de tringlerie

5- Tringle de commande
- Régler le barillet par rapport à la serrure avec le raccord fileté (réduction de la course à vide au niveau du barillet)
- Enclipser l'extrémité de la tringle, enfoncer la tringle de commande dans le raccord fileté sans jeu mais sans précontrainte et l'arrêter avec l'anneau curseur

6- Logement du barillet

7- Bague-joint

8- Barillet
- Remplacer le barillet - fig. 2

9- Boulon 6 pans
- 23 Nm

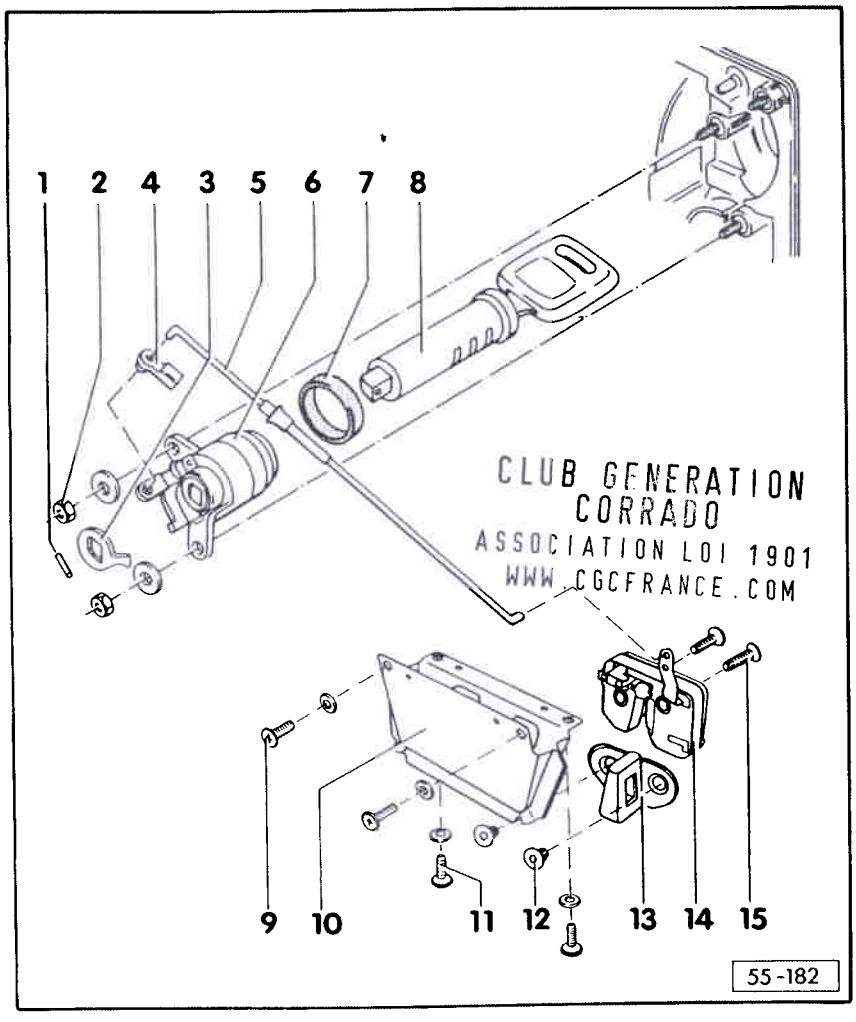

CLUB GENERATION
CORRADO
ASSOCIATION LOI 1901
WWW.CGCFRANCE.COM

10- Logement de la serrure

11- Boulon 6 pans
- 23 Nm

12- Boulon 6 pans creux
- 23 Nm

13- Coin de verrouillage
- Lors du réglage, veiller à ce que l'interstice du hayon soit régulier

14- Serrure de hayon
- Déposer - fig. 3

15- Boulon 6 pans creux
- 23 Nm

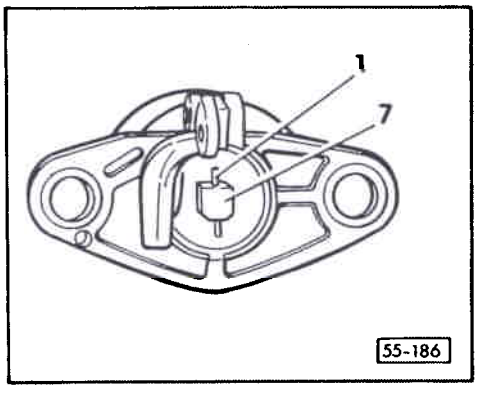

Fig. 1 Goupille de serrage : dépose

Pour pouvoir déposer le barillet, il faut au préalable chasser la goupille de serrage -1- du barillet -7- à l'aide d'un mandrin.

Fig. 2 Barillet : remplacement

Afin de conserver une fermeture identique à celle existant sur le véhicule, il faut modifier le barillet de rechange en changeant la position des gâches pour obtenir la même fermeture qu'avant.

Des gâches et les ressorts allant avec sont proposés dans le catalogue de pièces de rechange correspondant (Ensembles réparation - Groupe principal 8).

Graisser les gâches avec ressorts avec le lubrifiant G 000 400 avant de les mettre en place dans les canaux de guidage du barillet.

Les gâches suivantes sont disponibles :

- Numéro de pièce de rechange 443 898 041 A (hauteur de la gâche 13,5 mm)
- Numéro de pièce de rechange 443 898 041 (hauteur de la gâche 12 mm)

Nota :

Obtention de la fermeture identique, voir également l'Information Spéciale N° 18, édition 07.88

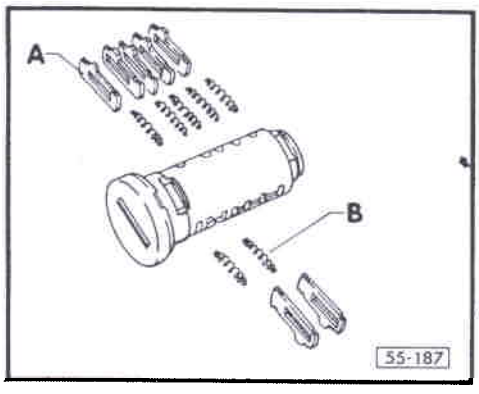

◄ A - Gâches

B - Ressorts de gâche

CLUB GENERATION CORRADO
ASSOCIATION LOI 1901
WWW.CGCFRANCE.COM

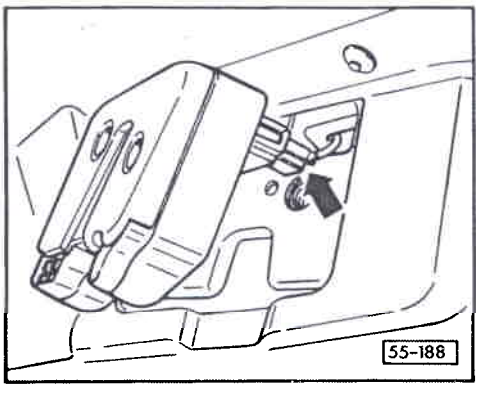

◄ Fig. 3 Serrure de hayon : dépose

- Déposer le revêtement du hayon et déclipser la tringle de commande.
- Dévisser les boulons 6 pans creux. Couple de serrage = 23 Nm.
- Sortir légèrement la serrure du hayon et débrancher la connexion -flèche- de l'éclairage du compartiment à bagages.

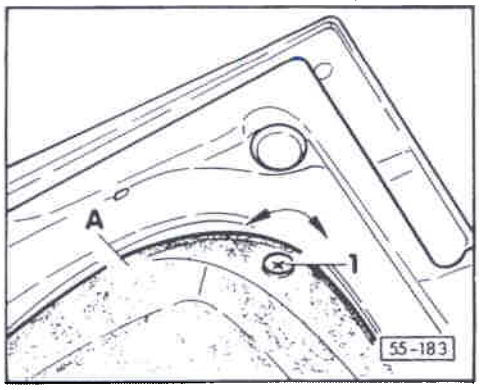

Dispositif de levage du hayon : remplacement

- Tourner les clips -1- de 90° (déverrouiller) et déposer le revêtement -A- du hayon.

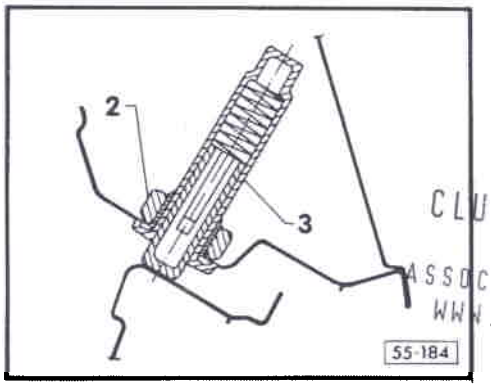

- Dévisser la plaque taraudée -2- et extraire le dispositif de levage -3- du hayon, par le bas.

CLUB GENERATION CORRADO
ASSOCIATION LOI 1901
WWW.CGCFRANCE.COM

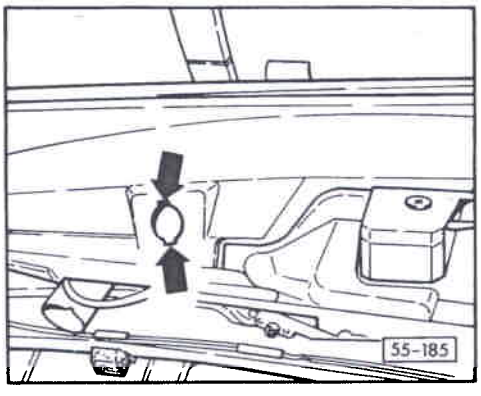

Nota :

Lors de la repose, veiller à ce que les cames de la plaque taraudée s'enclenchent après serrage dans les encoches -flèches- du hayon.

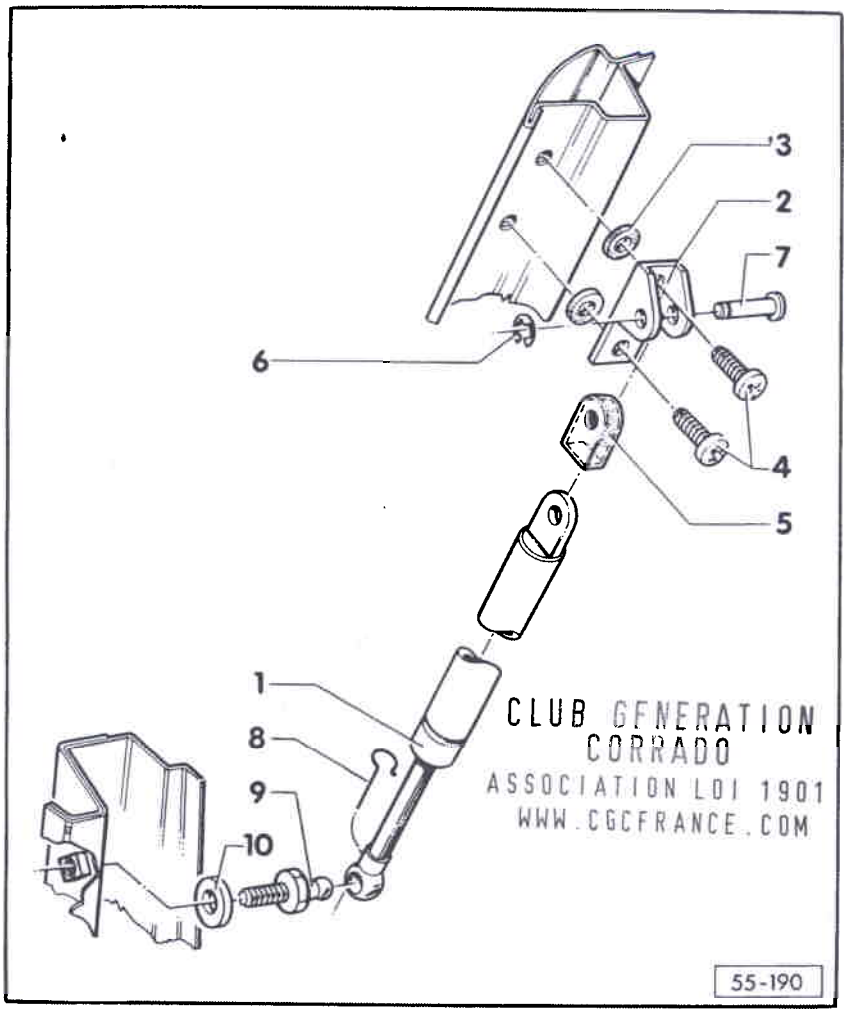

RESSORT A AIR COMPRIME - REMISE EN ETAT

1- Ressort à air comprimé

2- Palier de fixation du ressort à air comprimé

3- Bague-joint

4- Boulon
- 11 Nm

5- Capuchon de protection

6- Segment d'arrêt
- L'extraire

7- Pivot
- Le sortir

8- Agrafe de sûreté
- La déclipser

9- Pivot à rotule
- 11 Nm
- Extraire le ressort à air comprimé

10- Rondelle

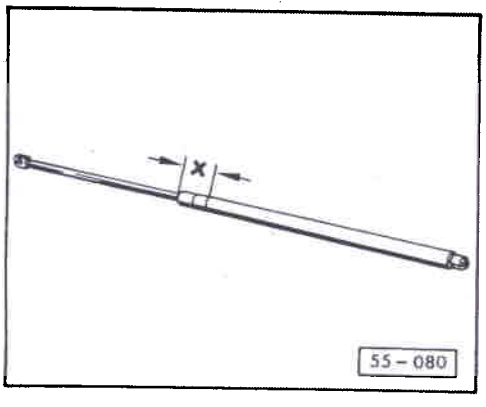

Ressort à air comprimé : dégazage

- Serrer le ressort à air comprimé dans l'étau au niveau de la cote x = 50 mm.

- Scier le cylindre du ressort à air comprimé au premier tiers de la longueur totale du cylindre - en partant de l'arête repère côté tige de piston.

Attention!

Le serrage dans l'étau ne doit être effectué que dans ce secteur - sinon danger d'accident!

Nota :

Lors du sciage, porter des lunettes de protection. Il est en outre utile de couvrir le secteur de découpe avec un chiffon pour arrêter les projections d'huile.

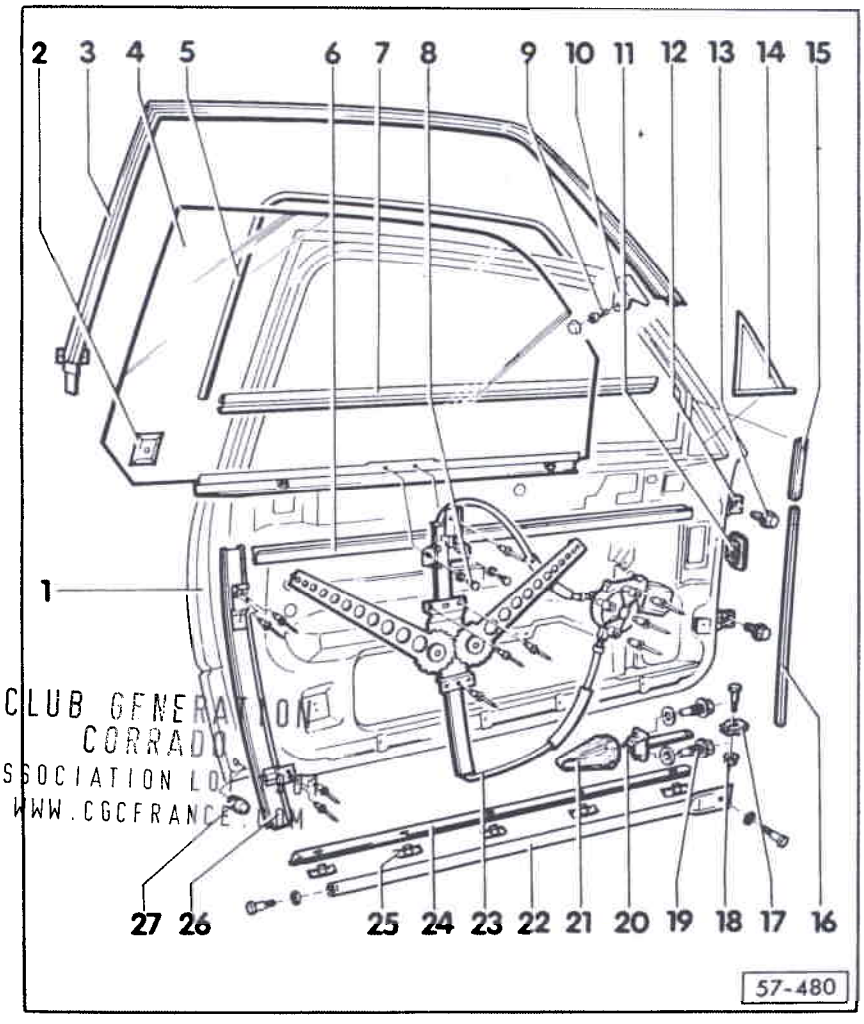

CLUB GENERATION CORRADO
ASSOCIATION LOI 1901
WWW.CGCFRANCE.COM

PORTE AVANT - REMISE EN ETAT

1- Porte
- Déposer et reposer - fig. 1
- Réglage de la porte uniquement possible au niveau des charnières de porte avec l'outil spécial 3114

2- Coulisseau de glace de porte
- Partie intégrante de la glace de rechange
- Produits de collage - cf. fig. 6

3- Cadre-moulure
- Fixé par pressions dans le cadre de glace (autocollant)

4- Glace de porte
- Déposer - fig. 5
- Monter la chaussure de glace - fig. 6

5- Profil de protection d'arête de porte

6- Etanchement intérieur de pertuis de glace

7- Etanchement extérieur de pertuis de glace

8- Boulons 6 pans
- 7 Nm

9- Vis à tête cruciforme
- Vis à tête cruciforme avec cache - est vissée dans le cache -14-

10- Equerre de fixation

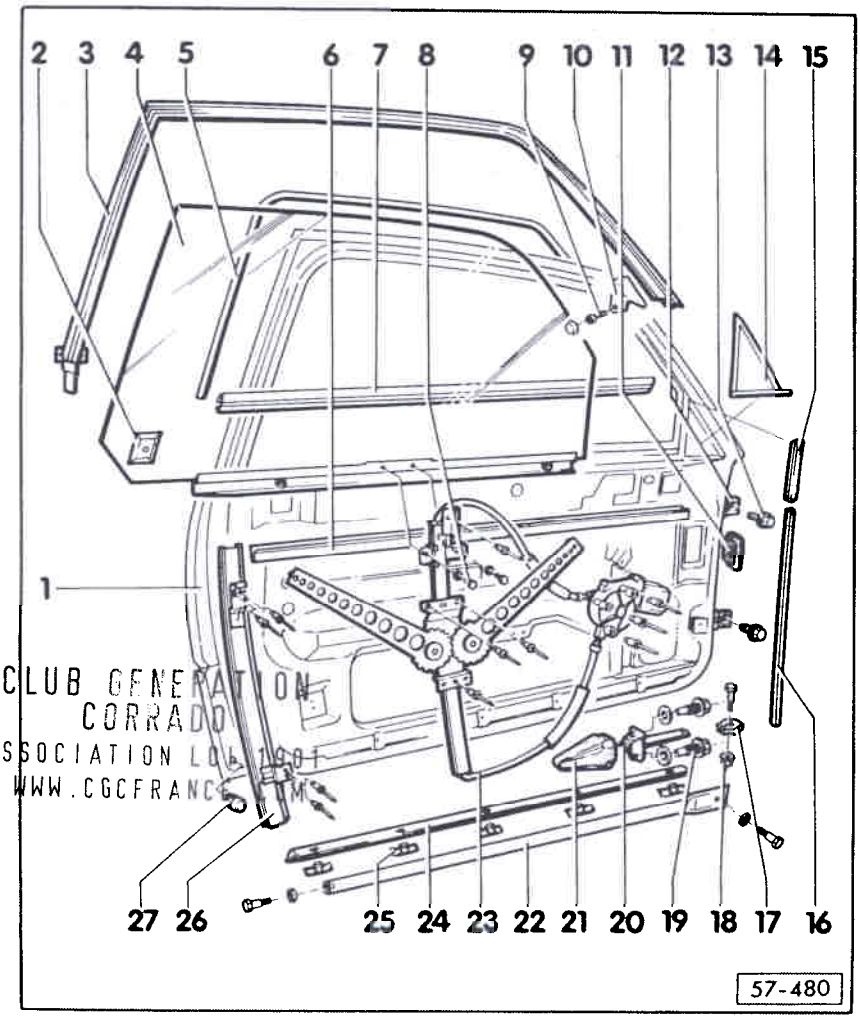

CLUB GENERATION CORRADO
ASSOCIATION LOI 1901
WWW.CGCFRANCE.COM

11- Cache de l'arrêt de porte
- Autocollant - collé sur montant A

12- Charnière de porte

13- Boulon 6 pans
- 55 Nm

14- Cache
- Enclipsé et vissé dans la partie avant (vis -21-)

15- Guide-glace supérieur
- Fixé par pressions dans le canal de guidage

16- Guide-glace inférieur
- Fixé par pressions dans le canal de guidage

17- Agrafe

18- Ecrou de sûreté
- 3 Nm

19- Boulon 6 pans
- 4 Nm

20- Arrêt de porte

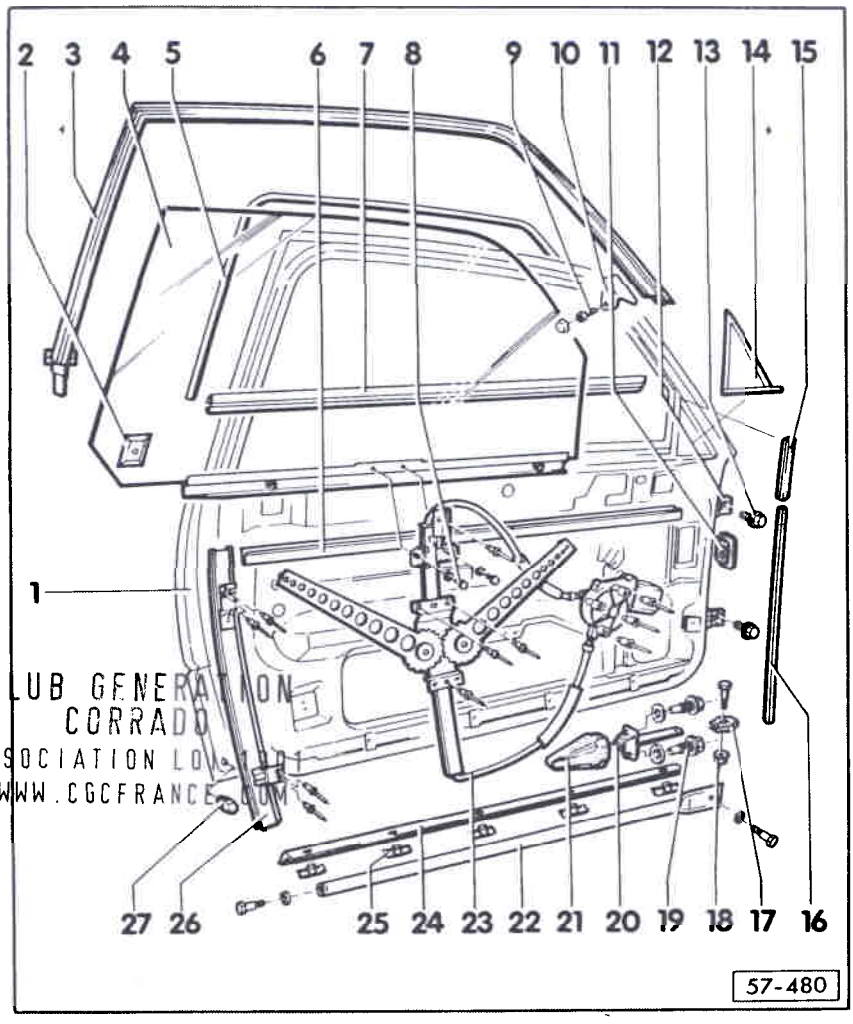

CLUB GENERATION CORRADO
ASSOCIATION LOI 1901
WWW.CGCFRANCE.COM

21- Gaine

22- Support élément antichocs (USA uniquement)

23- Lève-glace
- Déposer - fig. 2
- Percer les rivets - fig. 3
- Reposer - fig. 4

24- Joint supplémentaire de porte
- Autocollant

25- Clips de fixation
- Sont enclipsés sur le pivot en T de la porte

26- Rail de guidage
- Riveté - rivets N 101 283 01

27- Butée de porte
- Régler avec une légère précontrainte

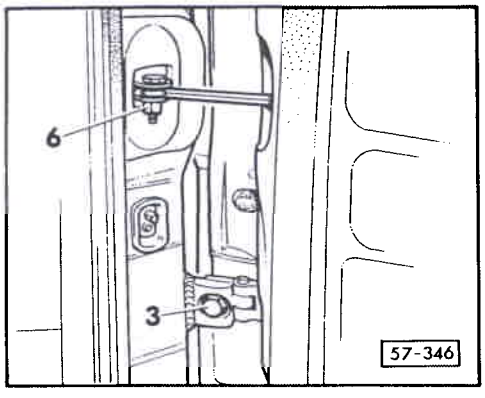

◄ Fig. 1 Porte : dépose et repose

- Dévisser l'écrou -6- et extraire le boulon.
- Dévisser le boulon 6 pans -3- des charnières supérieure et inférieure.
- Déposer la porte (avec un second mécanicien).

Couples de serrage : écrou -6- = 3 Nm
boulon 6 pans -3- = 55 Nm

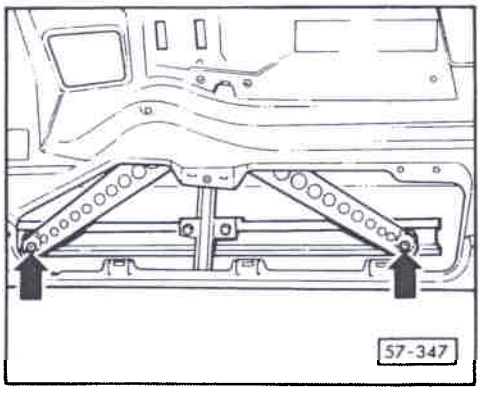

◄ Fig. 2 Lève-glace : dépose

- Descendre la glace de porte à l'aide de la manivelle.
- Dévisser la glace de porte et extraire les bras de guidage -flèches-.
- Repousser la glace de porte vers le haut et la fixer (p. ex. avec du ruban adhésif).

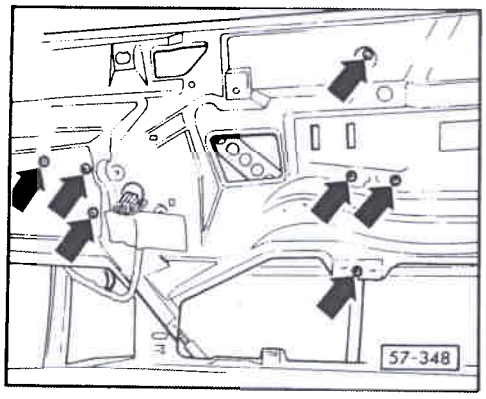

Fig. 3 Rivets : perçage

- Percer les têtes de rivet -flèches- avec un foret hélicoïdal ø 5 mm et chasser les tiges de rivet vers l'intérieur avec un mandrin.
- Extraire le lève-glace de l'ouverture inférieure de montage.

Nota :

Contrôler si les emplacements des rivets ne présentent pas d'endommagement à la peinture et prendre le cas échéant des mesures de protection anti-corrosion.

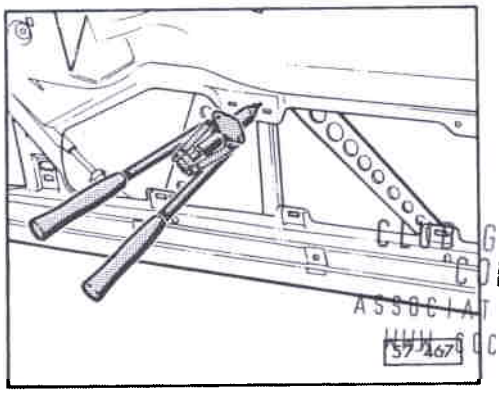

CLUB GENERATION CORRADO
ASSOCIATION LOI 1901
WWW.GCCFRANCE.COM

Fig. 4 Lève-glace : repose

- Engager le lève-glace dans la porte et l'ajuster en fonction des trous de fixation.
- Riveter le lève-glace sur la tôle intérieure de porte (rivets - N 101 283 01).

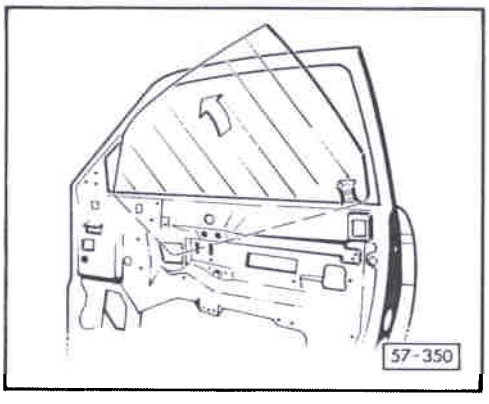

Fig. 5 Glace de porte : dépose

- Descendre la glace de porte à l'aide de la manivelle.
- Dévisser la glace de porte et extraire les bras de guidage (voir également fig. 2), basculer la glace de porte vers l'avant et la sortir par le haut (étanchement intérieur du pertuis de glace déposé).

Couple de serrage = 7 Nm

Repose :

Le coulisseau -2- (voir fig. 57-345) doit, lors de la mise en place de la glace de porte, s'engager dans le rail de guidage -26-.

Réglage

- Visser légèrement la glace de porte avec le lève-glace. Remonter la glace jusqu'en haut avec la manivelle (la glace est centrée) et visser la glace de porte.

Couple de serrage = 7 Nm

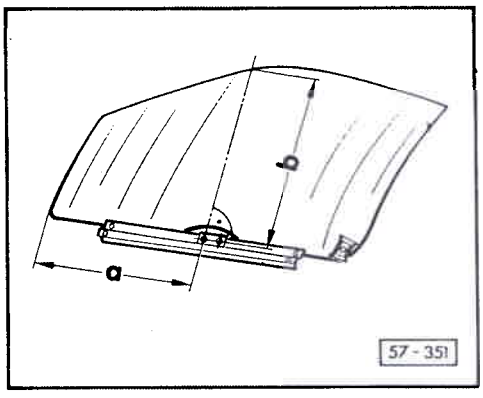

Fig. 6 Chaussure de glace: collage sur la glace de porte

En cas de réparation, nettoyer la zone de collage de la glace de porte et y appliquer du primer.

Coller la chaussure de glace avec de la colle PLR D 009 100 03 (petite cartouche) sur la glace de porte. Avant la repose, laisser durcir la zone de collage chaussure de glace/glace de porte au moins 24 heures.

Cotes de la chaussure de glace:

a = 425 mm

b = 475 mm (sans compter le côté bombé de la glace)

CLUB GENERATION
CORRADO
ASSOCIATION LOI 1901
WWW.CGCFRANCE.COM

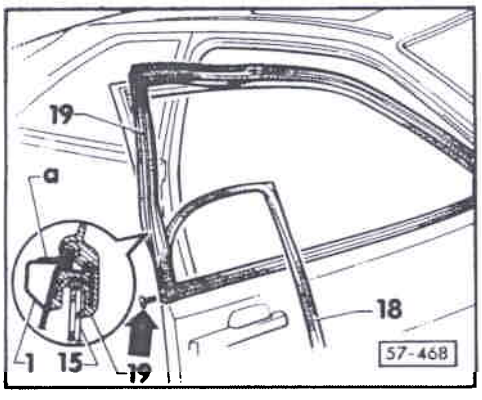

Fig. 7 Cadre-moulure : dépose

- Déposer le cache (écrans triangulaires intérieur et extérieur).
  Dévisser l'equerre de fixation (cf. fig. 57-430, rep. 10).
- Enlever le profil de protection des arêtes -18- du flasque.
- Détacher le cadre-moulure -19- du flasque.
  (Attention au clip; percer le trou du clip en cas de nouveau joint).

Le cadre-moulure est collé au niveau de la lèvre intérieure sur le cadre de porte.

a - surface de collage
1 - cadre de porte
15 - glace de porte

Cadre-moulure : repose

- Enduire la zone de collage de primer spécial sika et laisser sécher pendant 10 minutes.
- Engager d'abord le cadre-moulure -19- par l'arrière dans le pertuis de porte.
- Repousser le cadre-moulure -19- vers le bas et l'enfoncer sur le flasque en partant du coin supérieur.

N'enlever le papier protecteur de la bande adhésive qu'une fois que le cadre-moulure est positionné correctement.

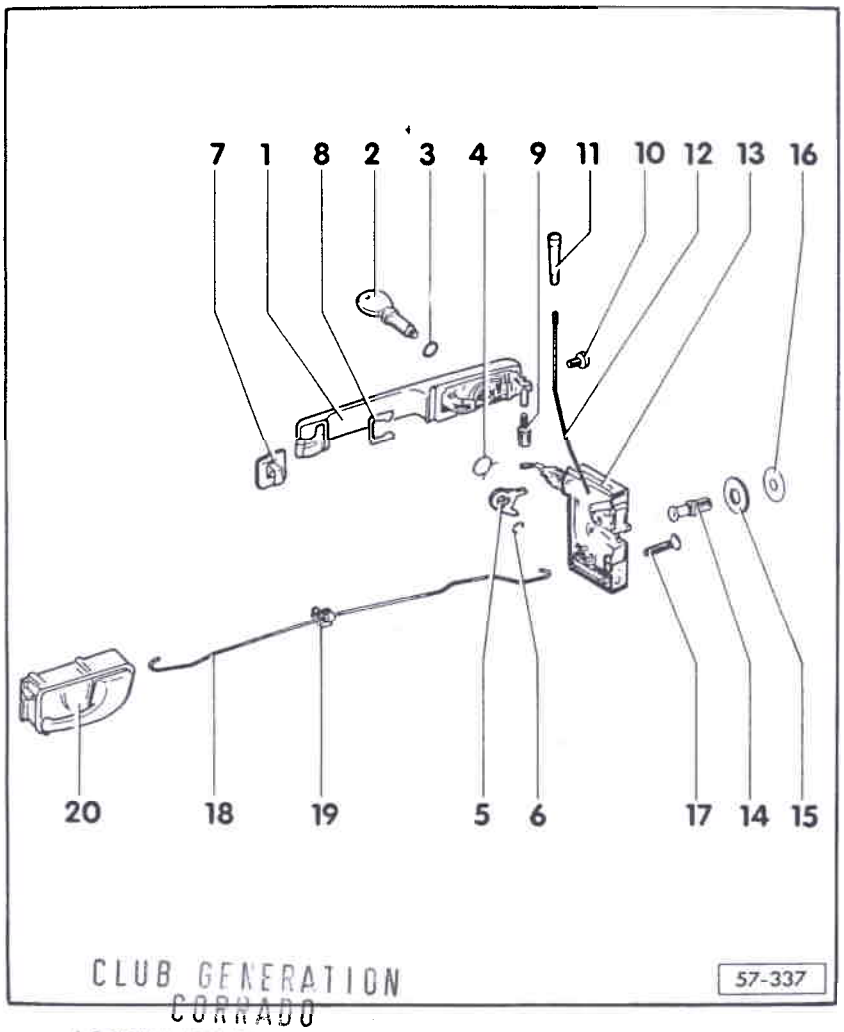

CLUB GENERATION
CORRADO
ASSOCIATION LOI 1901
WWW.CGCFRANCE.COM

SERRURE DE PORTE ET ELEMENTS DE COMMANDE - REMISE EN ETAT

1- Poignée de porte
- Déposer et reposer - fig. 8
- Sur les véhicules équipés d'une "commande confort", il convient de déposer au préalable le revêtement de la porte et de débrancher la connexion.
- Réduire la course à vide de la poignée de porte en tournant l'épaisseur (rep. 9)

2- Barillet
- Déposer uniquement avec la clé en place
- Conserver une fermeture identique - fig. 9

3- Bague-joint

4- Ressort

5- Pêne pivotant

6- Segment d'arrêt

7- Embase
- Pour la dépose, la tourner de 90°

8- Agrafe

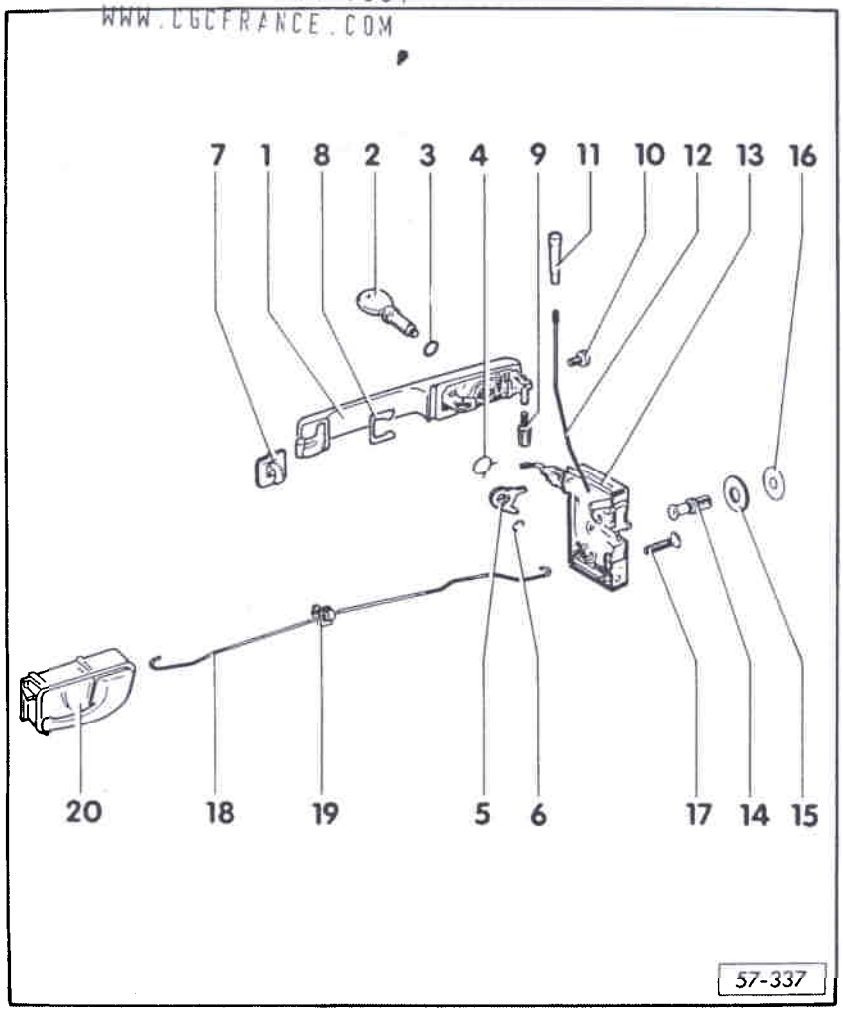

9- Epaisseur
- Réglable en vue de la réduction de la course à vide au niveau de la poignée de porte
- Jeu entre l'épaisseur et le levier de commande de la serrure de porte : 0,1 + 1 mm
- Pour effectuer le réglage, déposer la poignée de porte ou, si le revêtement de porte est déposé, régler depuis l'intérieur de la porte

10- Vis à tête bombée
- 3,5 Nm

11- Bouton de sûreté
- Vissé

12- Tringle de sûreté

13- Serrure de porte
- Déposer (la glace de porte doit être fermée). Dévisser les vis, sortir légèrement la serrure de porte et arrêter le levier de commande depuis le bas à l'aide d'un tournevis (cf. fig. 10)

  Extraire la douille de sûreté de la serrure

- Reposer - fig. 10
- Régler le cas échéant la course à vide entre la serrure de porte et la poignée de porte - cf. rep. 9 "poignée de porte"

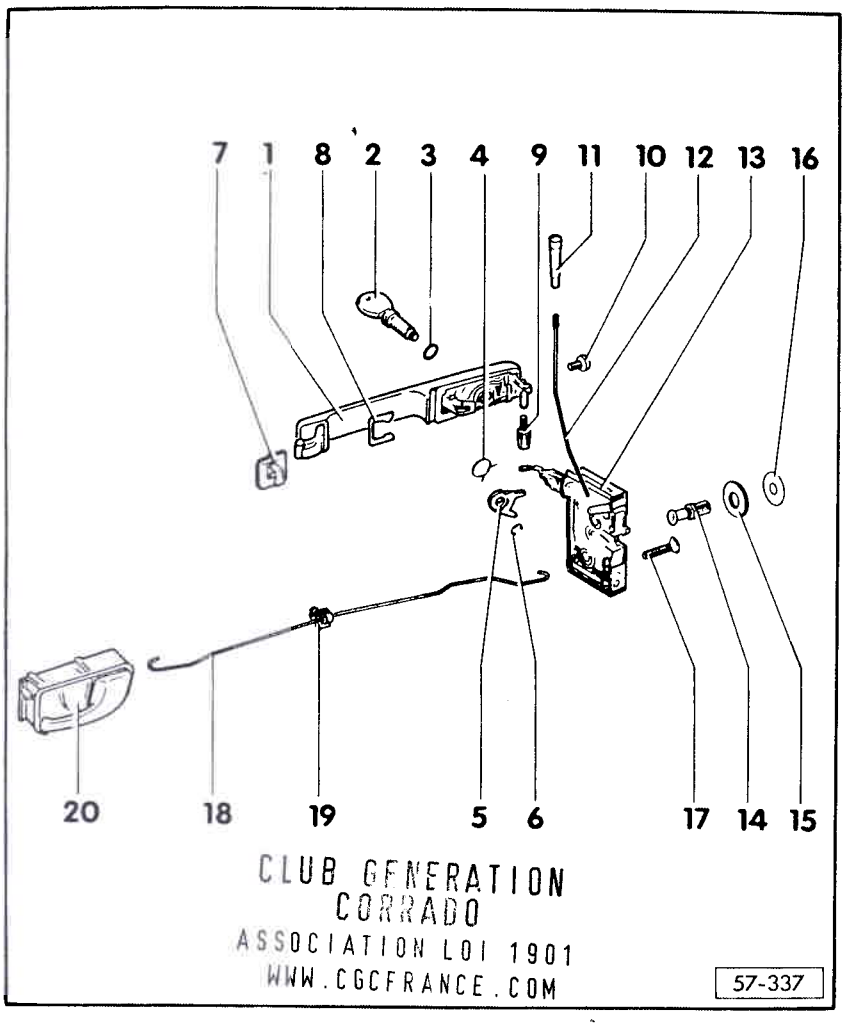

14- Pivot de fermeture
- 35 Nm

15- Rondelle-ressort
- Bord relevé en vue d'éviter des endommagements à la peinture côté extérieur

16- Rondelle plastique

17- Vis à tête bombée fraisée
- 11 Nm

18- Biellette
- L'accrocher du bas vers le haut dans la commande intérieure

19- Clip

20- Commande intérieure
- Déposer - fig. 11

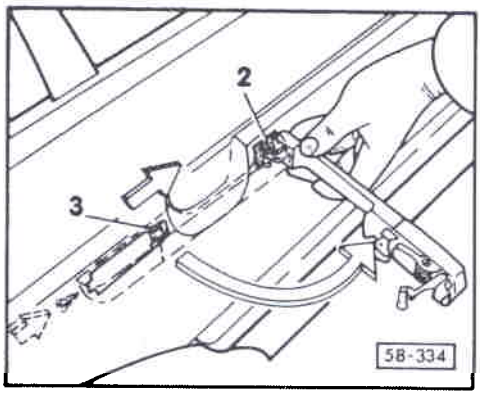

Fig. 8 Poignée de porte : dépose et repose

- Dévisser la vis avec rondelle.
- Pousser la poignée de porte dans le sens de la flèche et la sortir en pivotant de la porte.

Indication pour la repose :

- Vérifier que l'embase -2- et l'agrafe -3- ne sont pas endommagées.
- Contrôler le jeu (course à vide de la poignée de porte) entre l'épaisseur et le levier de commande de la serrure de porte, le régler le cas échéant en tournant l'épaisseur - valeur assignée : 0,1 + 1 mm
- Vis de fixation 7 Nm.

Fig. 9 Obtention d'une fermeture identique

En modifiant la position des gâches -C- ou en en ajoutant de nouvelles, il est possible de conserver la fermeture initiale du véhicule.

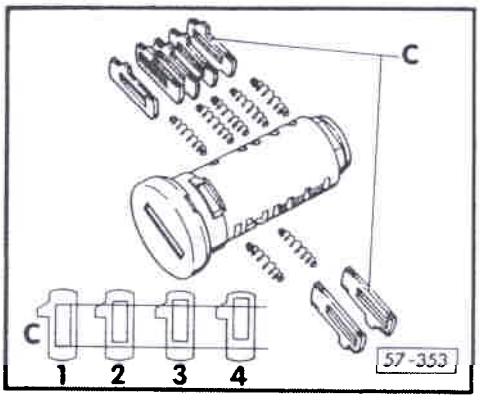

1 2 3 4 - tailles de gâche possibles

Pour plus d'informations, prière de se reporter à l'Information Spéciale n° 18, édition 07.88.

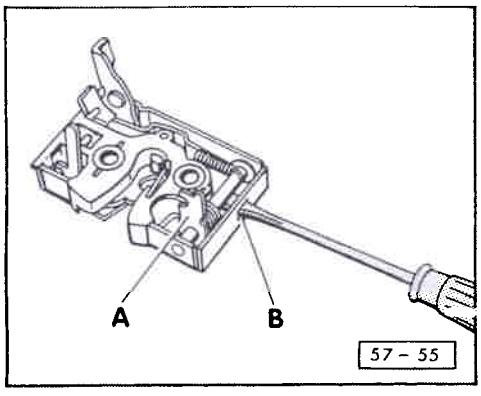

Nota:

Enduire les gâches et ressorts de graisse G 000 401 et les mettre en place dans les canaux de guidage des barillets.

Fig. 10 Serrure de porte : repose

- Soulever le levier de commande -A- de 90° et le bloquer avec un tournevis par l'ouverture de montage -B-.
- Contrôler le jeu (course à vide de la poignée de porte) entre l'épaisseur et le levier de commande de la serrure de porte, le régler le cas échéant en tournant l'épaisseur - valeur assignée : 0,1 + 1 mm, page 57-10.

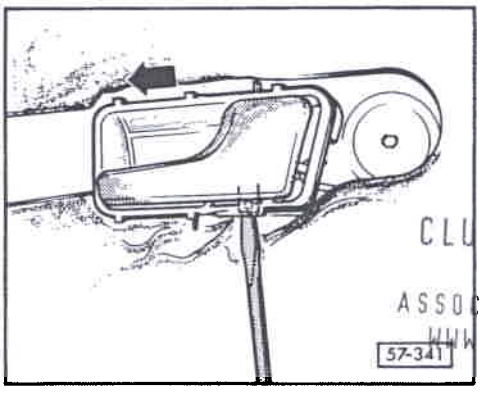

Fig. 11 Commande intérieure : dépose

- Extraire la languette de sécurité du trou dans la doublure de porte.
- Chasser la commande intérieure dans le sens de la flèche hors des ouvertures de fixation.

CLUB GENERATION
CORRADO
ASSOCIATION LOI 1901
WWW.CGCFRANCE.COM

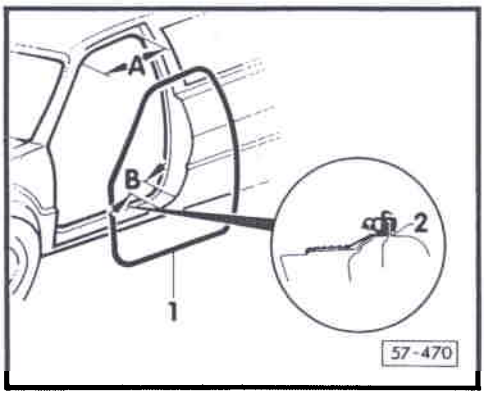

Joint intérieur de porte : dépose

- Déposer ou détacher le revêtement intérieur - Groupe de Réparation 70.

  Revêtement intérieur de porte -1-, emboîté sur le flasque de porte -2-.
  Point de raccord - centre de la porte -.

A - feuille de protection PVC transparente (autocollante)

B - feuille de protection PVC transparente (autocollante)

Collage de feuilles de protection, voir classeur "Traitement des surfaces/matières chimiques", Information Technique n° 31, édition novembre 1987.

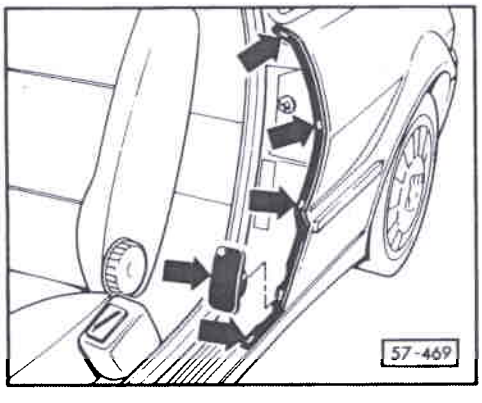

Joint supplémentaire de porte : remplacement (USA uniquement)

- Enduire la zone de collage de primer spécial Sika 210 T e laisser sécher pendant 10 minutes minimum.
- Enlever le papier protecteur et coller le joint.
- Enfoncer les clips - flèches - sur le pivot en 1.

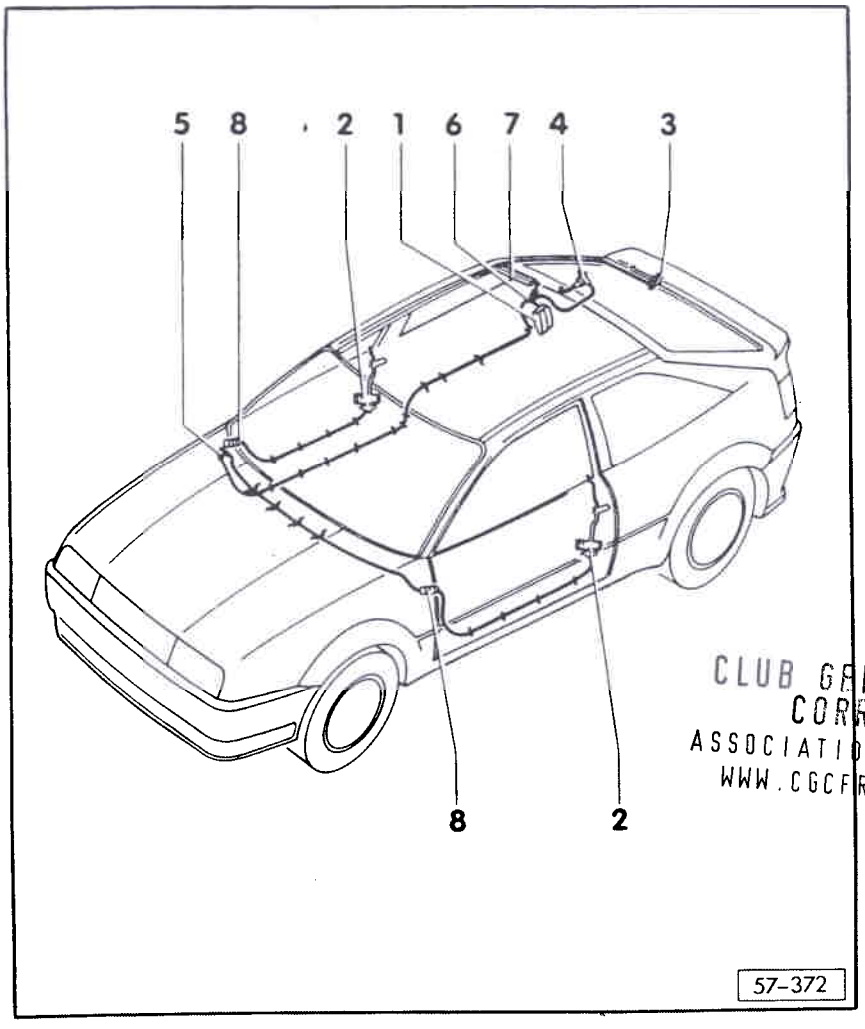

CLUB GENERATION
CORRADO
ASSOCIATION LOI 1901
WWW.CGCFRANCE.COM

VERROUILLAGE CENTRAL : REMISE EN ETAT

1- Pompe de pression à double effet
- Déposer - page 57-16

2- Elément de commande porte avant
- Déposer - page 57-16
- Reposer - page 57-17

3- Elément de commande hayon
- Déposer - page 57-19

4- Elément de commande volet du réservoir
- Déposer - page 57-18

La tige de verrouillage du volet du réservoir ne peut pas être déposée avec l'élément de commande - page 57-18

5- Raccord en T

6- Raccord en X

7- Soufflet du hayon

8- Soufflet de la porte

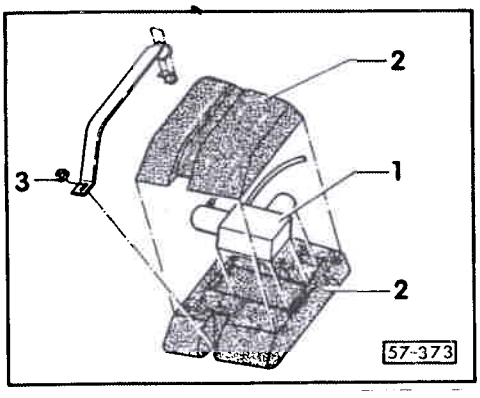

Pompe de pression à double effet : dépose

- Détacher le revêtement droit du coffre à bagages dans la partie arrière.
- Dévisser l'écrou 6 pans -3- (6 Nm).
- Sortir la pompe de pression à double effet -1- de l'élément d'amortissement -2-.

Elément de commande de porte avant : dépose et repose

Dépose:

- Fermer la glace de porte.
- Déposer le revêtement de porte - Groupe de réparation 70.
- Détacher avec précaution la feuille protectrice de la porte.
- Débrancher la conduite de pression et le connecteur multiple de l'élément de commutation.
- Ouvrir la charnière au niveau de l'élément de commande -4- et décrocher la tige de verrouillage -6-.
- Dévisser les vis à tête cruciforme -7-.

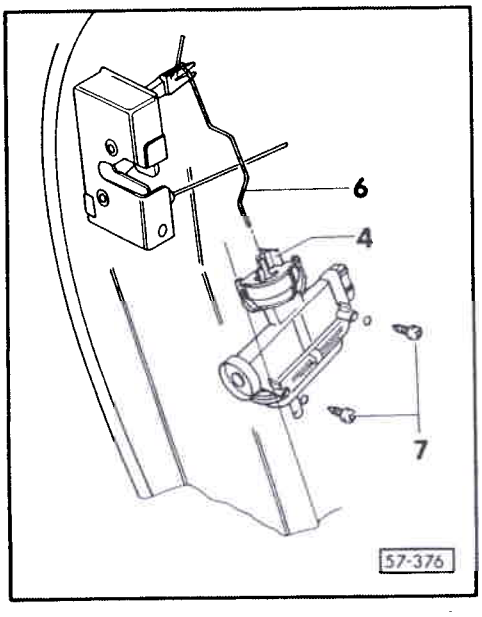

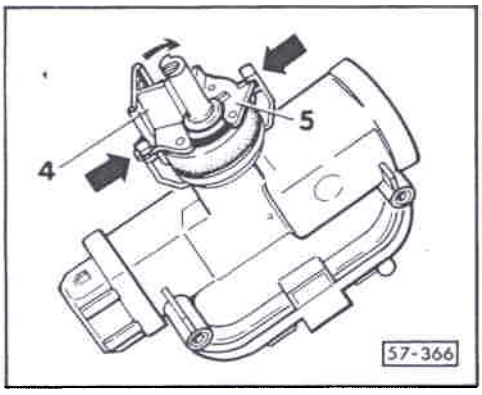

Indication pour la repose :

- Pour le montage de la tige de verrouillage, l'élément de commande et la serrure de porte doivent être en position verrouillée.
- Sur la porte du conducteur, le pêne pivotant de la serrure de porte doit être en position "fermé".
- La rondelle d'arrêt -5- doit être enclenchée.
- Enfoncer la tige de verrouillage et fermer la charnière -4-.

Attention

Lors de l'enfoncement de la tige de verrouillage, ne pas la tirer vers le bas.

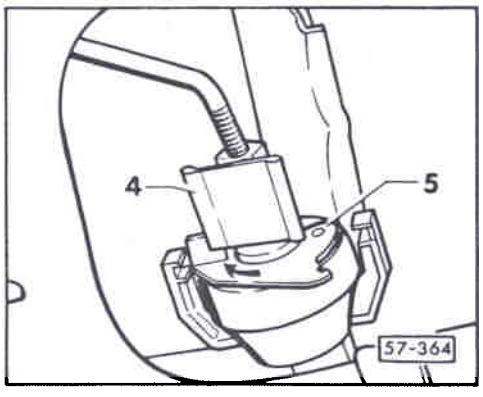

- Lors de la fermeture, la charnière -4- doit tourner et déclencher la rondelle d'arrêt -5-.
- Procéder au contrôle du fontionnement - page 57-20.

CLUB GENERATION
CORRADO
ASSOCIATION LOI 1901
WWW.CGCFRANCE.COM

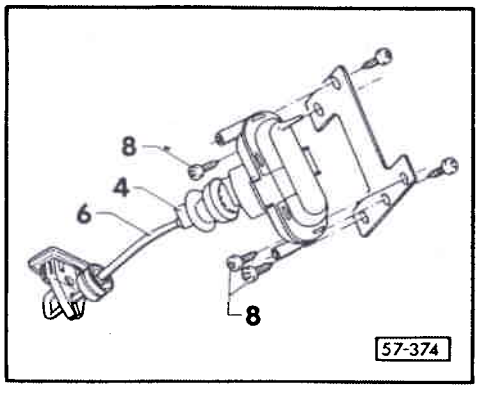

Elément de commande du volet du réservoir : dépose

- Débrancher la conduite de pression de l'élément de commande.
- Dévisser les vis à tête cruciforme -8-.
- Ouvrir la charnière au niveau de l'élément de commande -4- et décrocher la tige de verrouillage -6-

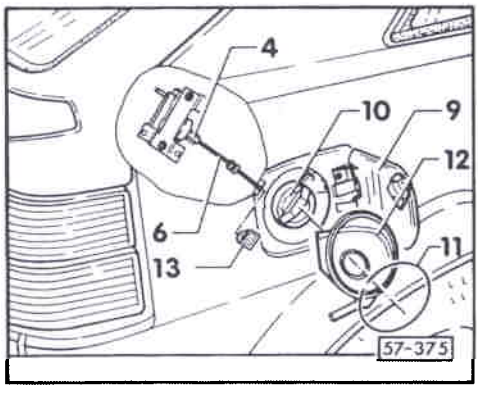

Tige de verrouillage du volet du réservoir : dépose

- Ouvrir la charnière au niveau de l'élément de commande -4- et décrocher la tige de verrouillage -6-.
- Ouvrir le volet du réservoir -9-, dévisser le bouchon du réservoir -10-.
- Décrocher le segment d'arrêt -11- et la garniture de la coupelle en caoutchouc -12-.
- Dévisser le bouchon du réservoir -10-.
- Déclipser le bouchon de verrouillage -13-.
- Extraire la tige de verrouillage -6- de l'ouverture du réservoir par le bas.

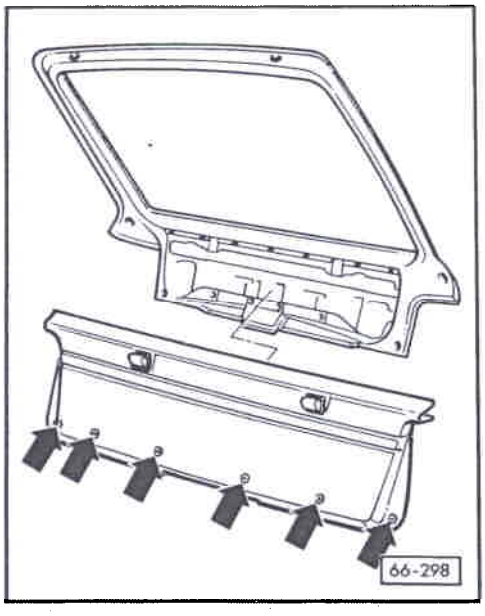

Elément de commande du hayon : dépose

- Tourner les clips - flèches - de 90° (les déverrouiller) et déclipser le revêtement intérieur du hayon.

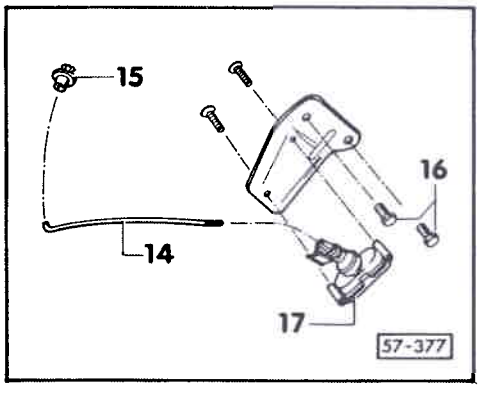

- Débrancher le flexible de pression de l'élément de commande -17-.
- Déclipser la biellette -14- du clip de la tringlerie -15-.
- Dévisser les boulons 6 pans (10 Nm) -16-.

CLUB GENERATION
CORRADO
ASSOCIATION LOI 1901
WWW.CGCFRANCE.COM

Contrôle du fonctionnement du verrouillage central

Nota :
Lorsque le système est intact, le verrouillage de toutes les serures doit d'effectuer dans l'intervalle de 2 secondes. Si la pompe de pression à double effet fonctionne pendant plus de 5 secondes, soit la tringlerie de l'élément de commande est mal réglée, soit le système présente un défaut d'étanchéité.

Lorsque la tringlerie n'est pas correctement réglée, le point de mise hors circuit de l'élément de commande n'est pas atteint - "impulsions" de la pompe de pression à double effet. L'unité de commande de la pompe de pression à double effet doit être mise hors circuit après 35 secondes maxi.

Conditions du contrôle
- Portes, hayon et volet du réservoir fermés
- Glaces de portes entièrement ouvertes.

Verrouillage : contrôle
- Enfoncer le bouton de verrouillage de la porte du conducteur.
  - Les deux boutons de verrouillage doivent descendre, les deux portes, le hayon et le volet du réservoir sont verrouillés.
- Contrôler le verrouillage des deux portes.

Nota :
Le verrouillage central n'est pas déclenché lorsque l'on actionne le bouton de verrouillage de la porte du passager.

- Verrouillage central de tous les éléments de commande possible uniquement par le bouton de la porte du conducteur.
- Aucune fonction anti-effraction.

Protection anti-effraction : contrôle
(► N° de châssis 50 KK 004 603)

- Fermer la porte du conducteur ou du passager avec la clé.
  - Les boutons de protection doivent descendre.
  - Les portes sont verrouillées et protégées, le hayon et le volet du réservoir sont verrouillés.

- Remonter les deux boutons de protection à la main.
  - Les boutons de protection ne doivent pas pouvoir être tirés jusqu'à la position désenclenchée, ils peuvent cependant être tirés de 8 mm max.
  - Un bruit d'enclenchement doit être audible (la bobine du système bloque la tige de protection).

Protection anti-effraction : contrôle
(N° de châssis 50 KK 004 604 ►)

Condition du contrôle :

- Portes, hayon et volet du réservoir fermés.
- Glaces de porte entièrement ouvertes.

CLUB GENERATION
CORRADO
ASSOCIATION LOI 1901
WWW.CGCFRANCE.COM

Contrôle :

- Fermer la porte du conducteur avec la clé et remonter tous les boutons de protection dans l'espace de 12 secondes.
- 12 secondes après la fermeture, la pompe doit démarrer, toutes les portes sont à nouveau verrouillées.
- 15 secondes plus tard, remonter tous les boutons de protection l'un après l'autre (au plus tôt 24 secondes après avoir fermé la porte avec la clé).
- Les boutons de protection ne doivent pas pouvoir être tirés jusqu'à la position désenclenchée, ils peuvent cependant être tirés de 8 mm max.
- Un bruit d'enclenchement doit être audible (la bobine du système bloque la tige de protection).
- Les portes sont protégées, le hayon et le volet du réservoir sont verrouillés.

Répéter le contrôle depuis la porte du passager.

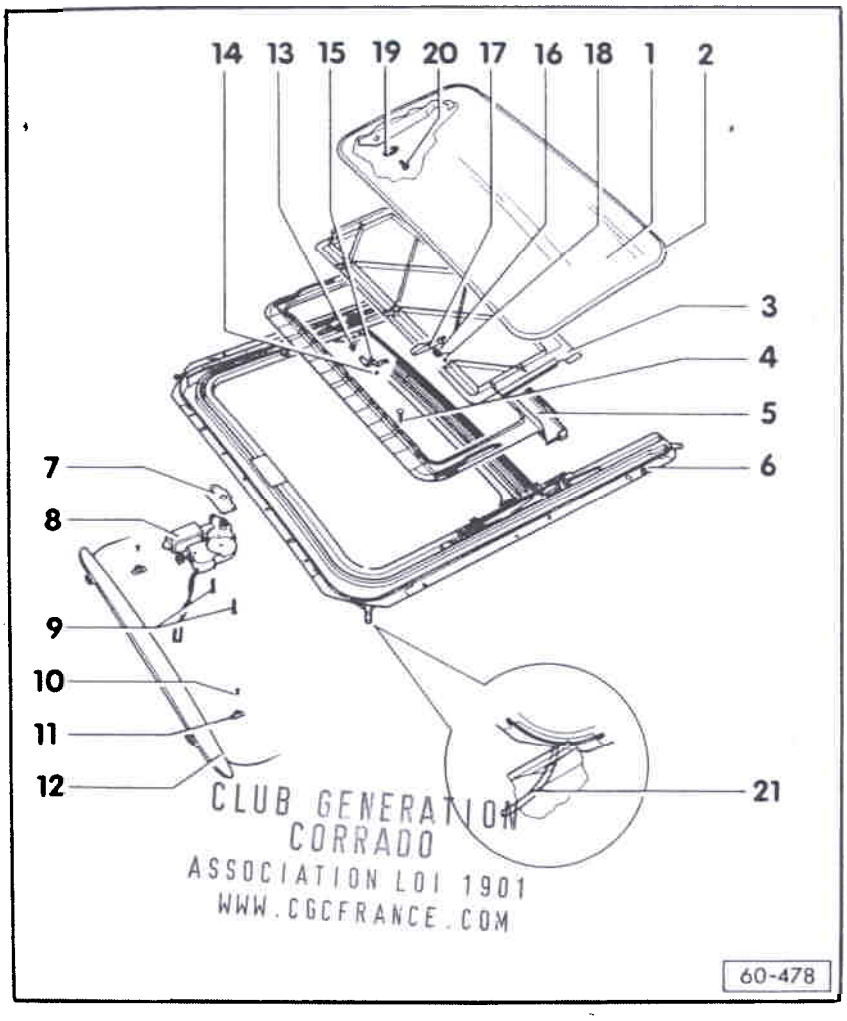

CLUB GENERATION CORRADO
ASSOCIATION LOI 1901
WWW.CGCFRANCE.COM

TOIT COULISSANT/PIVOTANT : REMISE EN ETAT

1- Couvercle du toit coulissant/pivotant
- Déposer - page 60-4
- Reposer - page 60-5
- Régler - page 60-10

2- Joint du couvercle
- Le raccord du joint se trouve au centre de la partie latérale droite

3- Volet du ciel de toit ouvrant

4- Vis de fixation

5- Ciel de toit ouvrant (comprend (le volet -3-)
- Déposer - page 60-8

6- Unité de montage
- Déposer - page 60-12

Comprend les éléments suivants:
- Cadre en U (avec canaux de guidage)

Si nécessaire, graisser les canaux de guidage uniquement avec de la graisse spéciale G 000 450 02, car sinon, le fonctionnement n'est pas assuré.

N'utiliser en aucun cas une graisse à usages multiples!

- Guides arrière avec câbles
- Guide avant

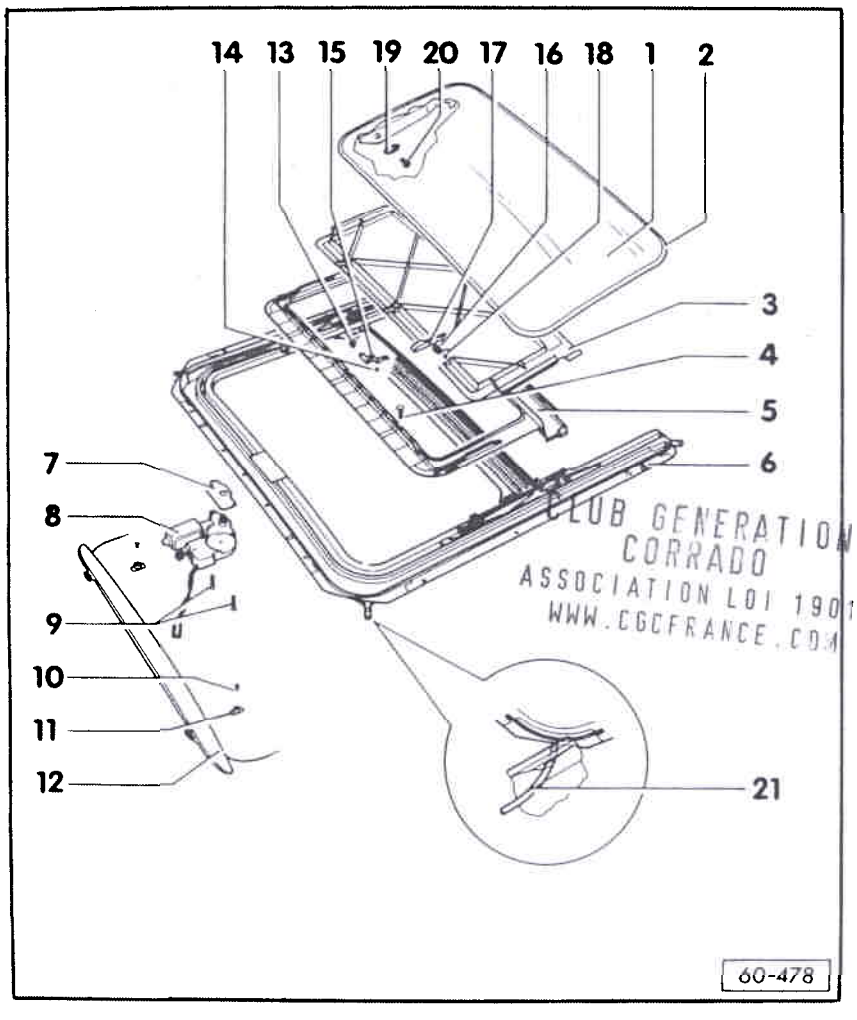

CLUB GENERATION CORRADO
ASSOCIATION LOI 1901
WWW.CGCFRANCE.COM

7- Plaque entretoise

8- Entraîne-câble (électrique)
- Contrôler l'entraîne-câble (position 0) - page 60-11

9- Vis à tête fraisée (microcapsulées)
- Avant la repose, nettoyer le filetage avec une brosse métallique et l'enduire de produit de scellement AMV 197 000 01
- 3 Nm

10- Fixation du déflecteur vent

11- Pièce filetée
- Le filetage doit être orienté de biais vers l'arrière

12- Déflecteur vent
- Ouvrir le couvercle vers l'arrière et dévisser le déflecteur vent

13- Ressort du levier basculant

14- Segment d'arrêt

15- Levier basculant
- Le levier basculant doit appuyer sur le rail de guidage sous la pression du ressort

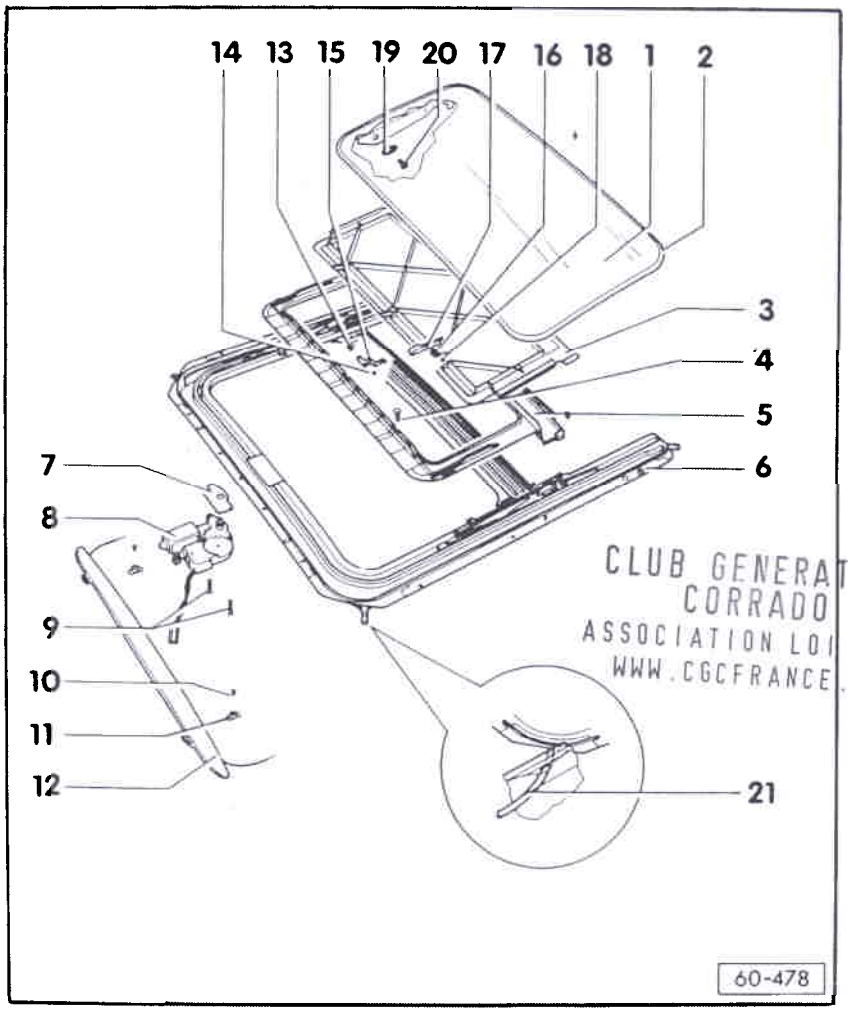

CLUB GENERATION CORRADO
ASSOCIATION LOI 1901
WWW.CGCFRANCE.COM

16- Ressort du crochet de fixation

17- Crochet de fixation

18- Segment d'arrêt

19- Rondelle de réglage
- Tenir compte des indications pour la repose - page 60-6

20- Vis Torx
- Tenir compte des indications pour la repose - page 60-6
Embout de tournevis Torx T 25
- 6 Nm

21- Flexibles d'écoulement d'eau
- Nettoyer - pages 60-17, 60-18

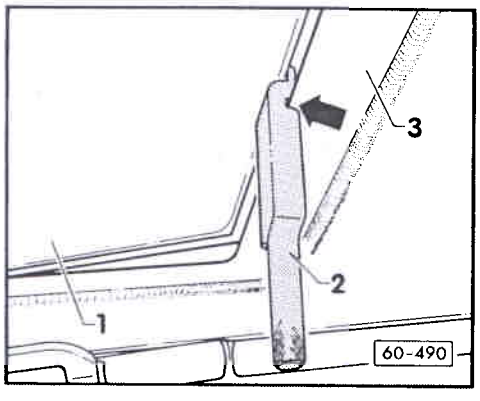

◄ Couvercle du toit coulissant/pivotant: dépose

- Relever le toit coulissant/pivotant.

- A l'aide de l'outil spécial 3195, abaisser le ciel -1- jusqu'à ce qu'il soit possible d'enclencher l'outil spécial -2- sur le ciel de toit ouvrant -3-.

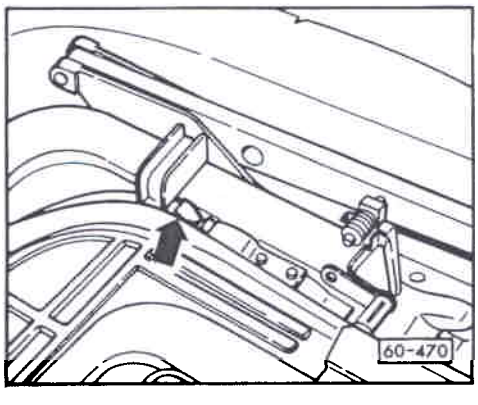

◄ - A l'aide de l'outil spécial 3195, sortir le ciel de toit ouvrant des guides -flèche- (frapper avec la paume de la main sur l'outil spécial pour que le ciel de toit ouvrant se dégage) et le repousser jusqu'a ce que l'outil spécial vienne en butée sur la découpe du toit.

- Décrocher l'outil spécial et repousser à fond à la main le ciel de toit ouvrant.

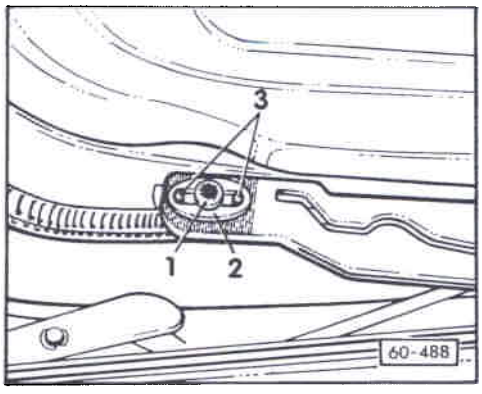

- Dévisser la vis de fixation -1- (embout de tournevis Torx T 25) et enlever les rondelles de réglage -2-.

- Déposer le toit coulissant/pivotant par le haut.

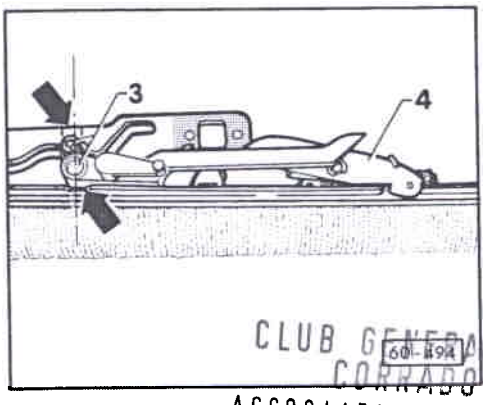

CLUB GENERATION CORRADO
ASSOCIATION LOI 1901
WWW.CGCFRANCE.COM

Couvercle du toit coulissant/pivotant : repose

La repose du couvercle doit s'effectuer en "position 0" (couvercle fermé).

Position 0 :
Les tenons -3- doivent se trouver entre les repères et l'encoche -flèches-.

Les crochets de fixation -4- doivent être enclenchés dans les rails de guidage.

Si ce n'est pas le cas, voir "Travaux de réglage - ordre des opérations" page 60-7.

- Mettre en place le couvercle du toit coulissant/pivotant par le haut et visser les vis de fixation - coulisse/couvercle.

- Serrer légèrement les vis de fixation (Torx).

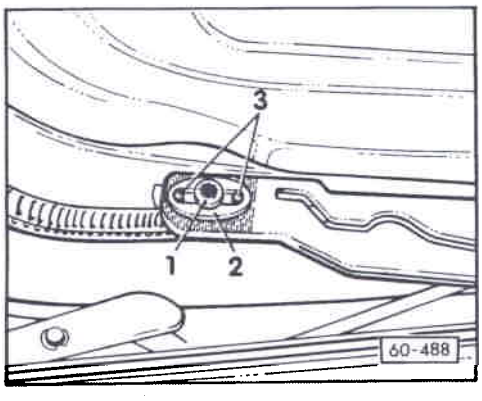

Nota:

Lors du serrage de la vis Torx -1-, veiller à la position correcte de la rondelle de réglage -2-.

Les pivots de guidage -3- se trouvent dans les trous oblongs de la rondelle de réglage.

Après avoir pocédé au réglage en hauteur du couvercle, serrer les vis de fixation au couple prescit (réglage en hauteur du couvercle, cf. page 60-10).
Couple de serrage 6 Nm.

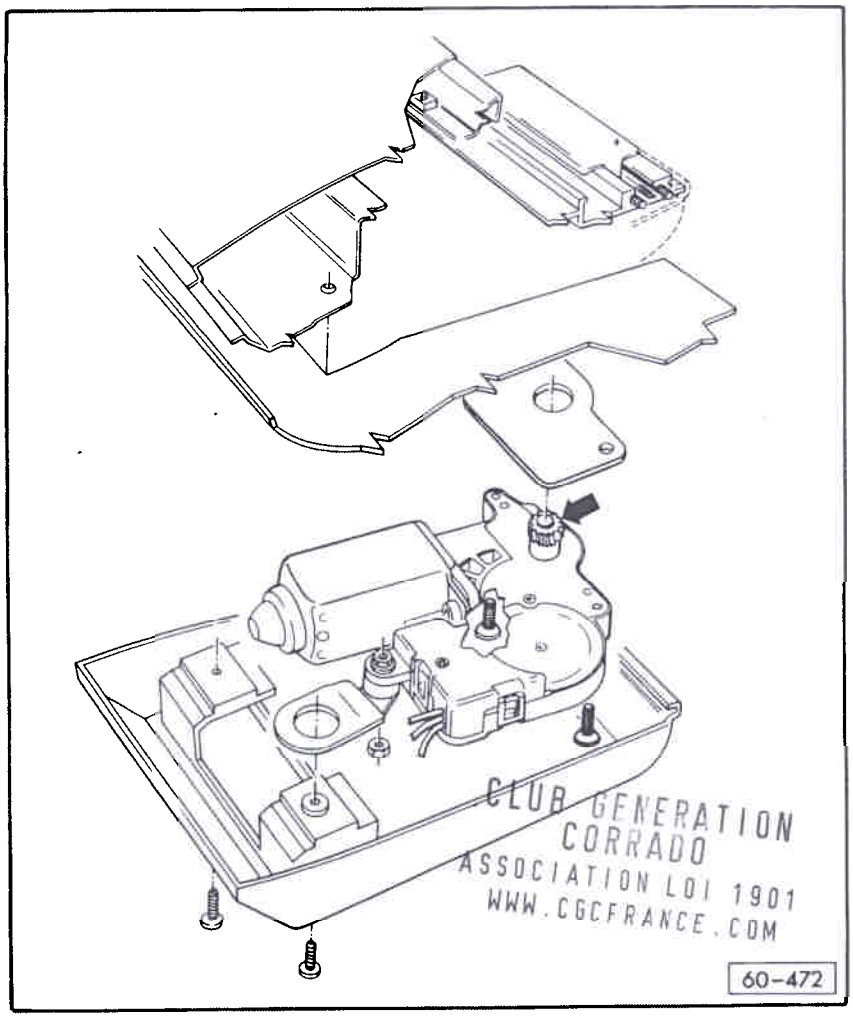

CLUB GENERATION CORRADO
ASSOCIATION LOI 1901
WWW.CGCFRANCE.COM

Travaux de réglage - Ordre des opérations

Contrôler et régler le parallélisme.

Nota:

Le contrôle et le réglage peuvent également être effectués le couvercle étant reposé et le ciel de toit ouvrant repoussé.

- Débrancher la tresse de masse de la batterie.
- Déclipser le plafonnier et déposer le cache de l'entraîne-câble (voir page 60-11).
- Dévisser l'entraîne-câble (les vis de fixation sont microcapsulées - avant repose, nettoyer le filetage avec une brosse métallique et l'enduire de produit de scellement AMV 197 000 01).
  Couple de serrage = 3 Nm

Le pignon d'entraînement ne doit plus venir en prise avec les câbles.

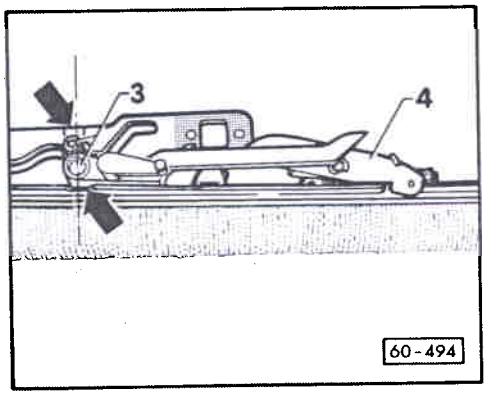

◄ - Ne pousser les guides arrière que de l'avant vers l'arrière sur les repères.

- Les tenons -3- doivent se situer entre les repères - flèches - et les crochets d'arrêt -4- doivent ce faisant être enclenchés dans les rails de guidage.

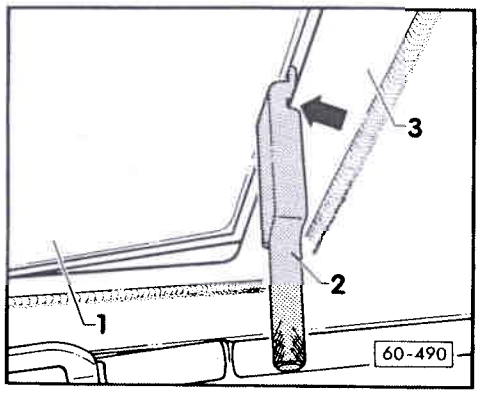

◄ Ciel du toit coulissant/pivotant: dépose

- Relever le toit coulissant/pivotant.
- A l'aide de l'outil spécial 3195, abaisser le volet -1- jusqu'à ce qu'il soit possible d'enclencher l'outil spécial -2- sur le ciel de toit ouvrant -3-.

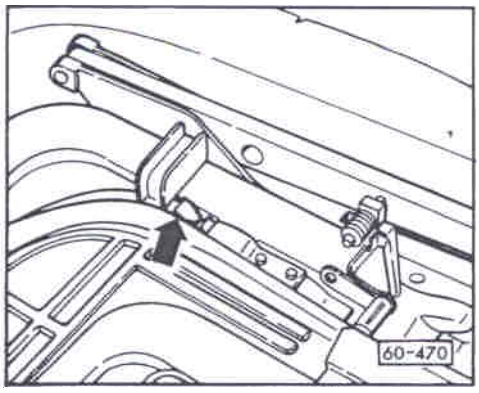

- A l'aide de l'outil spécial 3195,sortir le ciel de toit ouvrant des guides -flèche- (frapper avec la paume de la main sur l'outil spécial pour que le ciel de toit ouvrant se dégage) et le repousser jusqu'à ce que l'outil spécial vienne en butée sur la découpe du toit.

- Décrocher l'outil spécial et repousser à fond à la main le ciel de toit ouvrant.

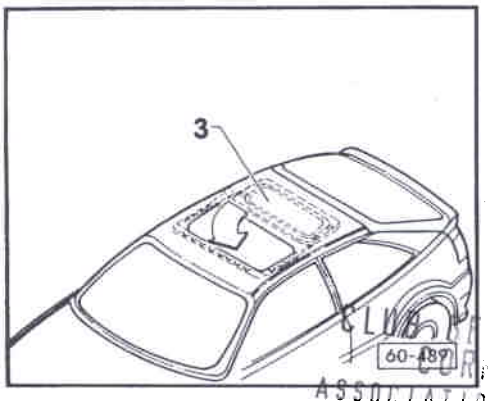

- Déposer le couvercle du toit coulissant/ pivotant.

- Soulever légèrement le ciel de toit ouvrant, le tourner de 90° et le sortir vers l'avant de la découpe du toit coulissant/pivotant.

La repose s'effectue dans l'ordre inverse.

CLUB CONFEDERATION CORRADO
ASSOCIATION LOI 1901
WWW.CGCFRANCE.COM

Couvercle : réglage

- Contrôler et régler le cas échéant le parallélisme des guides arrière (cf. page 60-7).

- Procéder au réglage en hauteur à l'avant et à l'arrière conformément aux figures pour éviter les bruits de vent.

- Contrôler le réglage en hauteur au niveau des quatre arrondis de la découpe du toit, en direction du centre du véhicule.
Le couvercle ne doit ce faisant être en aucun point plus haut à l'avant et plus bas à l'arrière que le toit.

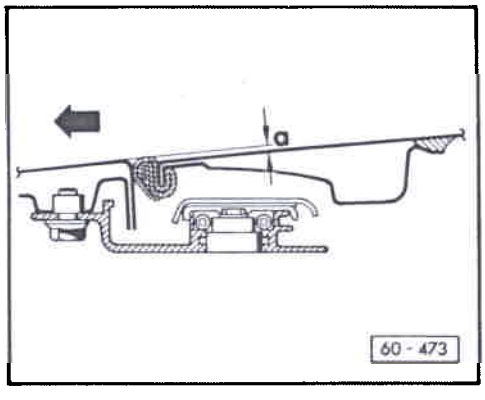

Réglage du couvercle à l'avant

a = 1 mm plus bas que le contour du toit

flèche = sens de la marche

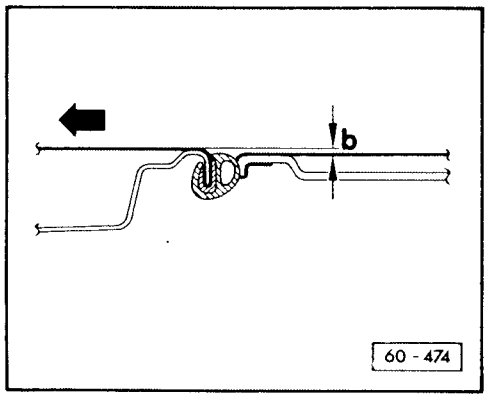

Réglage du couvercle à l'arrière

b = 1 mm plus haut que le contour du toit

flèche = sens de la marche

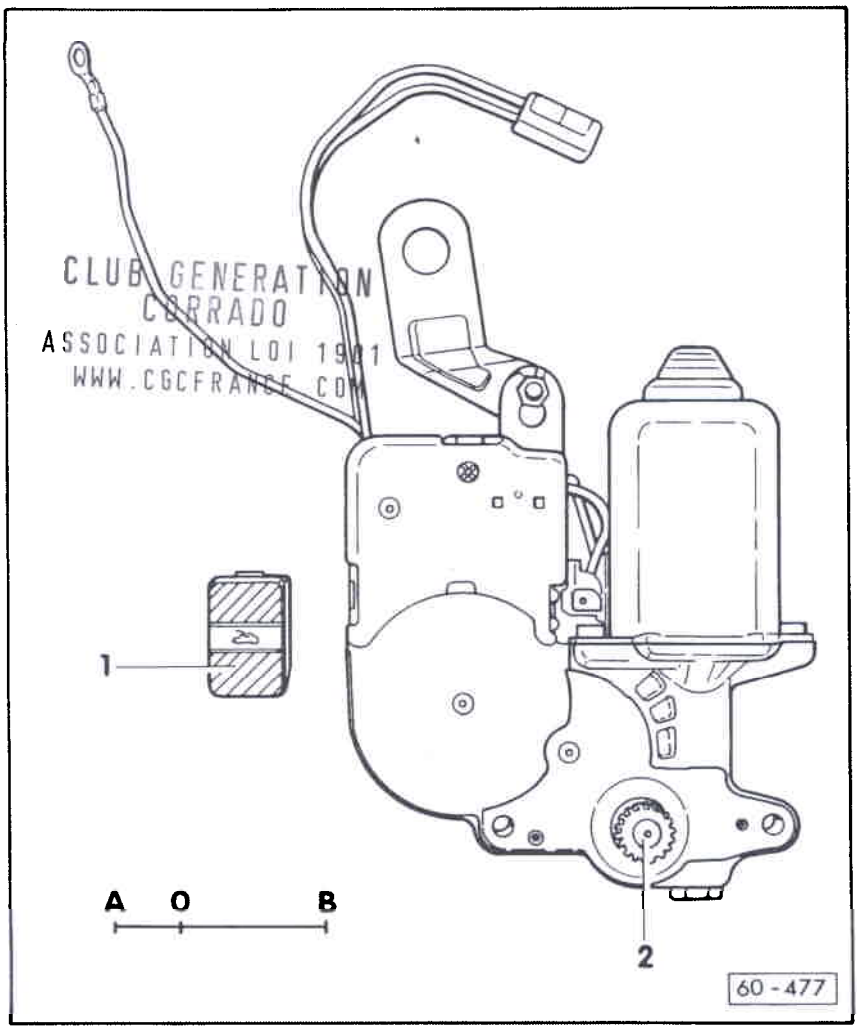

CLUB GENERATION CORRADO
ASSOCIATION LOI 1901
WWW.CGCFRANCE.COM

Entraîne-câble (position 0) : contrôle

En cas de remplacement de l'entraîne-câble, ce dernier doit être reposé en "position 0" ("position 0" de l'entraîne-câble et "position "0" du couvercle du toit coulissant/pivotant). "Position 0" du couvercle du toit coulissant/pivotant, voir page 60-5.

- Actionner le contacteur -1- et compter les tours du pignon d'entraînement -2-:
  La position 0 de la commande électrique se trouve entre ces deux fonctions.

  Le point d'arrêt en butée -B- est obtenu par rotation vers la droite et le point d'arrêt en butée -A- par rotation vers la gauche du pignon d'entraînement.

  -A- Butée, fonction pivotement du toit
  = 2 tours jusqu'à la "position 0"

  -B- Butée, fonction coulissement du toit
  = 9 tours jusqu'à la "position 0".

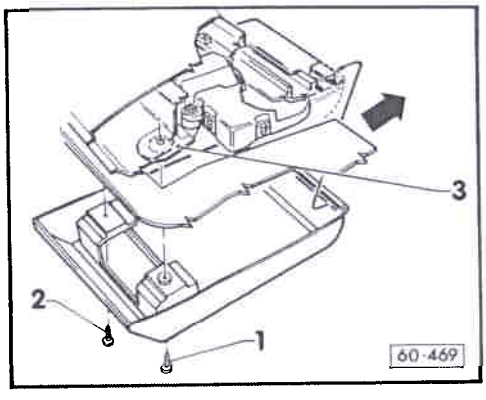

◄ Toit coulissant/pivotant - Unité de montage : dépose

- Débrancher la tresse de masse de la batterie.
- Déclipser le plafonnier.
- Dévisser les vis à tête cruciforme -1- et -2- et décrocher dans le sens de la flèche le cache de la commande électrique.

Nota :

L'équerre de fixation -3- est fixée simultanément par la vis à tête cruciforme -1-.

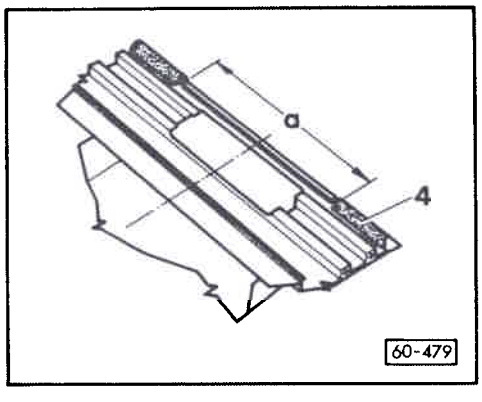

◄ Ciel préformé : dépose

- Enlever le jonc d'encadrement -4- (découpe du ciel préformé).

Nota :

Dans la zone de la commande électrique, il reste une découpe de a = 180 mm.

La découpe est repérée par des encoches dans le cadre.

- Déposer les revêtements des montants A, supérieur B, supérieur C et D - Groupe de Réparation 70.

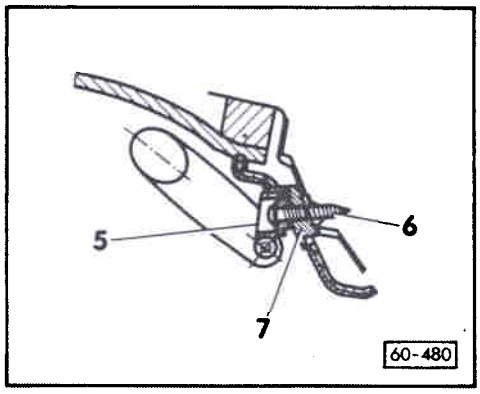

- Enlever le capuchon -5- en faisant levier, dévisser la vis cruciforme -6- et déposer la poignée avec la pièce moulée -7-.

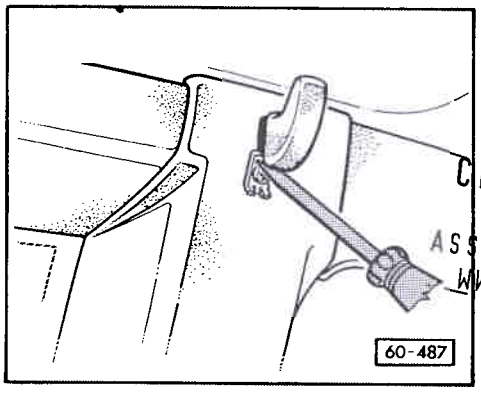

- Enlever en faisant levier le cache du crochet porte-manteau à l'aide d'un tournevis.
- Dévisser la vis cruciforme - flèche - et déposer le crochet porte-manteau.

CLUB GENERATION
CORRADO
ASSOCIATION LOI 1901
WWW.CGCFRANCE.COM

Revêtement du montant A : dépose

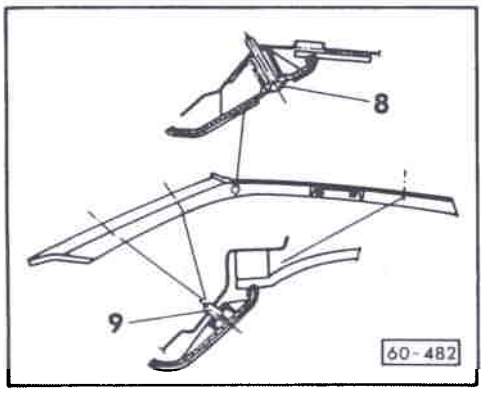

- Dévisser la vis cruciforme -8- et extraire le revêtement (-9- clip).
- Dévisser la ferrure d'inversion de la ceinture de sécurité.
- Déposer le bouton de la ferrure réglable.
- Détacher le revêtement du montant B.
- Détacher le revêtement du montant C au niveau de la transition avec le ciel préformé.

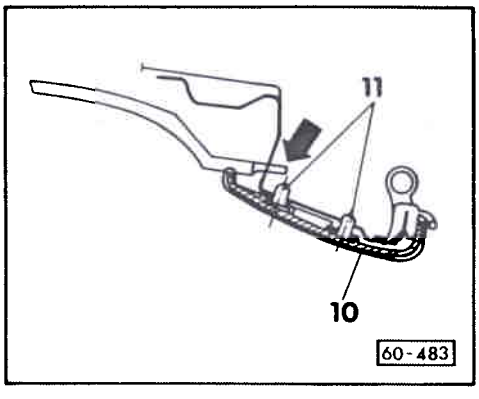

- Enlever en faisant levier le cache -10- de la traverse arrière de pavillon (-11- clips).

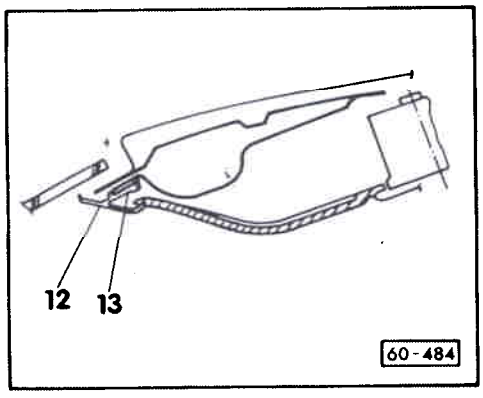

- Déposer en faisant levier le cache -12- de la traverse avant de pavillon (-13- double agrafe en U).

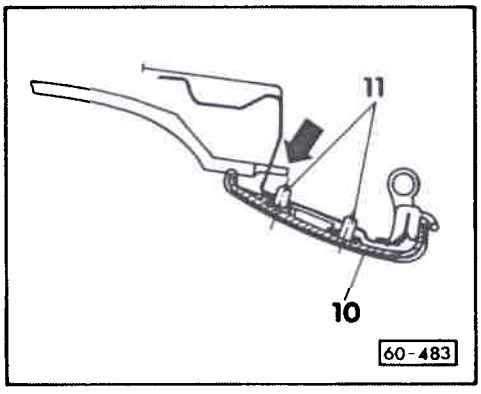

- Abaisser le ciel préformé et le tirer quelque peu vers l'avant afin que les ergots arrière - flèches - sortent du renfort du pavillon.

- Sortir le ciel préformé par la porte du conducteur ou du passager.

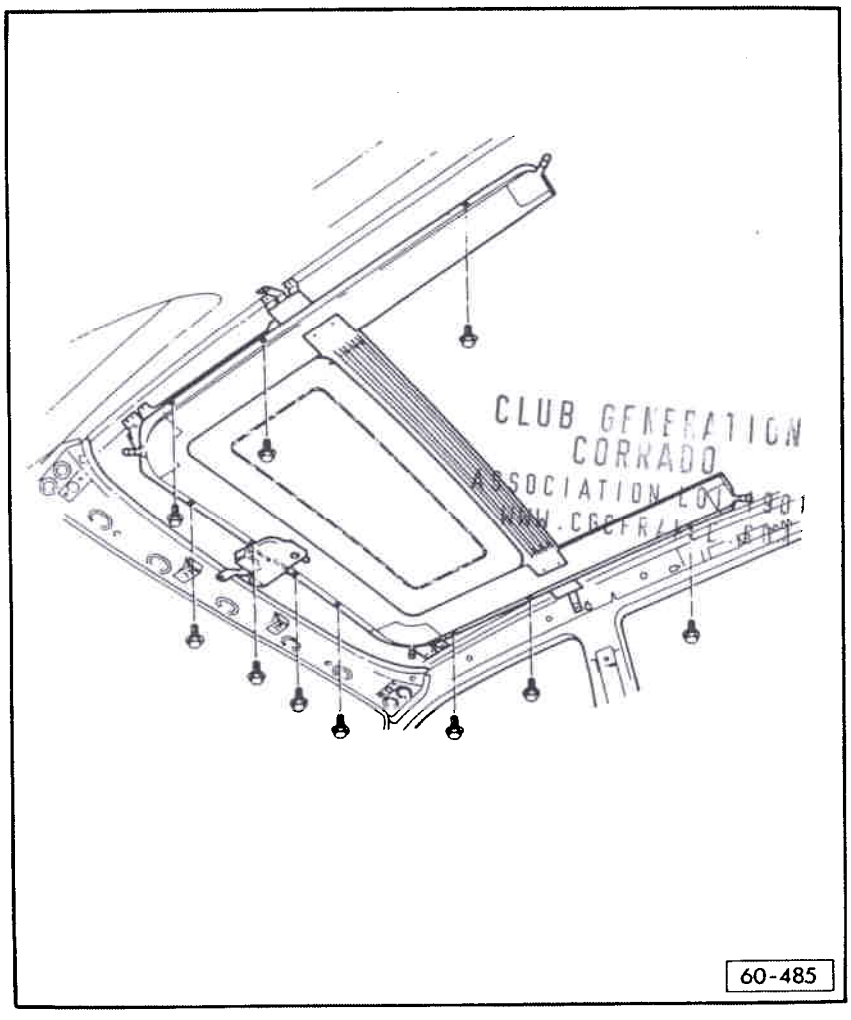

CLUB GENERATION CORRADO
ASSOCIATION

Unité de montage - Assemblages vissés

- Débrancher les flexibles d'écoulement d'eau de l'unité de montage.

- Dévisser la commande électrique.

- Dévisser le couvercle du toit coulissant/pivotant (en vue de faciliter le montage) et le déposer vers le haut.

- Dévisser les boulons 6 pans et enlever, avec l'aide d'un second mécanicien, l'unité de montage.

  Couple de serrage des boulons 6 pans 7,5 Nm.

Nota:

Si un contrôle du fonctionnement est effectué sans ciel préformé, il faut au préalable monter le jonc d'encadrement, voir page 60-12.

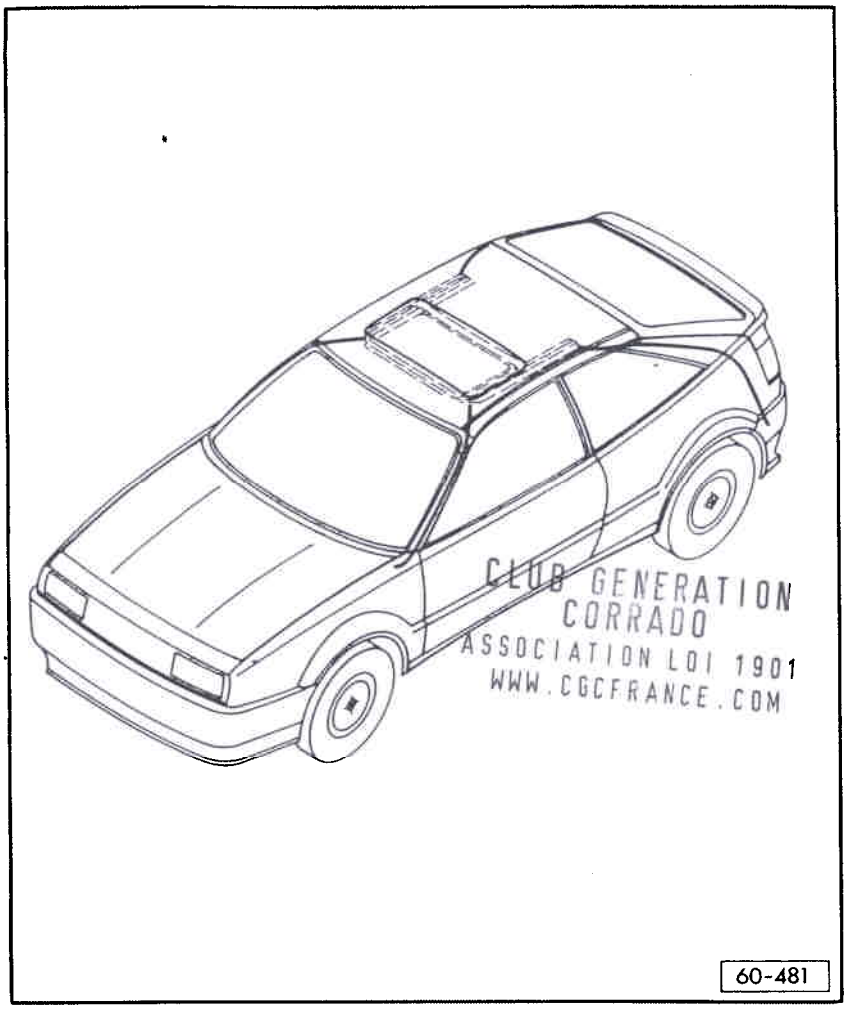

CLUB GENERATION CORRADO
ASSOCIATION LOI 1901
WWW.CGCFRANCE.COM

Flexibles d'écoulement d'eau : nettoyage

Flexibles d'écoulement d'eau avant :

Les flexibles d'écoulement d'eau avant passent dans les montants A et leur sortie se trouve entre le passage de roue et la coquille de passage de roue. Le nettoyage s'effectue par la découpe du toit coulissant/pivotant.

Flexibles d'écoulement d eau arrière:

Les flexibles d'écoulement d'eau arrière passent dans les montants D et leur sortie est située latéralement derrière les arêtes du pare-chocs.

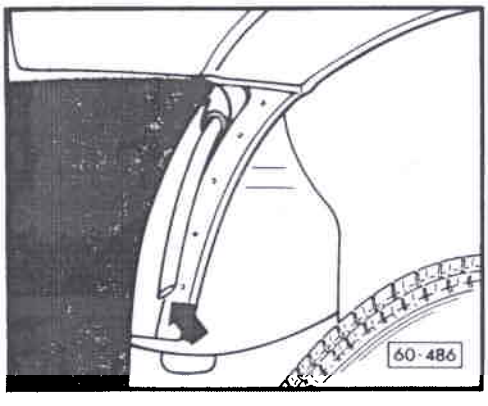

◄ - Le nettoyage s'effectue depuis l'extrémité inférieure du flexible. Il convient à cet effet de déposer le pare-chocs.

Nota :

Il est conseillé, pour nettoyer les flexibles d'écoulement d'eau, de s'aider d'un outil - par exemple une sonde d'env. 2300 mm de long, à confectionner soi-même avec une âme de flexible de tachymètre, N° de pièce 321 957 803 AF.

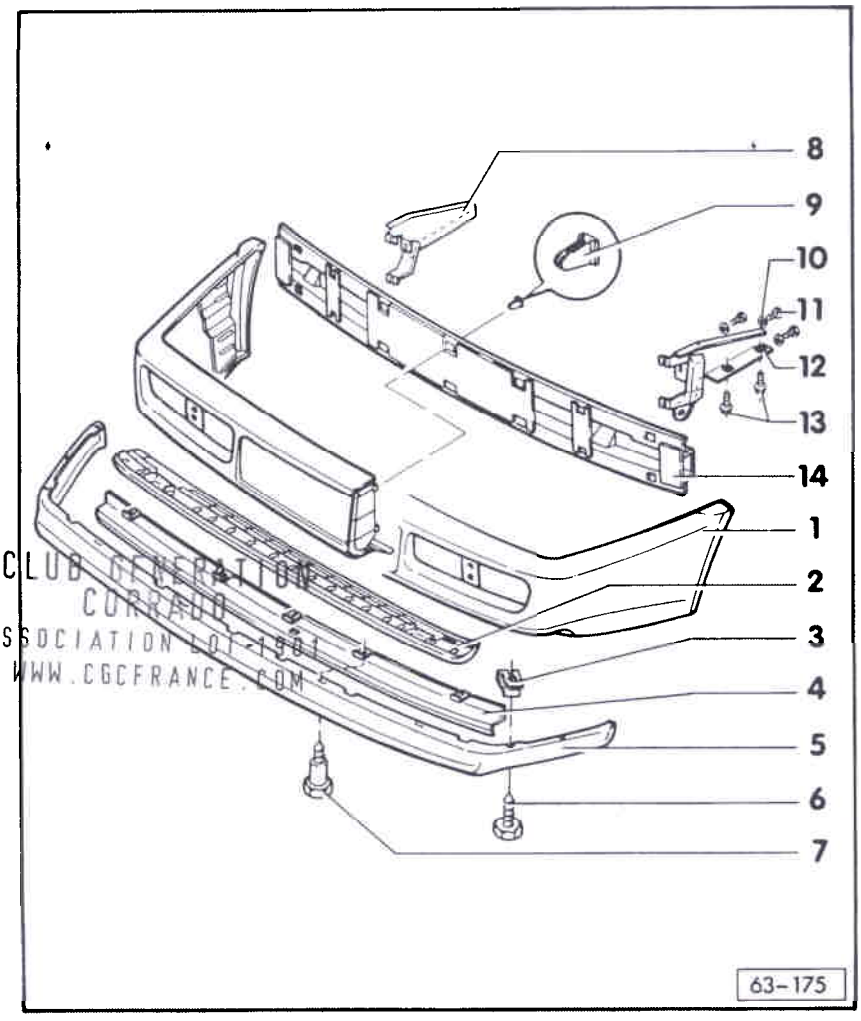

CLUB GENERATION CORRADO
ASSOCIATION LOI 1901
WWW.CGCFRANCE.COM

PARE-CHOCS AVANT : REMISE EN ETAT

1- Cache

2- Grille d'aération
- Le cache gauche (cache de l'oeillet d'arrimage) ne doit pas être monté du fait du refroidissement des freins

3- Ecrou à tôle

4- Tôle de renfort

5- Spoiler

6- Boulon 6 pans

7- Vis et rondelle

8- Support gauche

9- Cales d'arrêt

10- Rondelles

11- Boulons 6 pans
- 25 Nm

12- Support droit

13- Boulons 6 pans
- 85 Nm

14- Tôle-support

Pare-chocs avant : dépose et repose

Attention

Il est interdit de rouler sans pare-chocs avant ou sans fixation de pare-chocs. La fixation du berceau n'est alors plus assurée.

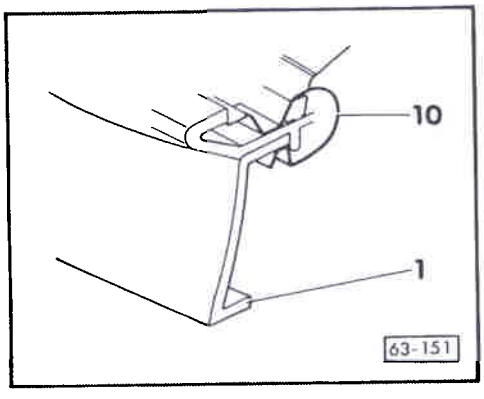

◄ - Déclipser les agrafes en tôle -10- entre le cache -1- et le support avant du moteur.

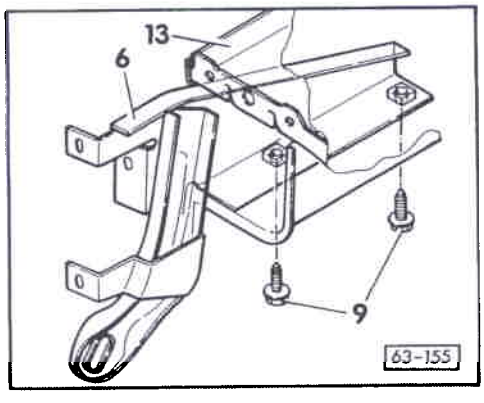

◄ - Dévisser les boulons 6 pans -9- du support du moteur -13- et du support -6-.

Couple de serrage = 85 Nm.

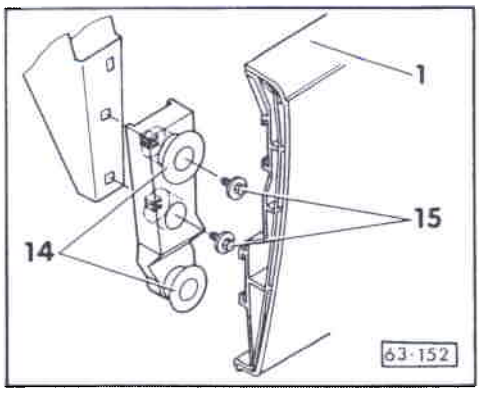

- Sortir le pare-chocs -1- régulièrement vers l'avant des supports en matière plastique latéraux -14- (un deuxième mécanicien est nécessaire).

  Boulons à tôle 6 pans -15-

  Couple de serrage = 2 Nm

- En faisant levier avec un tournevis, extraire les cales d'arrêt -9-, cf. fig. 63-175, des agrafes en plastique. Enlever la tôle-support du cache.

Nota :

La repose du cache sur la tôle-support s'effectue en les comprimant à la main jusqu'à ce que les ergots en matière plastique s'enclenchent de façon audible.

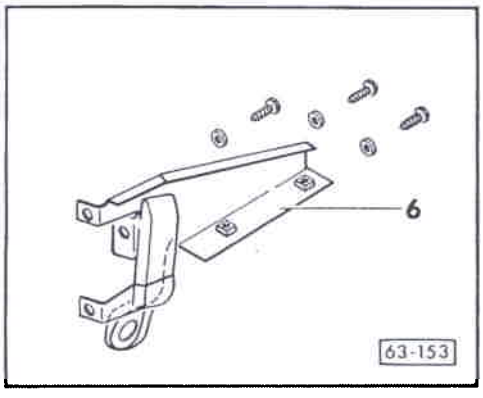

- En cas de remplacement du support -6-, visser ce dernier en le centrant sur la tôle-support -4-, cf. fig. 63-175, afin de respecter la cote de l'interstice a = 8 mm, cf. fig. 63-154, entre le cache et l'aile.

CLUB GENERATION CORRADO
ASSOCIATION LOI 1901
WWW.CGCFRANCE.COM

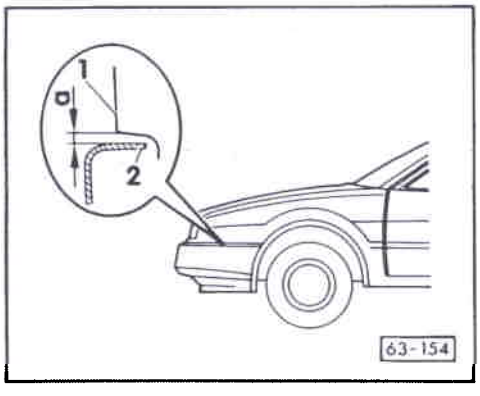

Cote de l'interstice

1- Aile

2- Cache du pare-chocs

Cote de l'interstice -a- = 8 mm

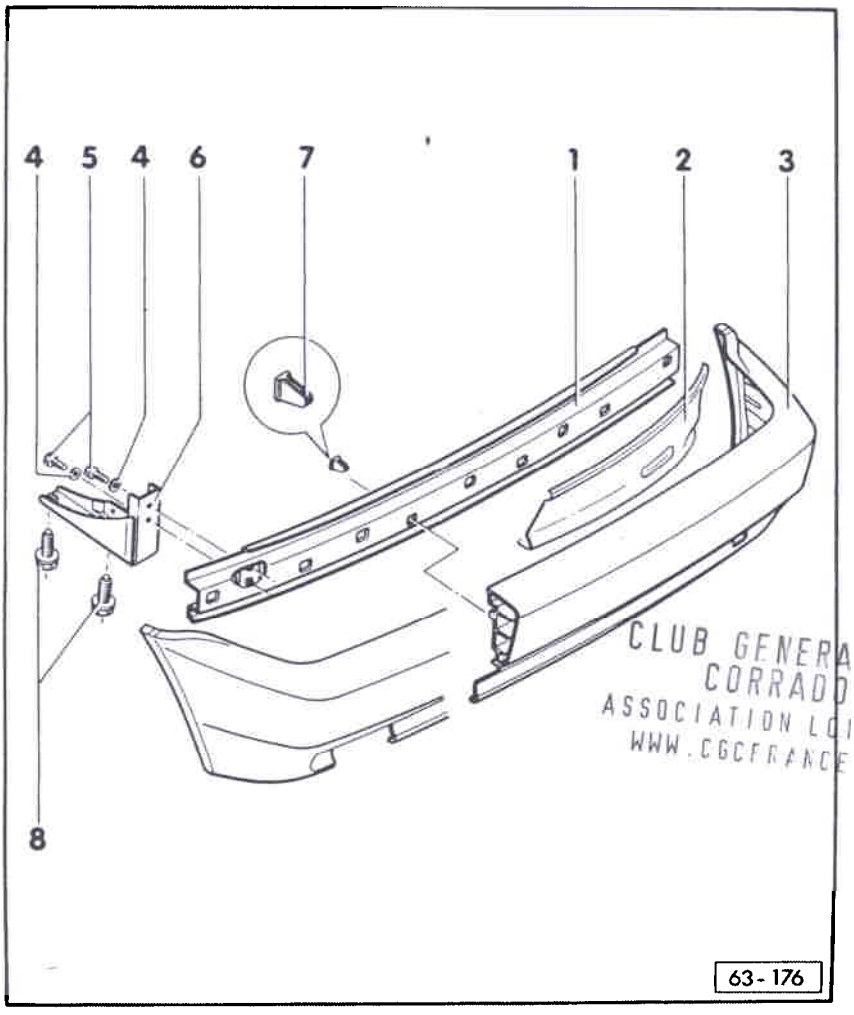

PARE-CHOCS ARRIERE : REMISE EN ETAT

1- Tôle-support

2- Tôle de protection
- Fixée par rivets au cache -3-

3- Cache

4- Rondelles entretoises

5- Boulons 6 pans
- 25 Nm

6- Support

7- Cales d'arrêt

8- Boulons 6 pans
- 75 Nm

CLUB GENERATION CORRADO
ASSOCIATION LOI 1901
WWW.CGCFRANCE.COM

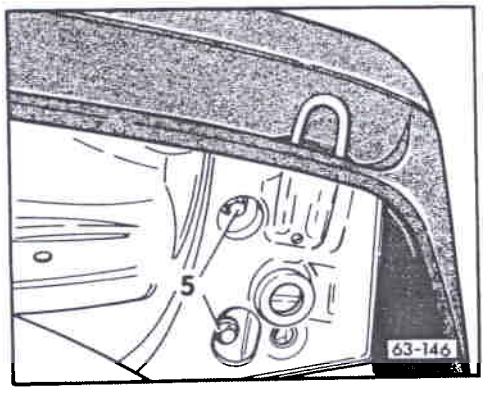

Pare-chocs arrière : dépose et reopose

- Dévisser les boulons 6 pans -5- dans la zone du plancher de coffre.

  Couple de serrage = 75 Nm

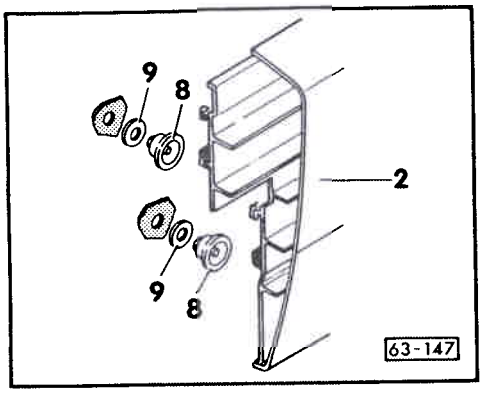

- Sortir le pare-chocs -2- régulièrement vers l'arrière des supports en matière plastique -8- (un deuxième mécanicien est nécessaire).

- -8-, support plastique enclipsé

- -9-, rondelles d'étanchéité

- En faisant levier avec un tournevis, extraire la cale d'arrêt -7-, cf. fig. 63-176, des agrafes en plastique. Déposer la tôle-support du cache.

Nota :

La repose du cache sur la tôle-support s'effectue en les comprimant à la main jusqu'à ce que les ergots en matière plastique s'enclenchent de façon audible.

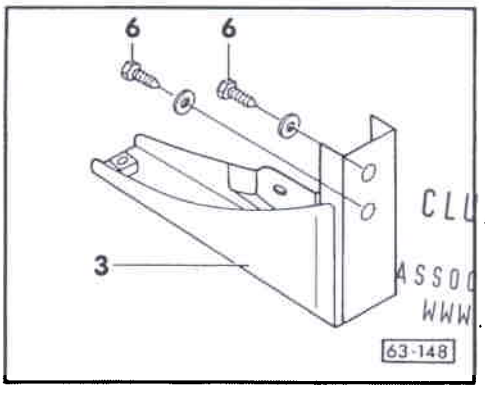

CLUB GENERATION CORRADO
ASSOCIATION LOI 1901
WWW.CGCFRANCE.COM

- En cas de remplacement du support -3-, visser ce dernier en le centrant sur la tôle-support -1-, cf. fig. 63-176, afin de respecter la cote de l'interstice a = 8 ± 1 mm, cf. fig. 63-149, entre le cache et le panneau latéral.

Couple de serrage = 25 Nm

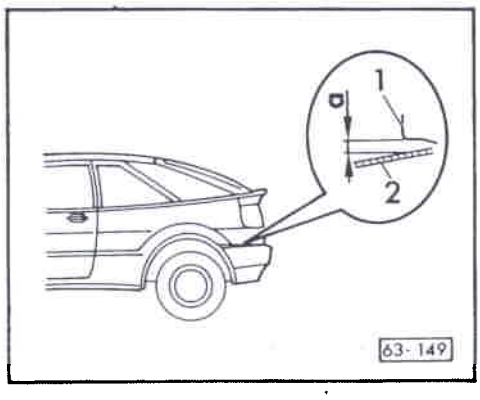

Cote de l'interstice

1- Panneau latéral

2- Cache du pare-chocs

Cote de l'interstice -a- = 8 mm

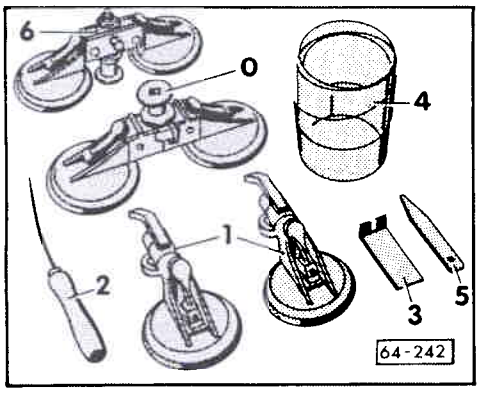

GLACES COLLEES AVEC ADHERENCE PARFAITE: DEPOSE ET REPOSE

◄ Outils:

- Faisant partie du "dispositif V.A.G 1474"

0- Dispositif d'enroulement (galet supérieur)
1- Galets d'inversion
2- Alène
3- Tringle de guidage (pour alène)
4- Feuille protectrice pour tableau de bord
5- Cale
6- Dispositif d'enroulement (galer inférieur)
• Livré séparément
- V.A.G 1654

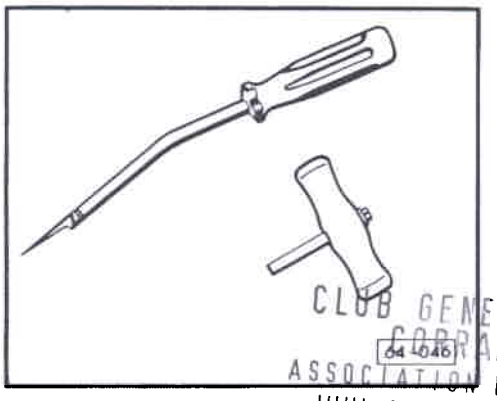

◄ - Outil tranchant pour glaces V.A.G 1351 pour les pare-brise, glaces arrière et glaces latérales.

CLUB GENERATION
CORRADO
ASSOCIATION LOI 1901
WWW.CGCFRANCE.COM

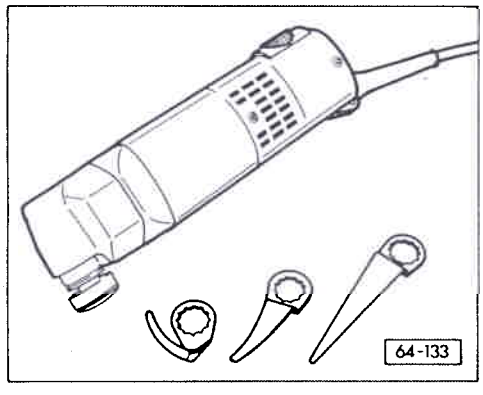

◄ - Couteau électrique V.A.G 1561

Pour glaces latérales et arrière endommagées, sert à éliminer les restes de verre et l'enduit hermétique collant du flasque.

- Couteau pour glace latérale: 1561/1

- Couteau pour glace arrière: 1561/1

Attention

Lors de la dépose au couteau électrique, protéger la baie de glace avec du ruban adhésif renforcé textile.

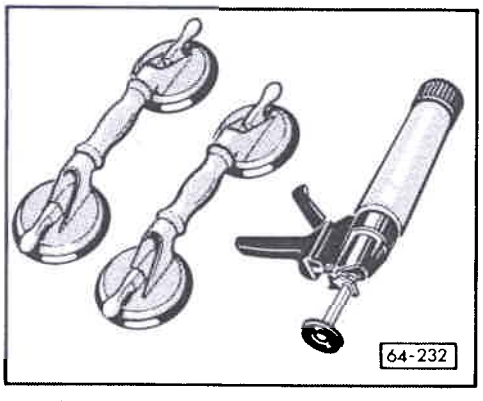

◄ - Pistolet à cartouche V.A.G 1628

- Poignées à double ventouse V.A.G 1344

Matériaux:

- Fil tranchant (rouleau de 50 m): N° de pièce 443 845 955

- Applicateur D 009 500 25 (boule de feutre avec fil métallique)

- Ensemble de collage, N° de pièce D 004 300 04, se composant de:

  Enduit hermétique collant
  - composant A ..... 150 ml
  - composant B ..... 150 ml

  Primer pour sufaces vitrées/peintes .... 15 ml
  Solution de nettoyage ..... 20 ml
  Tête d'application du primer
  Buse d'application
  Buses de cartouche
  Glace de protection
  Feutre de nettoyage
  Mode d'emploi

Nota:

Une petite cartouche (110 ml) est proposée en supplément sous le N° de pièce D 009 100 03, pour les travaux d'étanchement par exemple, et/ou lorsque la cartouche de 300 ml ne suffit pas.

CLUB GENERATION
CORRADO
ASSOCIATION LOI 1901
WWW.CGCFRANCE.COM

Temps de durcissement de l'enduit hermétique collant

Le véhicule, reposant sur ses roues et se trouvant sur une surface plane, doit être exposé pendant 1 heure à température ambiante avant de pouvoir être remis en service.

Nettoyage des taches d'enduit hermétique collant

- Pour le nettoyage, il est recommandé d'utiliser du white-spirit. Lors de l'utilisation, respecter les prescriptions de sécurité.

- Les produits contenant de l'alcool ne conviennent pas au nettoyage.

> Attention
>
> Lors du nettoyage depuis l'intérieur du véhicule, ne pas repousser vers l'extérieur la glace venant d'être posée.

- Nettoyer d'abord grossièrement les surfaces peintes avec un chiffon sec. Eliminer les taches restantes avec du white-spirit.

- Nettoyage des revêtements en plastique:

  Laisser durcir l'enduit hermétique collant (1 heure environ) puis l'enlever.

Glaces: réétanchement

- Effectuer un essai d'étanchéité à l'eau.
- Contrôle visuel depuis l'intérieur.
- Sécher la zone non étanche à l'air comprimé puis la nettoyer.
- De l'intérieur, le réétanchement du pare-brise n'est possible que dans la zone des montants A et du pavillon.
- Le réétanchement de la glace arrière de l'intérieur est possible sur tout le pourtour.
- Le réétanchement des glaces latérales de l'intérieur est possible sur tout le pourtour.
- Laisser sécher à l'air l'enduit hermétique collant.

Nota:

Pour effectuer des travaux de réétanchement, il est recommandé d'utiliser la petite cartouche de 100 ml - D 009 100 03 -.

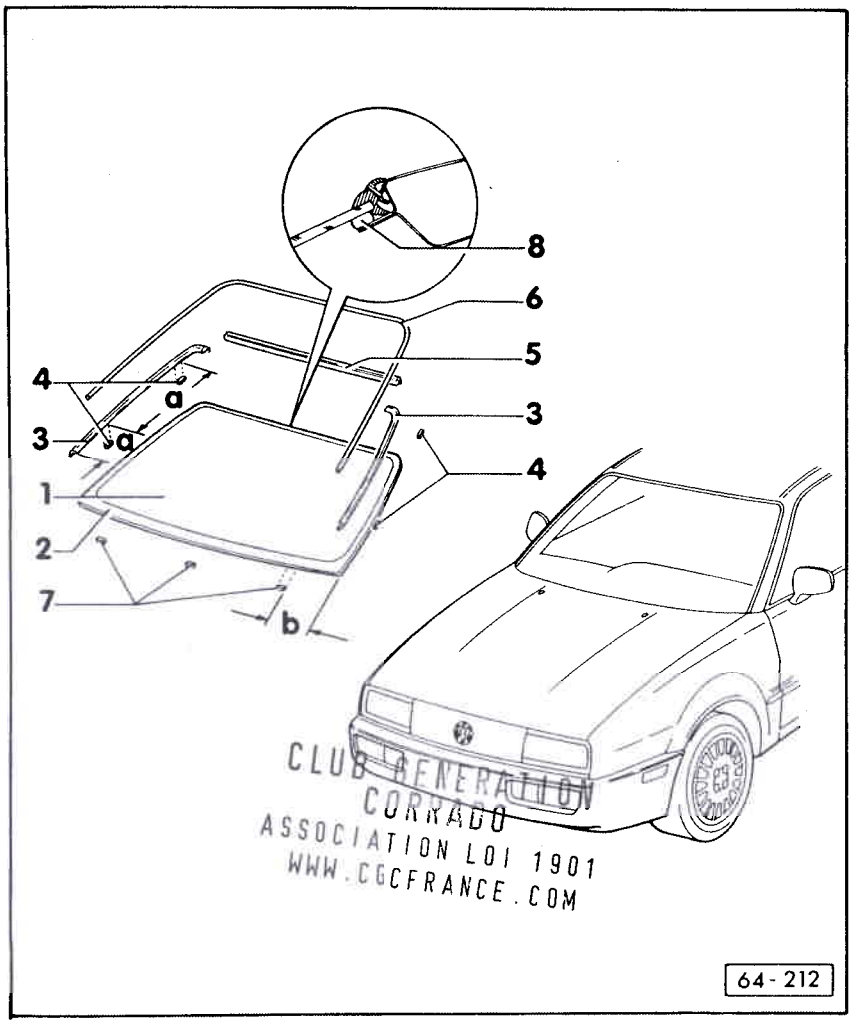

CLUB GENERATION CORRADO
ASSOCIATION LOI 1901
WWW.CGCFRANCE.COM

PARE-BRISE: DEPOSE ET REPOSE

Le pare-brise est collé avec adhérence parfaite dans la baie de glace avec une colle PUR. La pièce de rechange est livrée avec un cadre déflecteur d'eau.

1- Pare-brise
- Déposer - page 64-7
- Reposer - page 64-12

2- Couche cérame

3- Cadre déflecteur d'eau

4- Entretoises
- Epaisseur 3 mm, doivent être découpées avec des moyens d'atelier

5- Cadre-moulure

6- Cache de l'interstice

7- Entretoises
- Epaisseur 5 mm, doivent être découpées avec des moyens d'atelier

8- Enduit hermétique collant PUR
- Section du cordon
  Largeur = 8 mm
  Hauteur = 13 mm

Cotes d'espacement des entretoises

a = 100 mm

b = 150 mm

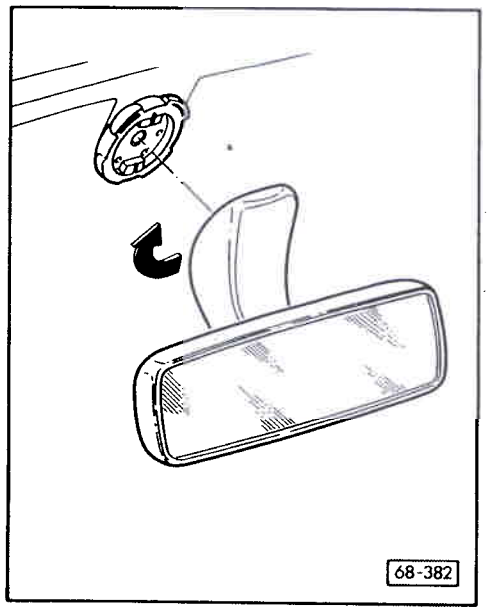

Dépose

- Déposer les revêtements des montants A, cf. Groupe de Réparation 70.

- Tourner le rétroviseur intérieur avec son pied de 15° à 20° dans le sens inverse de pose - flèche -.

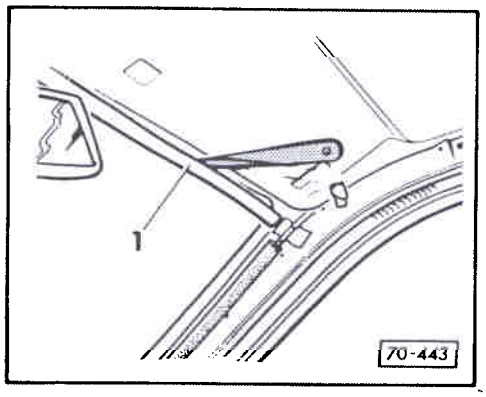

- Déposer le couvre-joint -1- du cadre de pavillon avant du flasque de carrosserie en faisant levier avec une cale en plastique.

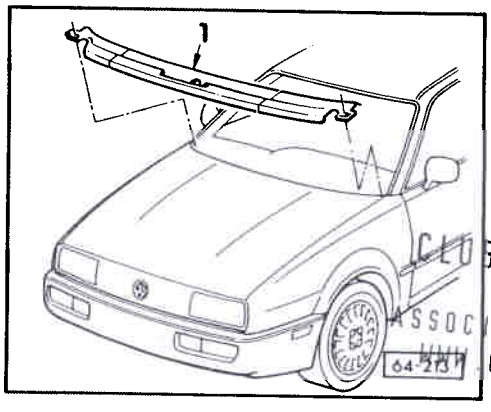

- Dévisser l'essuie-glace.

- Déposer le cache -1- (en 3 parties).

CLUB GENERATION CORRADO
ASSOCIATION LOI 1901
WWW.CGCFRANCE.COM

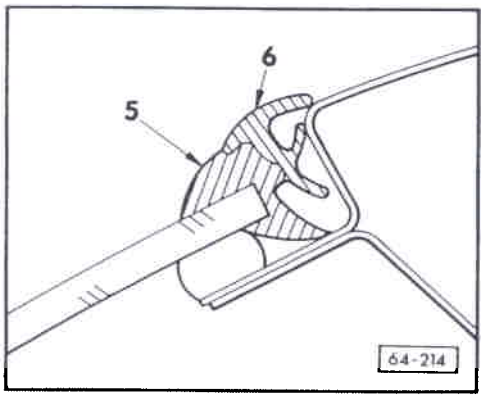

- Extraire le cache de l'interstice -6- et le cadre-moulure -5-.

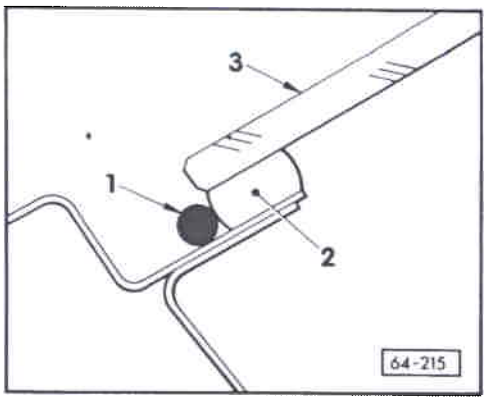

- Couper à longueur le fil tranchant - 7 m - et le placer - en commençant par le centre en haut - dans le canal de la glace.

1 - Fil tranchant ,

2 - Enduit hermétique collant

3 - Pare-brise

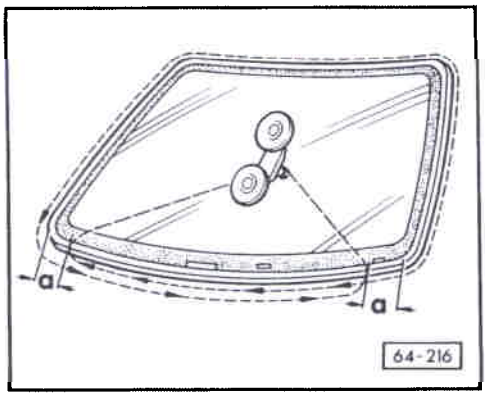

- Poser chaque extrémité du fil tranchant dans la partie inférieure de la glace et le faire passer à la cote - a = env. 150 mm avant les arrondis - à l'intérieur avec l'alène de V.A.G 1474 - sinon le fil risque de s'emmêler. Le fil tranchant est double dans la partie inférieure de la glace.

- Enfiler le fil tranchant dans le dispositif d'enroulement V.A.G 1654.

- Placer la feuille de recouvrement V.A.G 1474/7 entre le fil tranchant et le tableau de bord.

CLUB GENERATION
CORRADO
ASSOCIATION LOI 1901
WWW.CGCFRANCE.COM

Attention

Pour découper la glace, il est obligatoire de porter des lunettes de protection et des gants de cuir.

- Tendre légèrement le fil tranchant avec le dispositif d'enroulement. Contrôler si le fil tranchant se trouve sous le pare-brise.

- Procéder régulièrement à la découpe.

- Découper d'abord l'enduit hermétique collant dans la partie inférieure, en partant de l'extérieur et en direction du centre.

- Si le fil casse dans la partie inférieure, déplacer le dispositif d'enroulement de façon à obtenir un angle de coupe aigu et continuer la découpe jusqu'aux montants A avec un seul fil.

- Lorsqu'il ne reste plus, au milieu, qu'environ 30 mm d'enduit hermétique collant à découper, tourner lentement le dispositif d'enroulement jusqu'à ce que l'enduit hermétique collant soit entièrement sectionné.

Nota:

Si le fil tranchant casse à plusieurs reprises (le fil accroche sur le flasque de glace ou sur le rebord de tôle) et qu'il n'est plus possible de déplacer le dispositif d'enroulement V.A.G 1654 (le fil étant trop court), il est possible d'effectuer la découpe dans cette zone à l'aide de l'outil V.A.G 1351 (poignée et support).

Si le flasque de glace est endommagé lors de la découpe, il faut retoucher la peinture en suivant les indications du Manuel de Réparation "Peinture du véhicule" et prendre si nécessaire des mesures anti-corrosion selon les indications du classeur "Traitement des surfaces/matières chimiques".

CLUB GENERATION CORRADO
ASSOCIATION LOI 1901
WWW.CGCFRANCE.COM

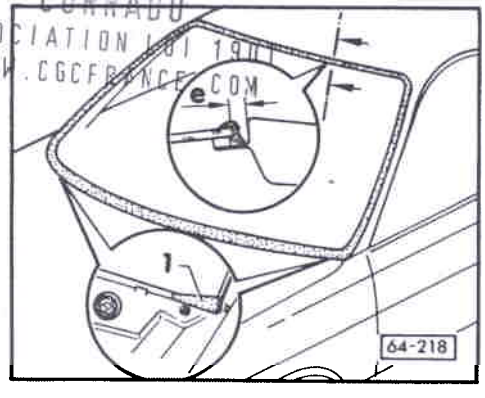

Repose

Préparatifs en vue de la pose de la glace, page 64-21.
Avant de mettre la glace en place, il faut coller de nouvelles entretoises sur le flasque de glace/carrosserie. Position de montage, cf. page 64-6, rep. 7.

- Mettre en place la glace dans la baie de glace à l'aide de deux ventouses doubles.

- Centrer la glace latéralement.

- Positionner la glace à l'aide des cales de réglage -1- (N° de pièce 893 845 631) de façon à obtenir la cote e = 4,2 mm entre le cadre-moulure et le rebord du toit.

Attention

Tenir compte du temps de durcissement (1 heure), cf. page 64-4.

Une fois le temps de durcissement écoulé, enlever les cales de réglage.

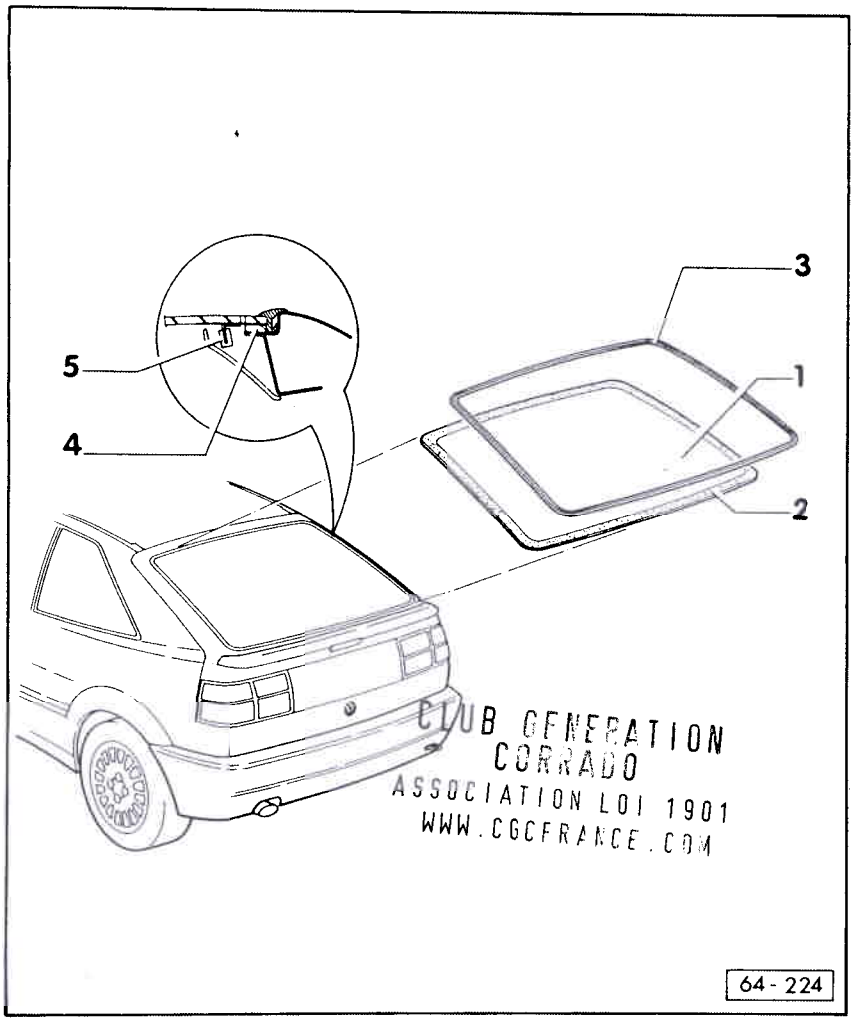

CLUB GENERATION CORRADO
ASSOCIATION LOI 1901
WWW.CGCFRANCE.COM

GLACE ARRIERE: DEPOSE ET REPOSE

La glace arrière est collée avec adhérence parfaite avec de la colle PUR dans la baie de glace.

1- Glace
- Déposer - page 64-14
- Reposer - page 64-16

2- Couche cérame

3- Cadre-moulure

4- Enduit hermétique collant PUR
- Section du cordon
  Largeur = 8 mm
  Hauteur = 13 mm

5- Connexion du dégivrage de glace arrière

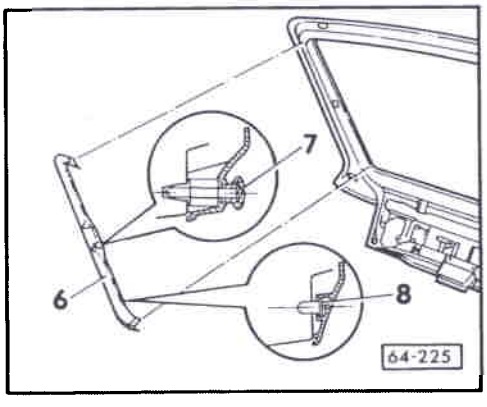

Dépose (glace non endommagée)

◄ - Déposer les écrans latéraux -6- du hayon.

6 - Ecran

7 - Vis à tête cruciforme

8 - Clip

- Débrancher les connexions du dégivrage de glace arrière et repousser les languettes contre la glace.

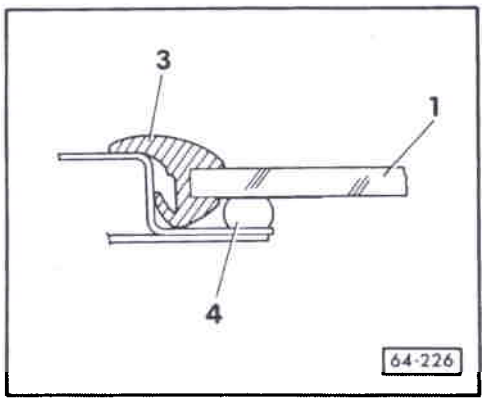

◄ - Sortir le cadre-moulure -3- sur tout le pourtour.

1 - Glace arrière

3 - Cadre-moulure

4 - Enduit hermétique collant PUR

- Couper à longueur le fil tranchant - 5 m - et le placer - en commençant par le centre en haut - dans le canal de la glace.

- Poser les extrémités du fil tranchant dans la partie inférieure de la glace et les faire passer à l'intérieur avec l'alène - de V.A.G 1474.

- Enfiler une extrémité du fil tranchant dans le dispositif d'enroulement V.A.G 1654 et fixer l'autre extrémité à la poignée - de V.A.G 1351.
  La poignée sert à éviter que le fil ne sorte.

> Attention
>
> Pour découper la glace, il est obligatoire de porter des lunettes de protection et des gants de cuir.

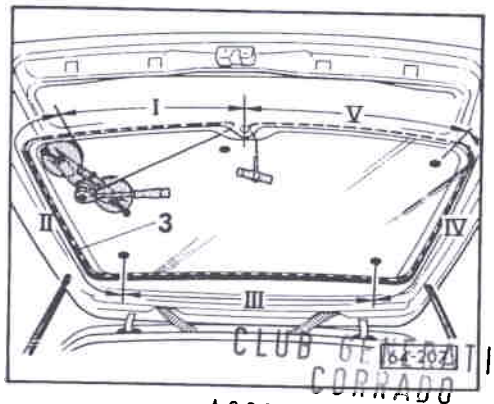

- Procéder régulièrement à la découpe de la "position I" à la "position V". Déplacer le dispositif d'enroulement en fonction des différentes positions.

Nota:

Il est possible, pour la découpe, d'utiliser deux poignées au lieu du dispositif d'enroulement V.A.G 1654.

CLUB OPERATION CORRADO
ASSOCIATION LOI 1901
WWW.CGCFRANCE.COM

Repose

- Préparatifs en vue de la pose de la glace - page 64-21.

- Monter le cadre-moulure sur la glace arrière.

> Attention
>
> Tenir compte du temps de durcissement (1 heure), cf. page 64-4.

Dépose (glace endommagée)

- Déposer les écrans latéraux du hayon, cf. fig. 64-225.

- Débrancher les connexions du dégivrage de glace arrière et repousser les languettes contre la glace.

- Sortir le cadre-moulure sur tout le pourtour, cf. fig. 64-226.

- Protéger la carrosserie et l'habitacle des éclats de verre.

- Enlever les morceaux de verre jusqu'au niveau de l'enduit hermétique collant.

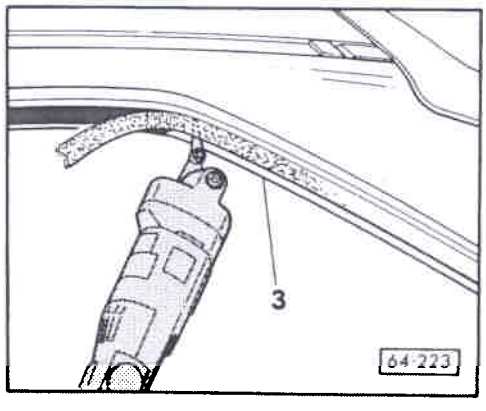

- Sectionner l'enduit hermétique collant -3- avec les débris de verre avec le couteau électrique V.A.G 1561 et le couteau 1561/1.

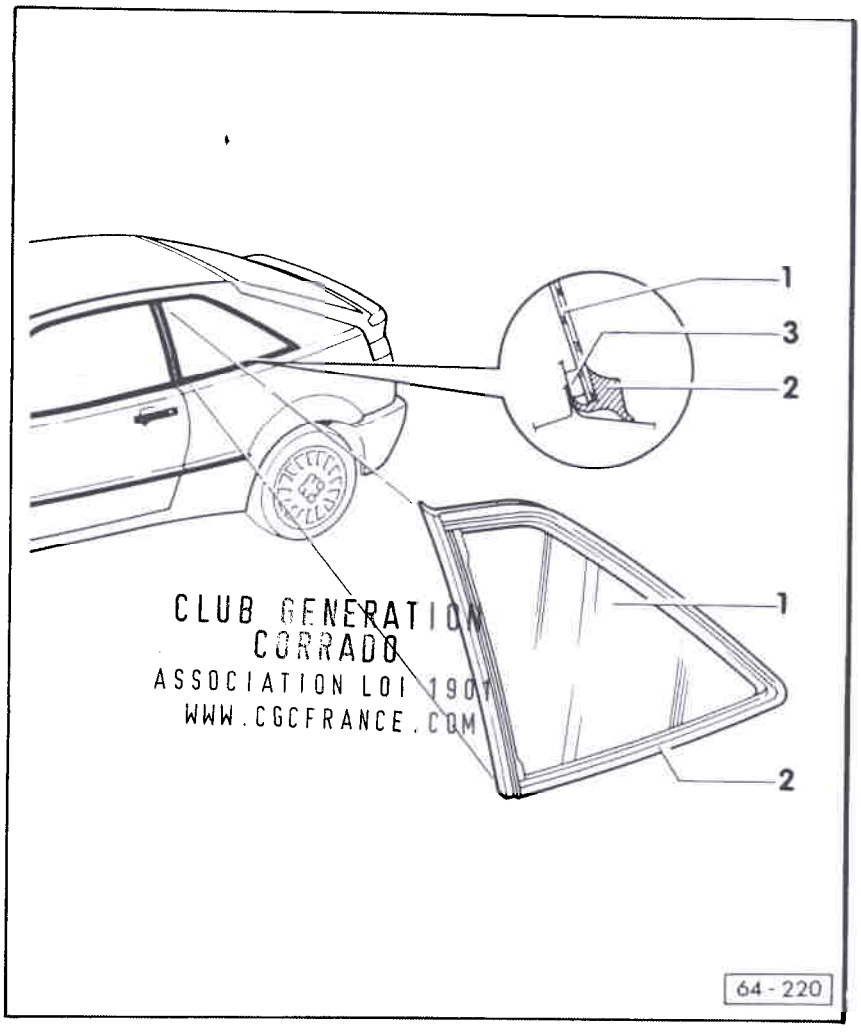

CLUB GENERATION CORRADO
ASSOCIATION LOI 1901
WWW.CGCFRANCE.COM

GLACE LATERALE: DEPOSE ET REPOSE

Les glaces sont collées avec adhérence parfaite dans la baie de glace avec de l'enduit hermétique collant PUR.

1- Glace latérale
- Déposer une glace non endommagée - page 64-18
- Déposer une glace endommagée - page 64-19
- Reposer - page 64-20
  Pendant le temps de durcissement (1 heure), fixer la glace avec des bandes d'adhésif

2- Joint de glace

Le joint de glace ne peut pas être détaché de la glace latérale sans être détruit!

3- Enduit hermétique collant PUR
- Section du cordon
  Largeur = 8 mm
  Hauteur = 13 mm

Dépose (glace non endommagée)

- Déposer le revêtement du montant B, le revêtement latéral arrière et le revêtement du montant C (cf. Groupe de Réparation 70).

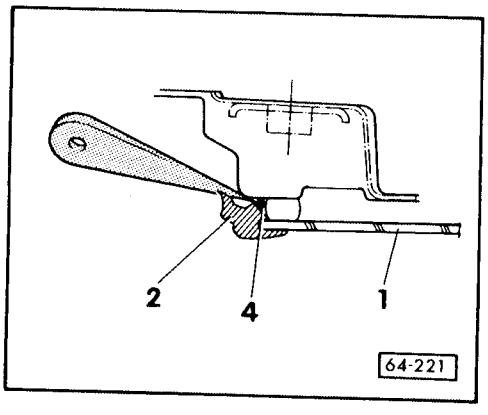

◄ - Couper le fil tranchant -4- à env. 2,3 m, le centrer et le placer sur tout le pourtour dans le canal de la glace de façon à pouvoir faire passer deux extrémités de fil de même longueur à l'intérieur dans la zone des montants B (relever la lèvre d'étanchéité -2- du joint de glace avec une cale de montage).

1 - Glace latérale
2 - Lèvre d'étanchéité
4 - Fil tranchant

- Faire passer le fil tranchant à l'intérieur dans la zone des "montants B" avec l'alène - de V.A.G 1474. Le fil tranchant est double dans la zone des montants B.

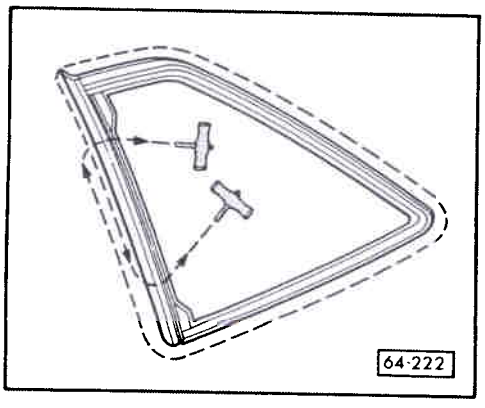

◄ - Fixer les extrémités du fil tranchant aux poignées - de V.A.G 1351.

La deuxième poignée sert à éviter que le fil ne sorte.

- Poser les ext
férieure de
l'alène -

- Enfil
d'e
p

e, il est obligatoire de
e protection et des gants

t et selon un angle le plus
coupe.

éant l'enduit hermétique collant
ec un couteau de sellier.

GLACE LATERALE: DEPOSE ET REPOSE

Les glaces sont collées avec adhérence parfaite dans la baie de glace avec de l'enduit hermétique collant PUR.

1- Glace latérale
- Déposer une glace non endommagée - page 64-18
- Déposer une glace endommagée - page 64-19
- Reposer - page 64-20
Pendant le temps de durcissement (1 heure), fixer la glace avec des bandes d'adhésif

2- Joint de glace

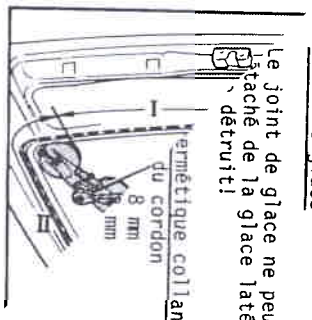

Le joint de glace ne peut pas être
caché de la glace latérale sans
détruit!

ie)

ie et l'habitacle des éclats

glace.

de verre jusqu'au niveau de
collant.

hermétique collant -3- (avec les
c le couteau électrique V.A.G 1561
.

64-19

CLUB GENERATION
CORRADO
ASSOCIATION LOI 1901
WWW.CGCFRANCE.COM

Sectionner le cas échéant l'enduit hermétique collant de l'angle arrière avec un couteau de sellier.

Attention

Lors de travaux avec le couteau électrique, protéger la baie de glace avec du ruban adhésif.

Il est obligatoire de porter des lunettes de protection et des gants de cuir.

Repose

- Préparatifs en vue de la pose de dans la glace - page 64-21.
- Mettre en place la glace la baie et la centrer (tenir compte de l'interstice de la porte).
- Pendant le temps de durcissement, fixer la glace avec des bandes d'adhésif.

Attention

Temps de durcissement = 1 heure, cf. page 64-4.

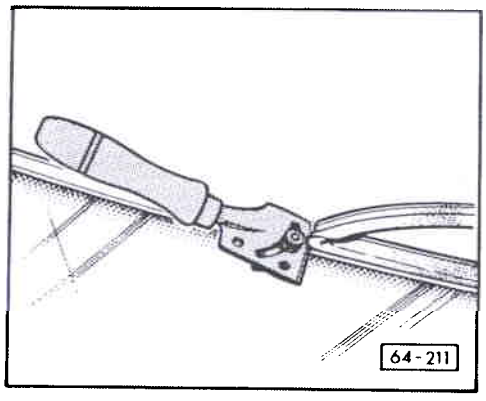

Préparatifs en vue de la repose

Nota:

En cas de réutilisation d'une glace non endommagée, gratter le matériau restant avec une raclette à verre jusqu'à ce qu'il ne reste plus que quelques dixièmes de millimètres, en veillant à ne pas endommager la couche de primer ni la couche cérame.

- Nettoyer le bord de la glace sur tout le pourtour sur une largeur de 30 mm avec le solvant de nettoyage et le sécher avec un chiffon non pelucheux.

- Bien secouer le primer pour verre (D 009 200) pendant au moins 30 s.

CLUB GENERATION
CORRADO
ASSOCIATION LOI 1901
WWW.CGCFRANCE.COM

Attention

La couche cérame de la glace n'est pas une couche de primer. Il est indispensable d'appliquer du primer avant d'appliquer l'enduit de collage étanche. Utiliser uniquement du primer D 009 200 01.

- Appliquer le primer en une passe avec l'applicateur D 009 500 25.

  Temps de séchage : env. 10 minutes.

- Nettoyer le flasque de carrosserie avec le produit de nettoyage D 009 400 01.

- Découper le matériau restant sur le flasque avec le couteau à moquette ou le couteau électrique, ne l'enlever en aucun cas complètement.

- Le matériau restant sert de base à l'application de l'enduit hermétique collant neuf. Les surfaces de collage doivent être propres et exemptes de graisse.

Nota :
Si le flasque de glace est endommagé lors de la découpe, il faut retoucher la peinture en suivant les indications du Manuel de Réparation "Peinture du véhicule" et prendre si nécessaire des mesures anti-corrosion selon les indications du classeur "Traitement des surfaces/matières chimiques".

Nota:

Si le flasque de glace a été traité ou remplacé en partie, il faut après peinture le nettoyer à nouveau et appliquer du primer sur la zone correspondante (primer pour surfaces vitrées/peintes D 009 200 01).

- Appliquer de l'enduit hermétique collant sur tout le pourtour de la glace.

  Section du cordon = largeur 8 mm
  hauteur 13 mm

Nota:

La hauteur du cordon de colle doit être réduite de la cote de la colle restée sur la glace ou sur le flasque de glace.

Attention

- Pour le mélange des composants A et B, il est impératif de respecter les instructions du mode d'emploi joint.
- Poser la glace dans un intervalle de 15 minutes, sinon, l'adhérence de l'enduit hermétique collant n'est plus garantie.

CLUB GENERATION
CORRADO
ASSOCIATION LOI 1901
WWW.CGCFRANCE.COM

Pour les points suivants, prière de se reporter aux pages 64-3 à 64-5:

- Matériaux
- Durcissement de l'enduit hermétique collant
- Nettoyage des taches d'enduit hermétique collant
- Réétanchement des glaces

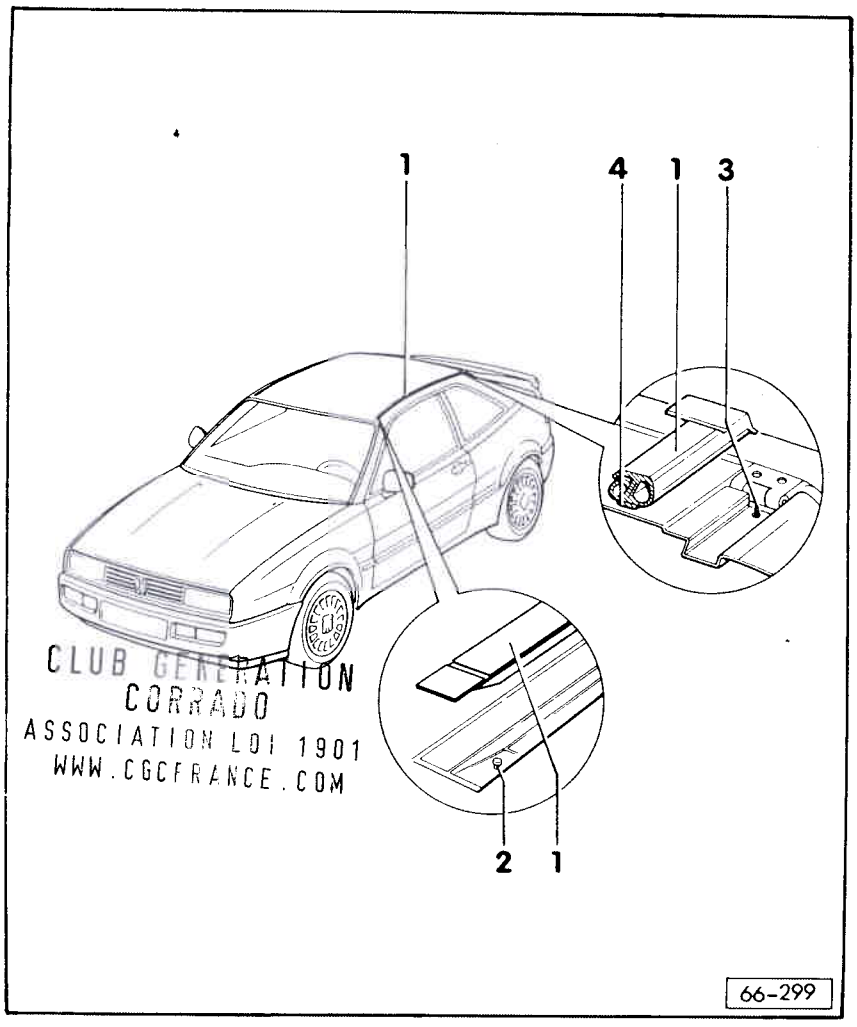

CLUB GENERATION
CORRADO
ASSOCIATION LOI 1901
WWW.CGCFRANCE.COM

COUVRE-JOINT DU TOIT: DEPOSE ET REPOSE

1- Couvre-joint du toit
- Déposer et reposer - page 66-2

2- Pivot en T du couvre-joint du toit

3- Axe fileté

4- Cordon de butyl

Remise en état du pivot en T et de l'axe fileté avec V.A.G 1541 A, cf. Golf 1984 ►, Jetta 1984►, Carrosserie- Remise en état

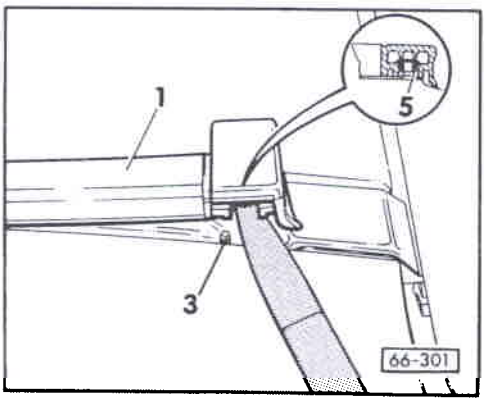

◄ Couvre-joint du toit: dépose et repose

- Déposer le couvre-joint du toit -1- en faisant levier avec une cale de montage de l'axe fileté arrière -3-. Ne pas perdre le clip en matière plastique -5-.

- Sortir le couvre-joint du toit du canal du joint jusqu'à la pièce profilée avant (la pièce profilée est collée avec le couvre-joint du toit).

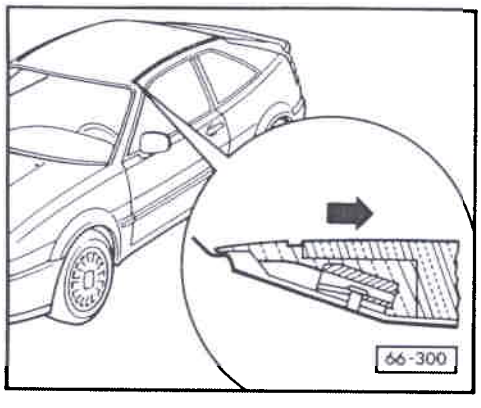

◄ - Extraire le couvre-joint du toit -1- du pivot en T avant -2- dans le sens contraire de marche.

Repose

Lors de la repose d'un couvre-joint de toit non endommagé, contrôler l'état du cordon de butyl -4- (fig. 66-299) et le remplacer le cas échéant - cordon de butyl AKL 450 005 05.

Enfoncer le couvre-joint du toit dans le canal du joint avec la paume de la main.

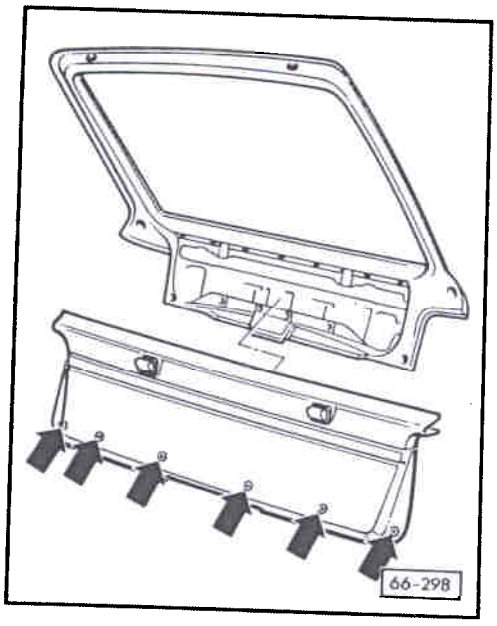

BECQUET ET COMMANDE DU BECQUET : DEPOSE ET REPOSE

Dépose

- Tourner les clips articulés -flèches- de 90° (les déverrouiller) et déclipser le revêtement intérieur du volet arrière.

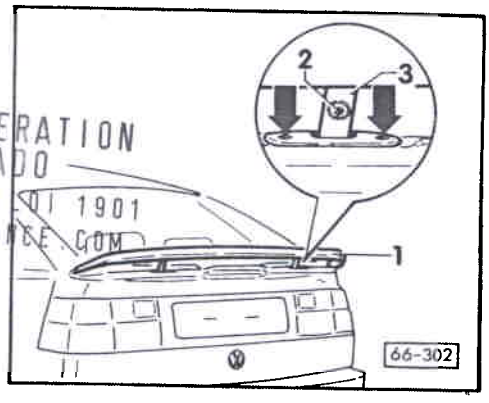

CLUB GENERATION CORRADO
ASSOCIATION LOI 1901
WWW.CGCFRANCE.COM

- Relever le becquet -1-, électriquement ou manuellement - cf. nota fig. 66-303, page 66-4.
- Dévisser les vis à tête cylindrique -2-.
- Sortir le becquet -1- des tenons de fixation -3-.
- Dévisser les vis cruciformes (couple de serrage = 3 Nm).

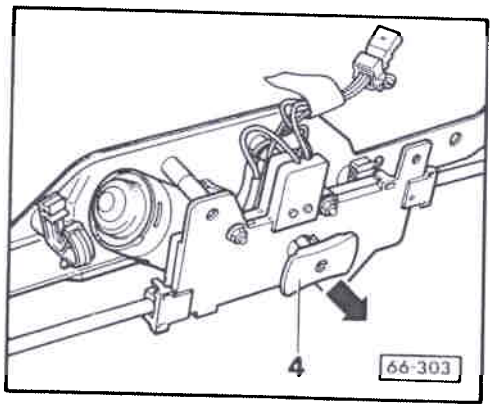

Nota:

S'il n'est pas possible de relever le becquet au moyen de la commande électrique, il peut être actionné manuellement au moyen du volant -4-.

- Tirer le volant -4- vers l'avant pour le sortir de sa position d'arrêt -flèche- et relever le becquet en le tournant vers la droite ou abaisser le becquet en le tournant vers la gauche.
- Repousser le volant -4- en position d'arrêt.

- Déclipser les câbles électriques des oeillets de fixation de la tôle-support de la commande du becquet et débrancher les connexions.

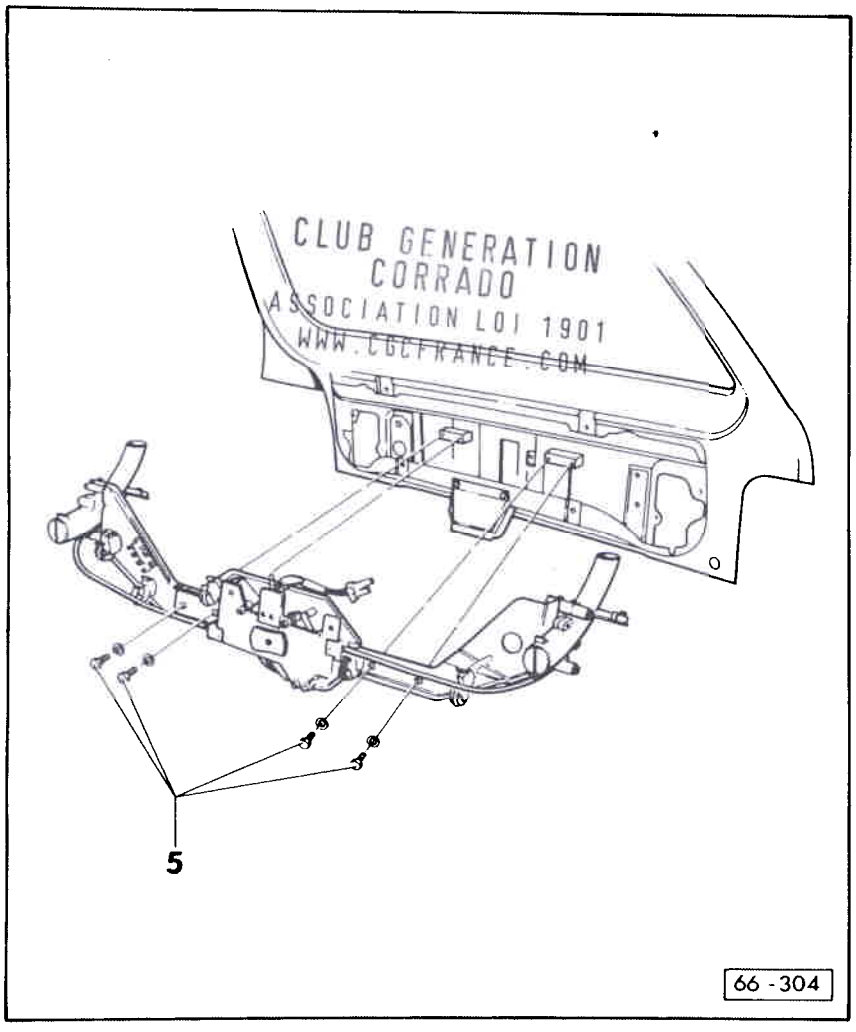

CLUB GENERATION CORRADO
ASSOCIATION LOI 1901
WWW.CGCFRANCE.COM

- Dévisser les quatre boulons 6 pans -5- et extraire la commande du bequet.

Indications pour la repose:

- Le couple de serrage des vis à tête cylindrique -fig. 66-302- est de 8 Nm.
- Le couple de serrage des boulons 6 pans - fig. 66-304 - est de 10 Nm.

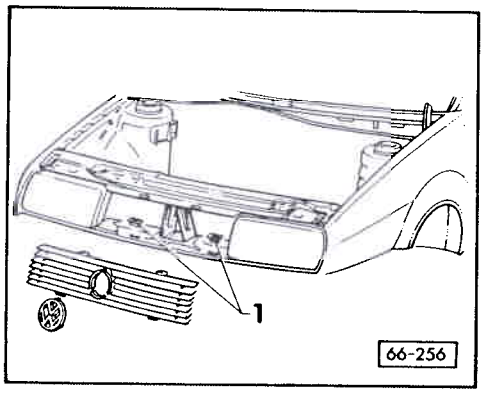

CALANDRE : DEPOSE

- Déclipser la calandre et la sortir vers le haut.
- Déclipser l'emblème VW.
- -1- silentblocs de la calandre.

CLUB GENERATION
CORRADO
ASSOCIATION LOI 1901
WWW.CGCFRANCE.COM

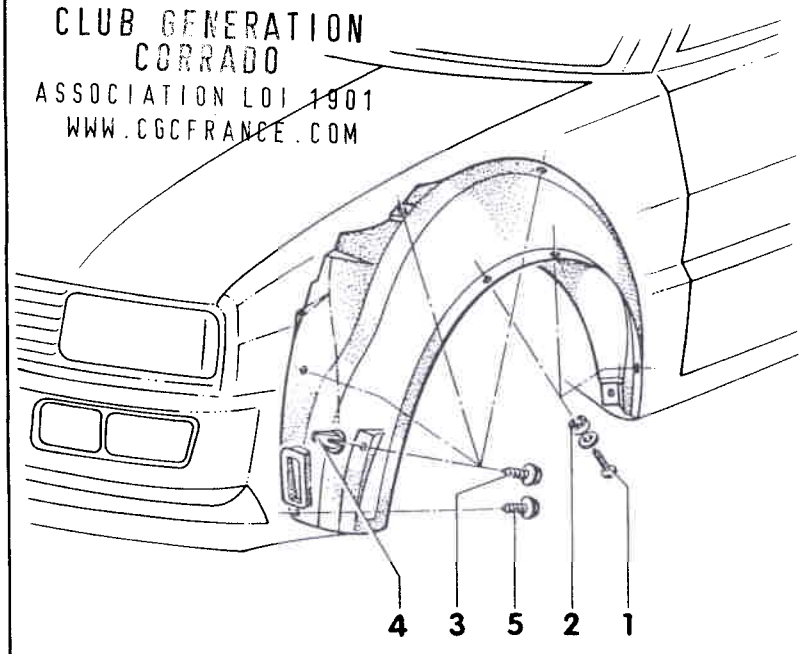

66 - 257

COQUILLE DE PASSAGE DE ROUE : REMPLACEMENT

- Dévisser les vis cruciformes -1- en veillant au clip de protection -2- (uniquement sur le flasque d'aile).
- Dévisser la vis à tôle avec rondelle -3-.
  • 1,5 Nm
- Dévisser la vis à tôle du canal de guidage d'air -5-.
  • 1,5 Nm
- Sortir la coquille de passage de roue du côté du pare-chocs.

Indications pour la repose:

- Avant de reposer la coquille de passage de roue, remplacer l'écrou d'écartement -4-.
- Mettre en place la coquille de passage de roue sur le montant "A" et l'enfoncer sur le flasque d'aile.

CLUB GENERATION
CORRADO
ASSOCIATION LOI 1901
WWW.CGCFRANCE.COM

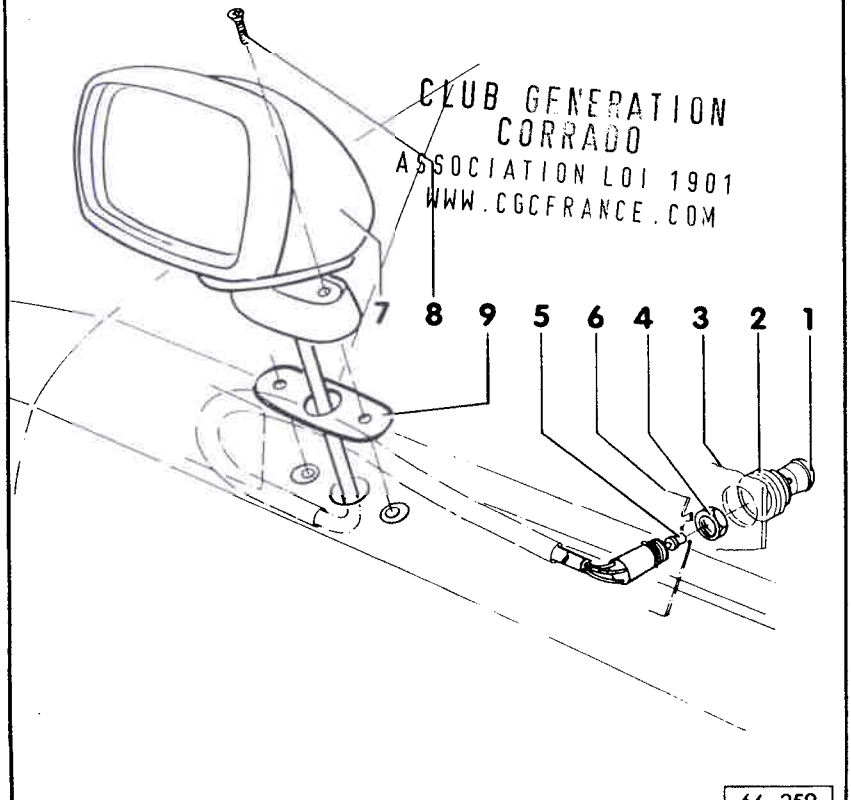

66-259

RETROVISEUR: DEPOSE ET REPOSE

1- Bouton de commande

2- Soufflet

3- Revêtement de porte

4- Ecrou de sûreté
  • Couple de serrage = 7,5 Nm

5- Commande du rétroviseur

6- Tôle intérieure de porte

7- Rétroviseur
  • Déposer - page 66-9

8- Vis à tête bombée
  • Couple de serrage = 3,5 Nm

9- Embase du rétroviseur

Rétroviseur : dépose

- Descendre la glace de porte.
- Déposer le bouton de commande -1- (cf. fig. 66-259).
- Extraire le soufflet -2- (cf. fig. 66-259).
- Déposer le revêtement de porte, cf. Groupe de Réparation 70 et détacher la feuille de protection de la porte dans la zone de la commande du rétroviseur.
- Dévisser l'écrou de sûreté -4- (cf. fig. 66-259).

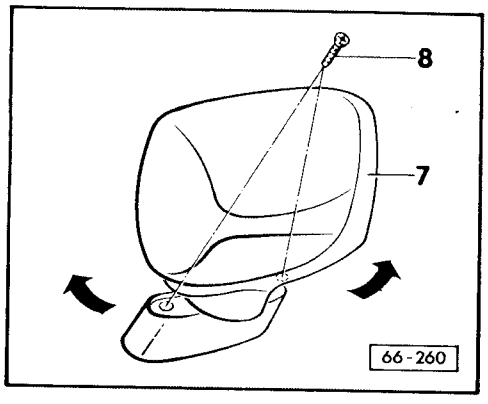

◄ - Faire basculer le rétroviseur -7- vers l'intérieur et déposer la vis à tête bombée -8-.
- Ramener le rétroviseur -7- et dévisser la deuxième vis à tête bombée.
- Déposer le rétroviseur -7- avec la commande -5- et l'embase de rétroviseur -9- (cf. fig. 66-259).

CLUB GENERATION CORRADO
ASSOCIATION LOI 1901
WWW.CGCFRANCE.COM

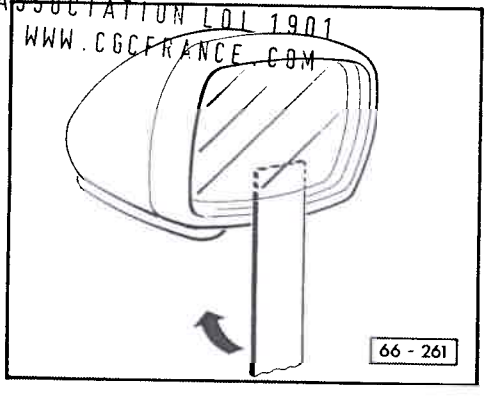

Miroir du rétroviseur : remplacement

Nota:

Pour les deux versions (à commande manuelle et électrique), les miroirs sont enclipsés uniquement.

◄ - Extraire le miroir (outil spécial 80-200) d'abord depuis le bas, puis depuis le haut. Protéger l'arête du boîtier de rétroviseur des endommagements.

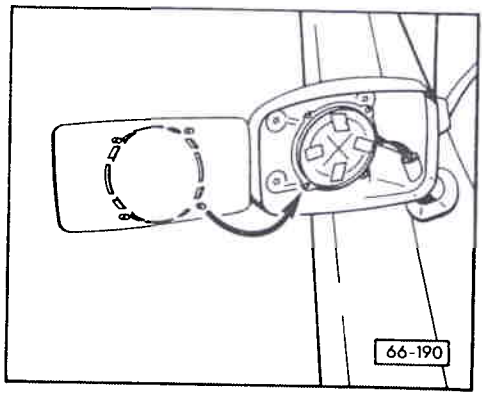

◄ - Engager le miroir dans les tenons de guidage et l'enfoncer.

Nota:

N'exercer la pression que dans la zone centrale du miroir (zone des tenons) - il est impératif de porter des gants de protection.

CLUB GENERATION
CORRADO
ASSOCIATION LOI 1901
WWW.CGCFRANCE.COM

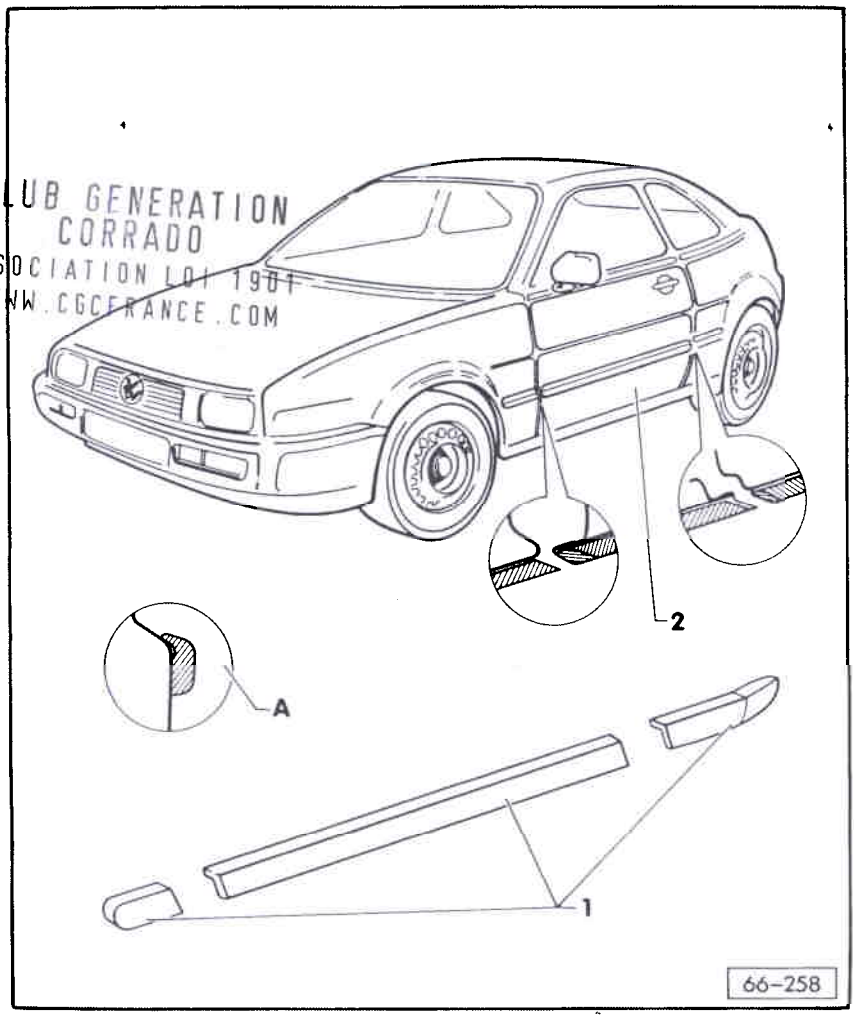

BAGUETTE DE PROTECTION : REMPLACEMENT

1- Baguette de protection
- Chauffer à 20° C environ
- Détacher la feuille de protection
- Appliquer la baguette de protection, en veillant à ce qu'elle soit régulièrement en appui, appuyer fortement, en particulier aux extrémités
- Avant le démontage, la chauffer à la soufflante d'air chaud; il n'est pas possible de déposer la baguette de protection sans la détruire

2- Tôle extérieure
- La nettoyer à l'essence puis avec du produit anti-silicone
- Sécher puis chauffer à env. 20° C

A - Ajuster la baguette de protection selon la moulure du véhicule

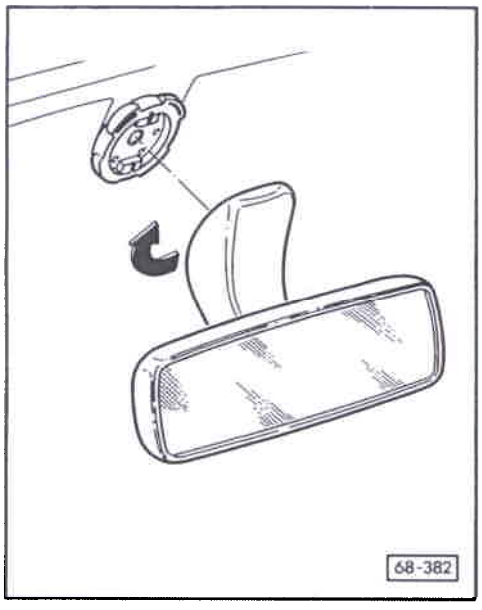

RETROVISEUR INTERIEUR : DEPOSE ET REPOSE

Dépose

- Tourner le rétroviseur avec son pied de 15 à 20° par rapport à la position de montage -flèche-.

Repose

- Mettre le rétroviseur intérieur en place tourné de 15 à 20° par rapport à sa position de montage puis le tourner jusqu'à ce que le ressort d'arrêt s'enclenche.

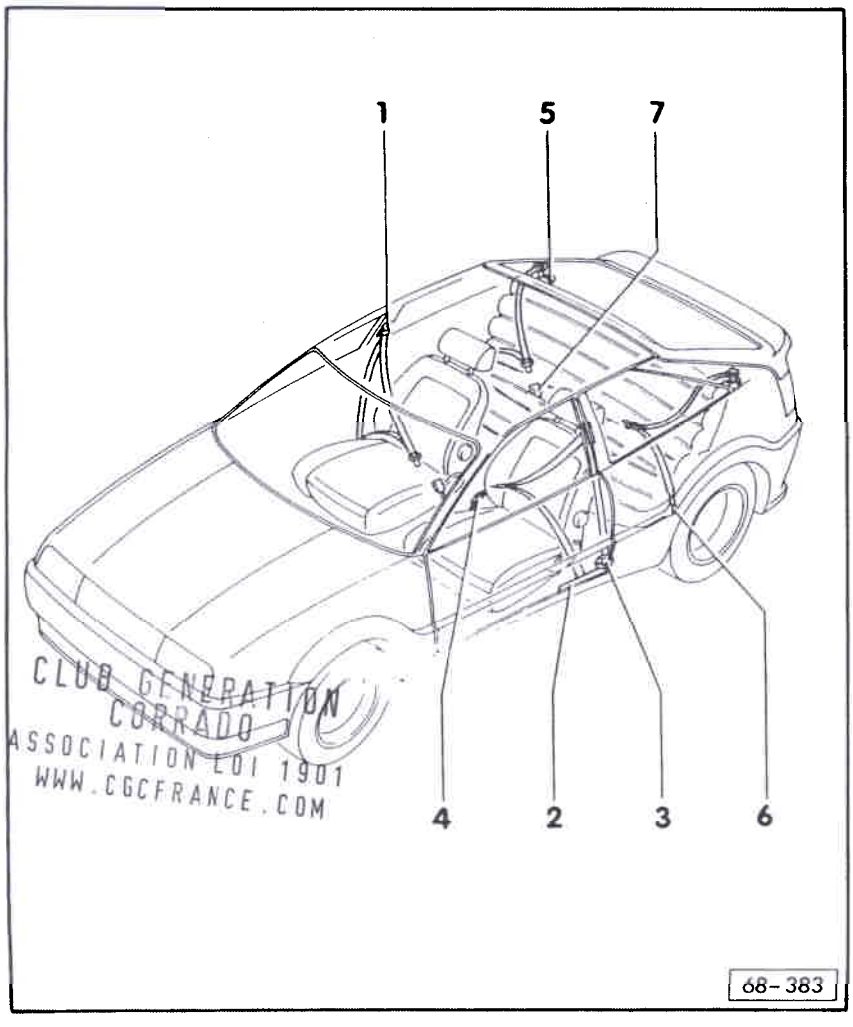

CLUB GENERATION CORRADO
ASSOCIATION LOI 1901
WWW.CGCFRANCE.COM

CEINTURES DE SECURITE : DEPOSE ET REPOSE

1- Réglage en hauteur des ceintures de sécurité
- Déposer et reposer - fig. 1

2- Etrier de guidage
- Déposer et reposer - fig. 2

3- Enrouleur de ceinture avant
- Déposer et reposer - fig. 2

4- Serrure de ceinture avant
- Déposer et reposer - fig. 3

5- Enrouleur de ceinture arrière
- Déposer et reposer - fig. 4

6- Ferrure arrière
- Déposer et reposer - fig. 5

7- Serrure de ceinture arrière
- Déposer et reposer - fig. 6

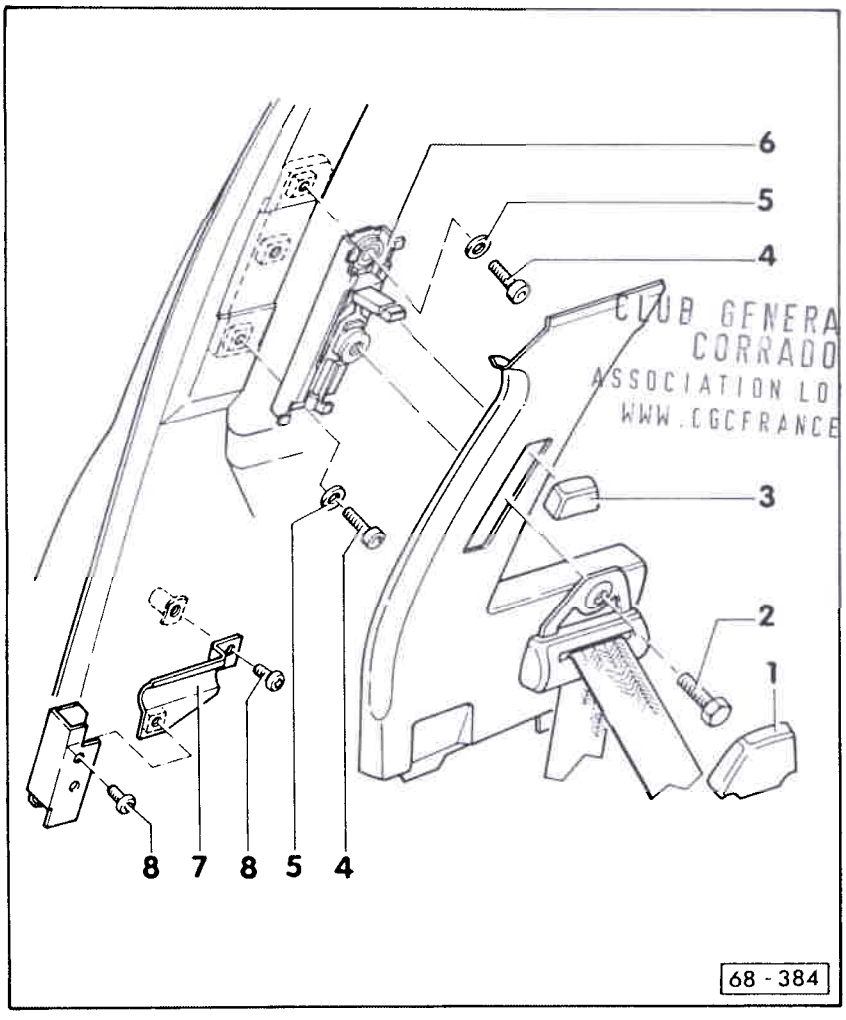

CLUB GENERATION CORRADO
ASSOCIATION LOI 1901
WWW.CGCFRANCE.COM

Fig. 1 Réglage en hauteur des ceintures : dépose et repose

1- Capuchon
- Déclipser

2- Boulon 6 pans
- 40 Nm

3- Bouton de commande
- Déposer

4- Vis à tête cylindrique
- 23 Nm

5- Rondelle

6- Réglage en hauteur
- Pour déposer le réglage en hauteur des ceintures, il faut au préalable déposer le revêtement supérieur du montant B - Groupe de Réparation 70

7- Levier d'inversion
- Pour déposer, déposer au préalable le revêtement latéral arrière - Groupe de Réparation 70

8- Vis à tête cruciforme

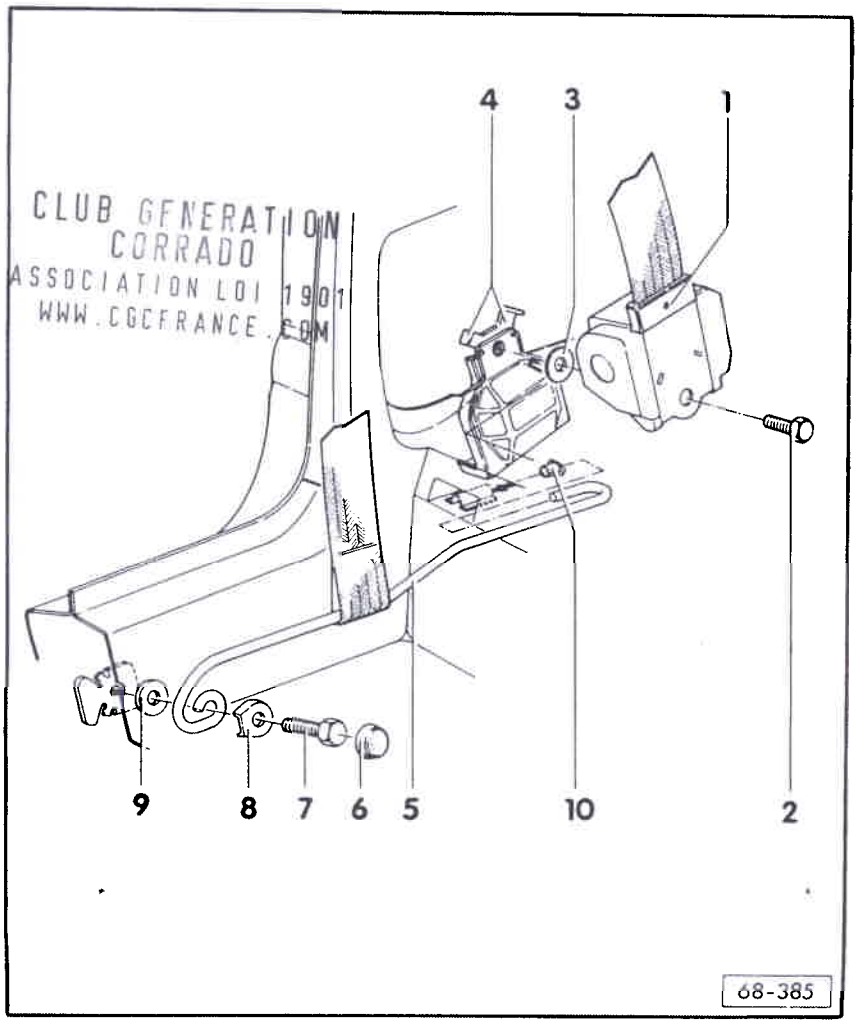

CLUB GENERATION CORRADO
ASSOCIATION LOI 1901
WWW.CGCFRANCE.COM

Fig. 2 Enrouleur avant et étrier de guidage : dépose et repose

1- Enrouleur de ceinture avant
- Pour déposer, déposer au préalable le revêtement latéral arrière - Groupe de Réparation 70

2- Boulon 6 pans
- 40 Nm

3- Rondelle

4- Ergots de fixation
- Servent au positionnement de l'enrouleur de ceinture

5- Etrier de guidage

6- Capuchon
- Déclipser

7- Boulon 6 pans

8- Capuchon avec oeillet

9- Rondelle

10- Douille-palier

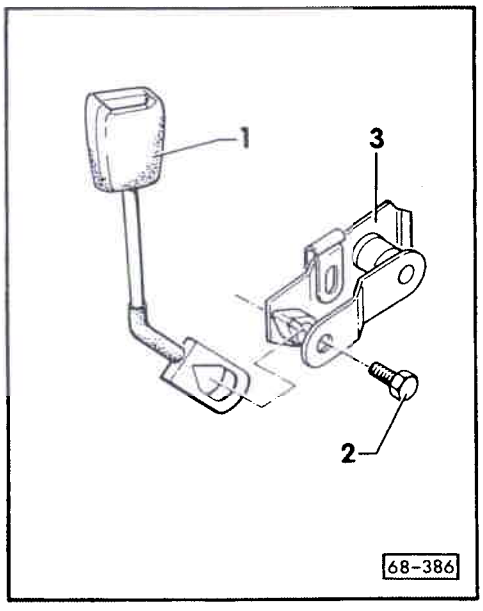

Fig. 3 Serrure de ceinture avant : dépose et repose

1- Ceinture de serrure avant
- Pour la dépose, déposer au préalable le siège avant - Groupe de Réparation 72

2- Boulon 6 pans
- 60 Nm

3- Rail de guidage intérieur

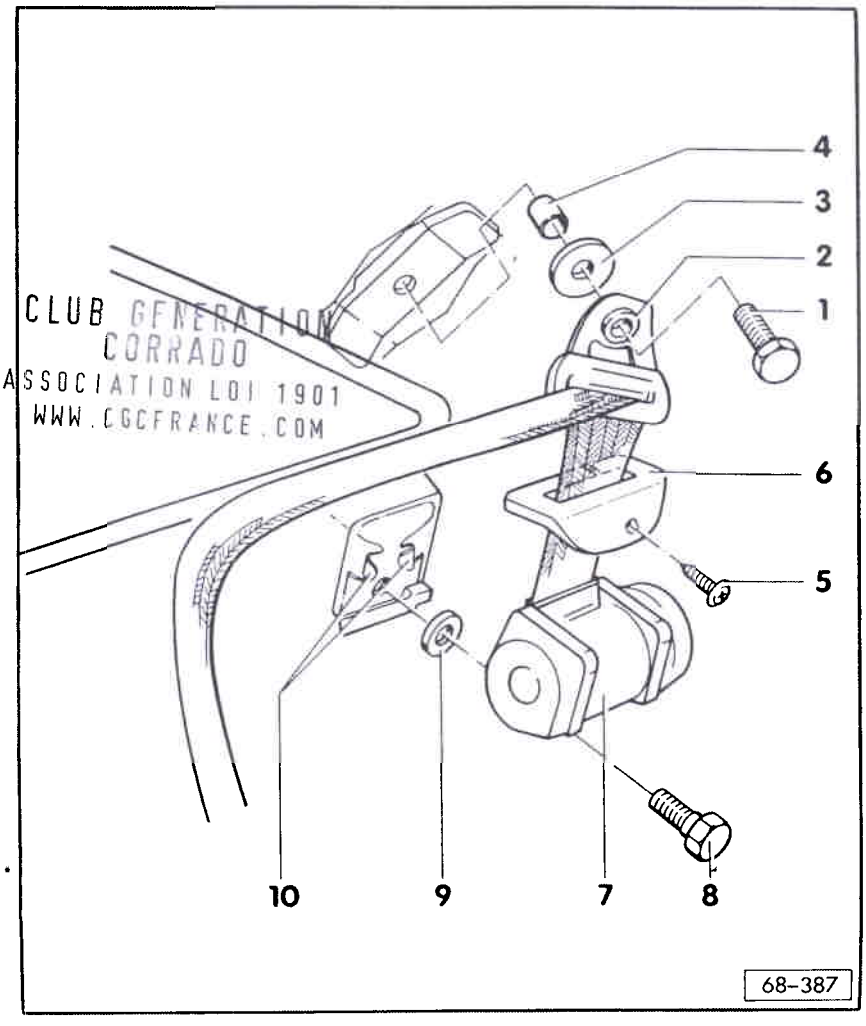

CLUB GENERATION CORRADO
ASSOCIATION LOI 1901
WWW.CGCFRANCE.COM

Fig. 4 Enrouleur de ceinture arrière : dépose et repose

1- Boulon 6 pans
- 40 Nm

2- Ferrure d'inversion

3- Rondelle

4- Galet d'écartement

5- Vis à tête cruciforme
- 1,5 Nm

6- Ecran supérieur

7- Enrouleur de ceinture arrière
- Pour déposer l'enrouleur de ceinture arrière, déposer au préalable le revêtement latéral arrière - Groupe de Réparation 70

8- Boulon 6 pans
- 40 Nm

9- Rondelle

10- Ergots de fixation
- Servent au positionnement de l'enrouleur

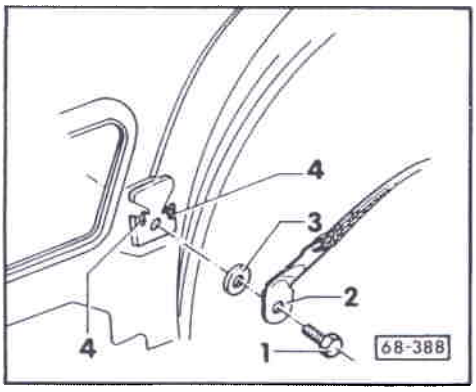

Fig. 5 Ferrure arrière : dépose et repose

1- Boulon 6 pans
- 40 Nm

2- Ferrure arrière
- Pour la déposer, déposer au préalable le siège arrière - Groupe de Réparation 72 - et le revêtement latéral arrière - Groupe de Réparation 70

3- Rondelle

4- Ergots de fixation
- Servent au positionnement de la ferrure

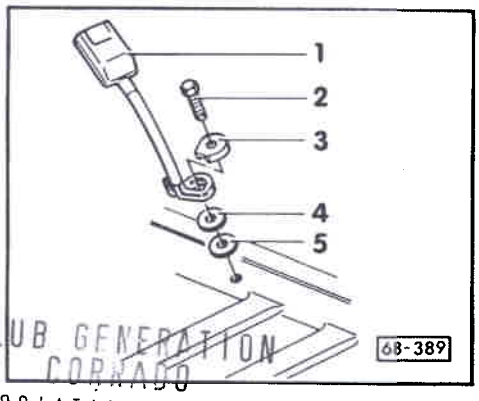

Fig. 6 Serrure de ceinture arrière : dépose et repose

1- Serrure de ceinture arrière
- Pour la dépose, déposer au préalable la banquette arrière - Groupe de Réparation 72

2- Boulon 6 pans
- 40 Nm

3- Capuchon avec oeillet

4- Rondelle

5- Joint

CLUB GENERATION CORRADO
ASSOCIATION LOI 1901
WWW.CGCFRANCE.COM

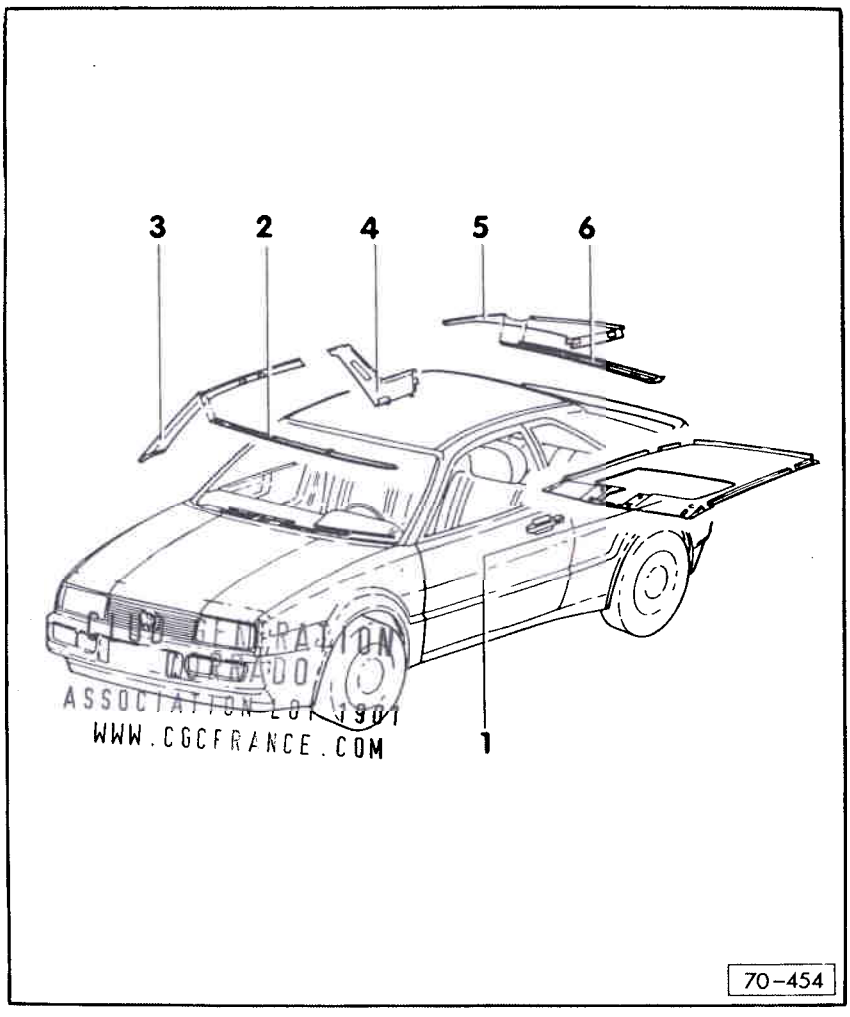

ASSOCIATION LOI 1901
WWW.CGCFRANCE.COM

CIEL PREFORME : DEPOSE ET REPOSE

1- Ciel préformé

2- Couvre-joint
- Du cadre avant de pavillon, cf. fig. 70-443

3- Revêtement du montant -A-
- Cf. fig. 60-482

4- Revêtement du montant -B-
- Cf. fig. 70-439 et 70-441

5- Revêtement du montant -C-
- Est seulement détaché pour la dépose du ciel préformé

6- Couvre-joint
- Du cadre arrière de pavillon, cf. fig. 70-442

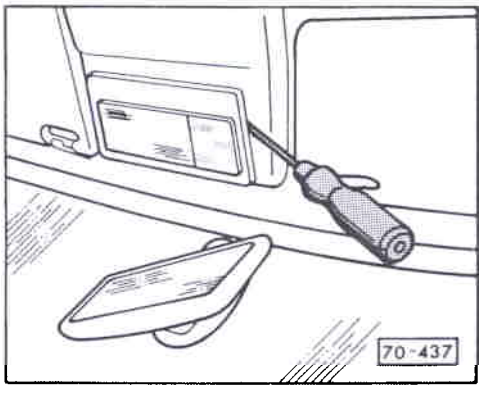

Ciel préformé : dépose

- Débrancher la tresse de masse de la batterie.

◄ - Déposer le plafonnier en faisant levier avec un tournevis.

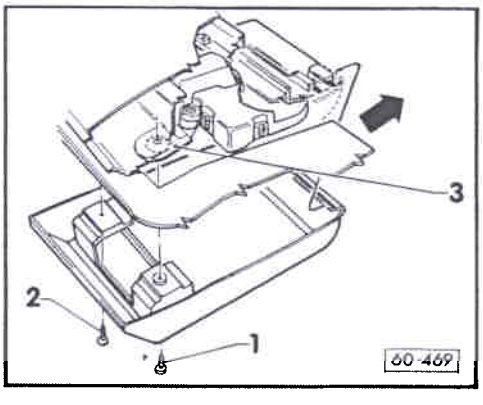

◄ - Dévisser les vis cruciformes -1- et -2- et décrocher le cache de la commande électrique dans le sens de la flèche.

Nota :

La vis à tête cruciforme -1- fixe simultanément l'équerre de retenue -3-.

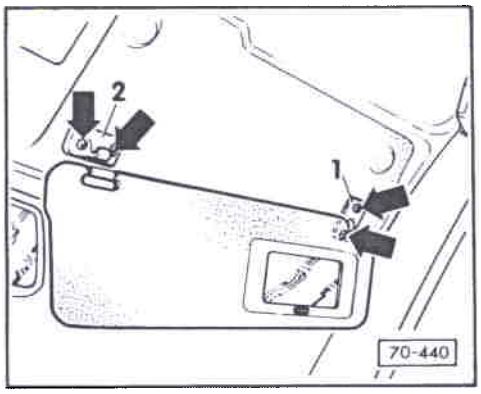

- Dévisser les pare-soleil -1- et les fixations de pare-soleil -2- (sur le pare-soleil côté passager, débrancher la connexion).

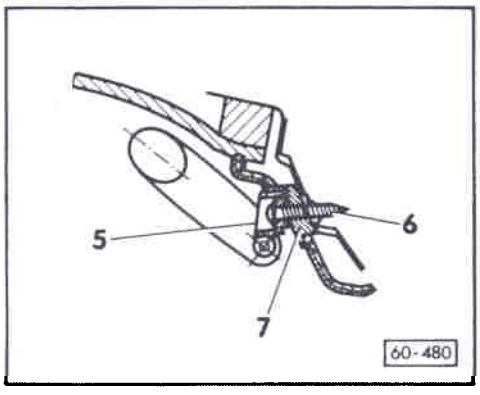

- Déposer le capuchon -5- en faisant levier, dévisser la vis à tête cruciforme -6- et déposer la poignée avec la pièce moulée -7-.

CLUB GENERATION
CORRADO
ASSOCIATION LOI 1901
WWW.CGCFRANCE.COM

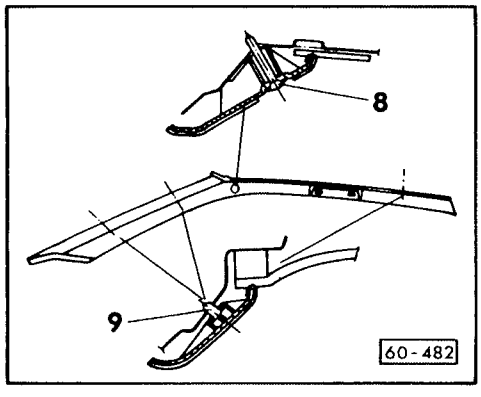

- Dévisser la vis à tête cruciforme -8- et déposer le revêtement du montant -A- (-9- clip).

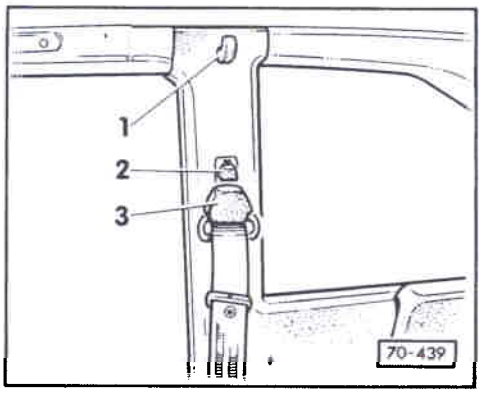

- Dévisser le crochet portemanteau -1- (extraire l'enveloppe vers le haut).
- Déposer le bouton -2- de la ferrure réglable en hauteur.
- Dévisser le capouchon -3- de la ferrure d'inversion et dévisser la ferrure d'inversion.

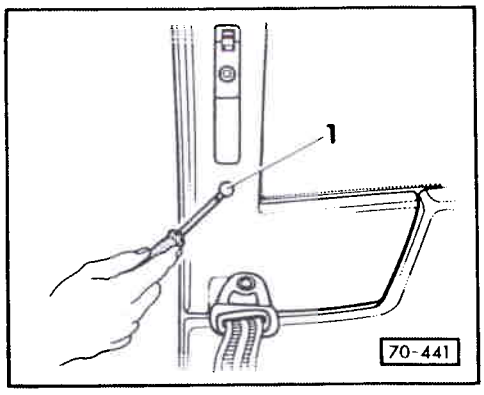

- Déposer le capuchon -1- en faisant levier et dévisser la vis à tête cruciforme.
  Extraire le revêtement du montant -B-.

Nota :

Ne pas dévisser les vis de fixation inférieures du revêtement du montant -B-.

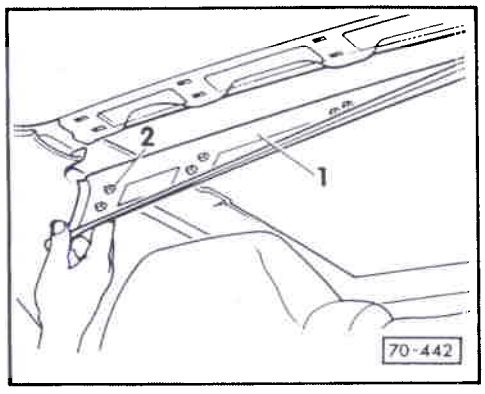

- Déposer le couvre-joint -1- du cadre arrière de pavillon (-2- clips en matière plastique).

- Détacher le revêtement du montant -C- dans la zone de transition avec le ciel préformé (enclipsé).

CLUB GENERATION
CORRADO
ASSOCIATION LOI 1901
WWW.CGCFRANCE.COM

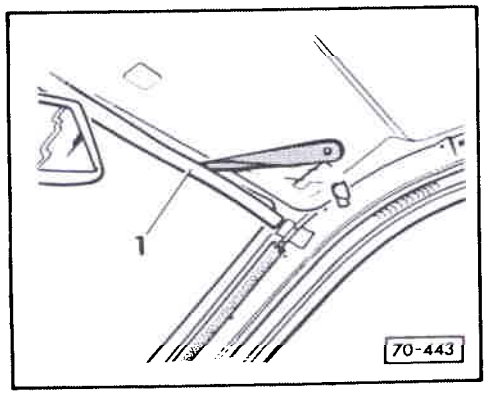

- Déposer en faisant levier avec une cale en plastique le couvre-joint -1- du cadre avant de pavillon du flasque de carrosserie.

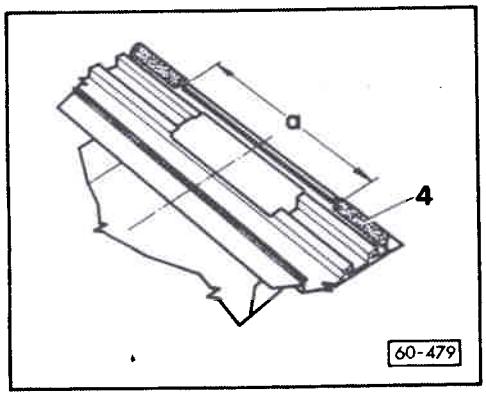

- Sur les véhicules avec toit coulissant/pivotant, déposer le jonc d'encadrement -4- de l'unité de montage.

  Lors de la repose, tenir compte de la découpe -a- dans la zone de la commande du toit coulissant/pivotant.

  a = 170 mm.

  La découpe est repérée par des encoches dans le cadre.

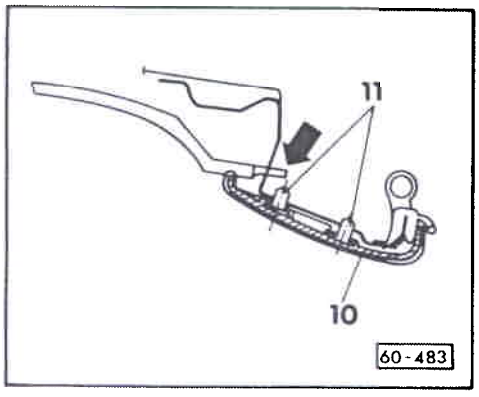

- Abaisser le ciel préformé et le tirer quelque peu vers l'avant, afin d'extraire les ergots -flèche- du renfort de pavillon.

- Sortir le ciel préformé par la porte du conducteur ou du passager.

10 = couvre-joint du cadre de toit
11 = clips

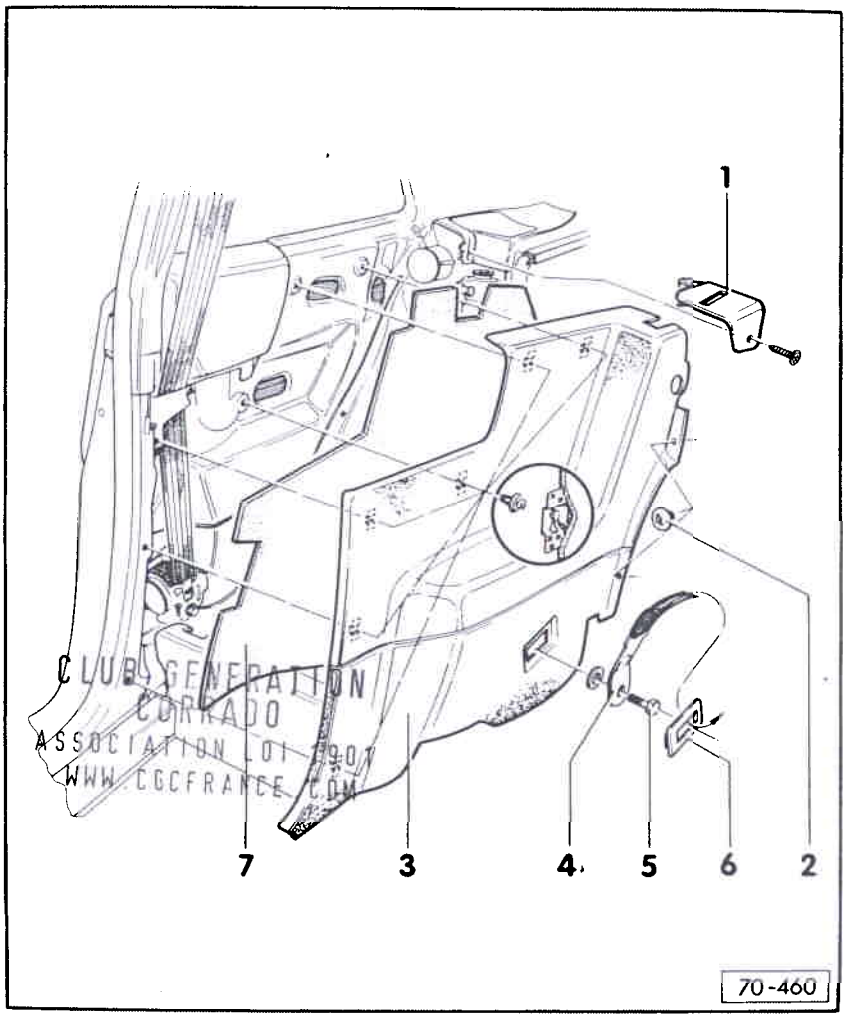

CLUB GENERATION CORRADO
ASSOCIATION LOI 1901
WWW.CGCFRANCE.COM

REVETEMENT LATERAL ARRIERE : DEPOSE

1- Ecran supérieur pour ceinture de sécurité
- Vis à tête cruciforme = 1,5 Nm

2- Bouton-pression
- Déclipser

3- Revêtement latéral
- Déclipser

4- Ceinture de sécurité
- Visible après dépose du revêtement latéral

5- Boulon 6 pans
- Couple de serrage = 40 Nm

6- Ecran inférieur pour ceinture de sécurité
- Extraire l'écran par la face arrière

7- Insonorisation
- Autocollante
- L'insonorisation n'est livrée en tant que pièce de rechange que montée avec le revêtement latéral

CLUB GENERATION CORRADO
ASSOCIATION LOI 1901
WWW.CGCFRANCE.COM

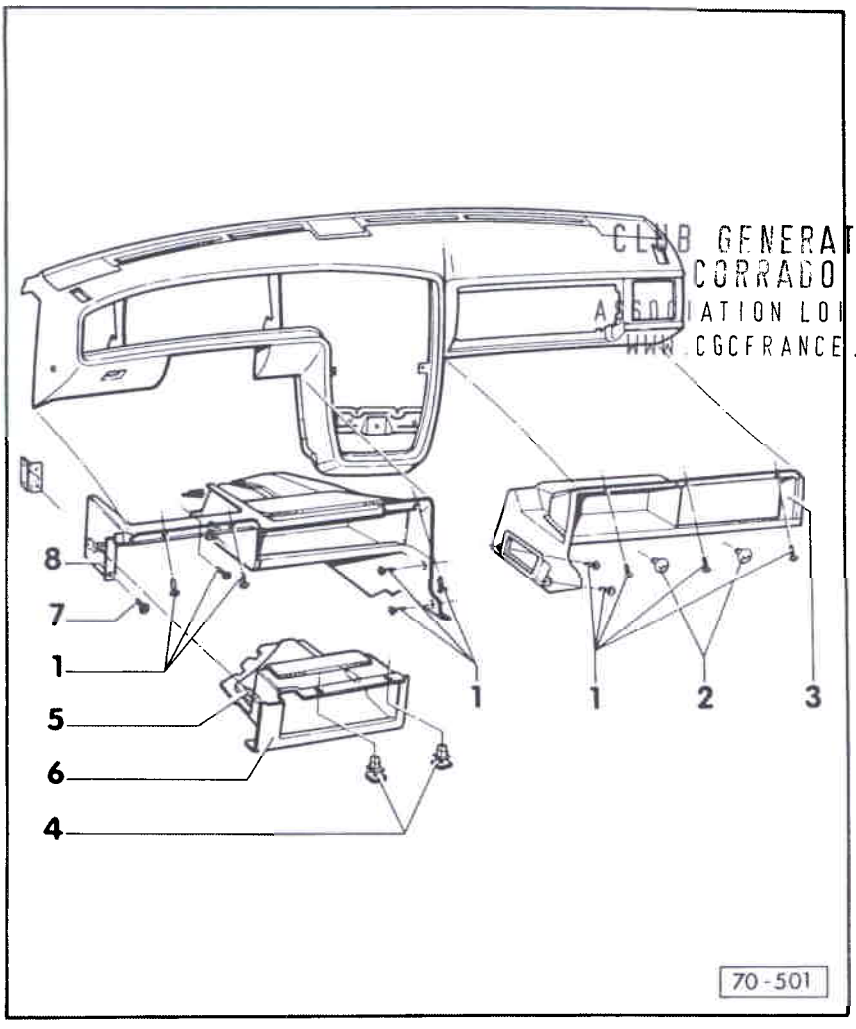

TABLEAU DE BORD : DEPOSE ET REPOSE

Vide-poches côté conducteur et passager : dépose

- Débrancher la tresse de masse de la batterie.
- Dévisser les vis avec rondelle -1-.
- Dévisser les écrous plastique -2- et sortir le vide-poches -3-.
- Déverrouiller les clips pivotants -4- et sortir le casier de rangement -6-.

  Lors de la repose, veiller à ce que les tenons de guidage -5- soient engagés dans les supports du cache -8-.
- Dévisser la vis à tête bombée -7-.
- Dévisser les vis et rondelles -1- et déposer le cache -8-.

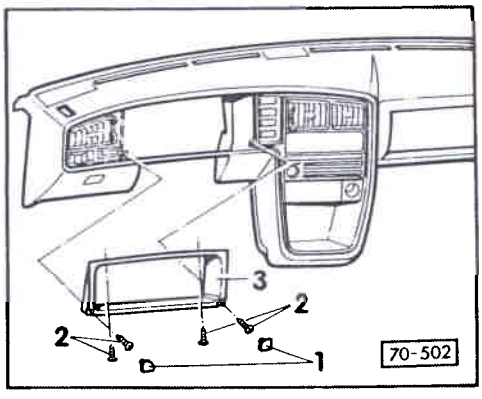

◄ - Déposer le vide-poches, cf. Groupe de Réparation 48.
- Déposer en faisant levier les capuchons -1-.
- Dévisser les vis à tête cruciforme -2- et déposer l'écran -3-.

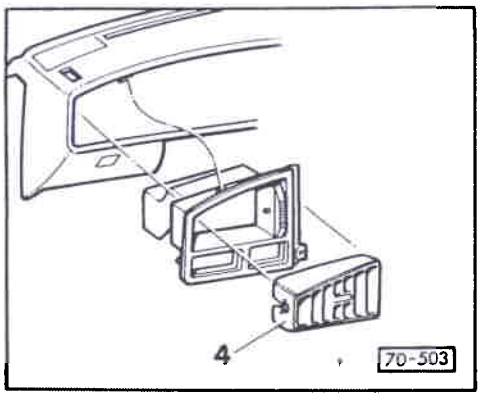

◄ - Déposer en faisant levier avec un tournevis les éléments de diffuseurs -4-.
- Déposer l'autoradio ou le casier de rangement.

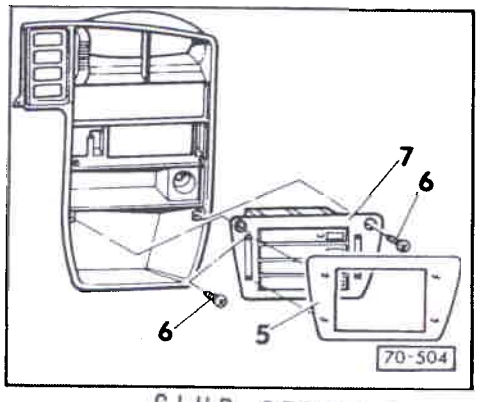

◄ Casier à cassettes : dépose

- Déposer le cache -5- en faisant levier et dévisser les vis à tête cruciforme -6-.

- Sortir le casier à cassettes -7- (en option).

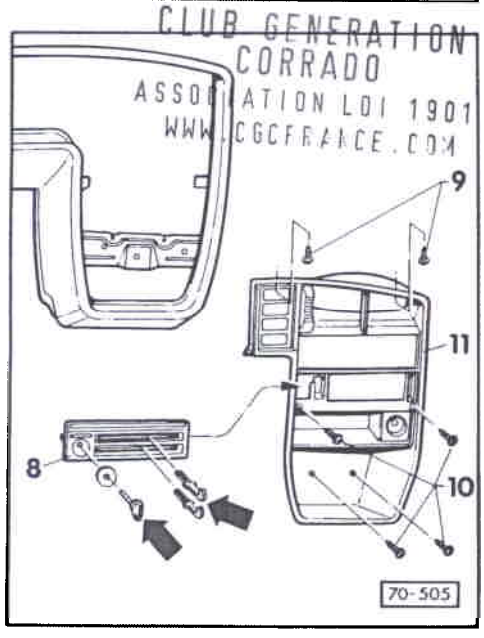

CLUB GENERATION CORRADO ASSOCIATION LOI 1901 WWW.CGCFRANCE.COM

◄ Porte-instruments (partie centrale) : dépose

- Déposer les boutons rotatifs et manettes -flèches- de la régulation du chauffage et d'air frais.

- Extraire le cache -8- en faisant levier et dévisser la régulation du chauffage et d'air frais.

- Dévisser les vis avec rondelles -9- (interrupteur de commande déposé).

- Dévisser les vis avec rondelle -10- et déposer le cache -11-.

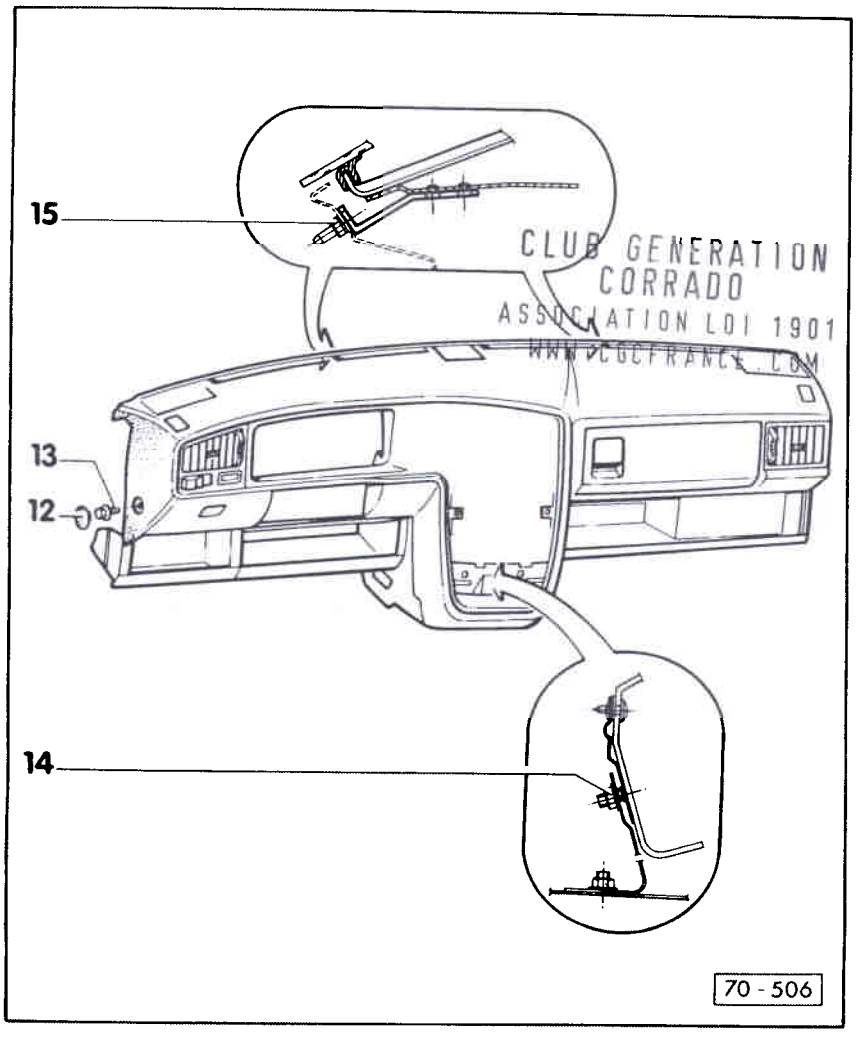

CLUB GENERATION CORRADO ASSOCIATION LOI 1901 WWW.CGCFRANCE.COM

TABLEAU DE BORD - ASSEMBLAGES VISSES

- Déposer le porte-instruments et le commodo de direction, cf. Groupe de Réparation 90.

- Déposer les capuchons -12- gauche/droit en faisant levier et dévisser les boulons 6 pans gauche/droit -13-.

- Dévisser le boulon 6 pans -14- (l'écrou est situé sur la face arrière de la console).

- Dévisser les écrous 6 pans -15- (les écrous se trouvent dans le caisson d'eau - uniquement visibles avec un miroir).

- Détacher quelque peu le tableau de bord, détacher les faisceaux de câbles et déposer le tableau de bord.

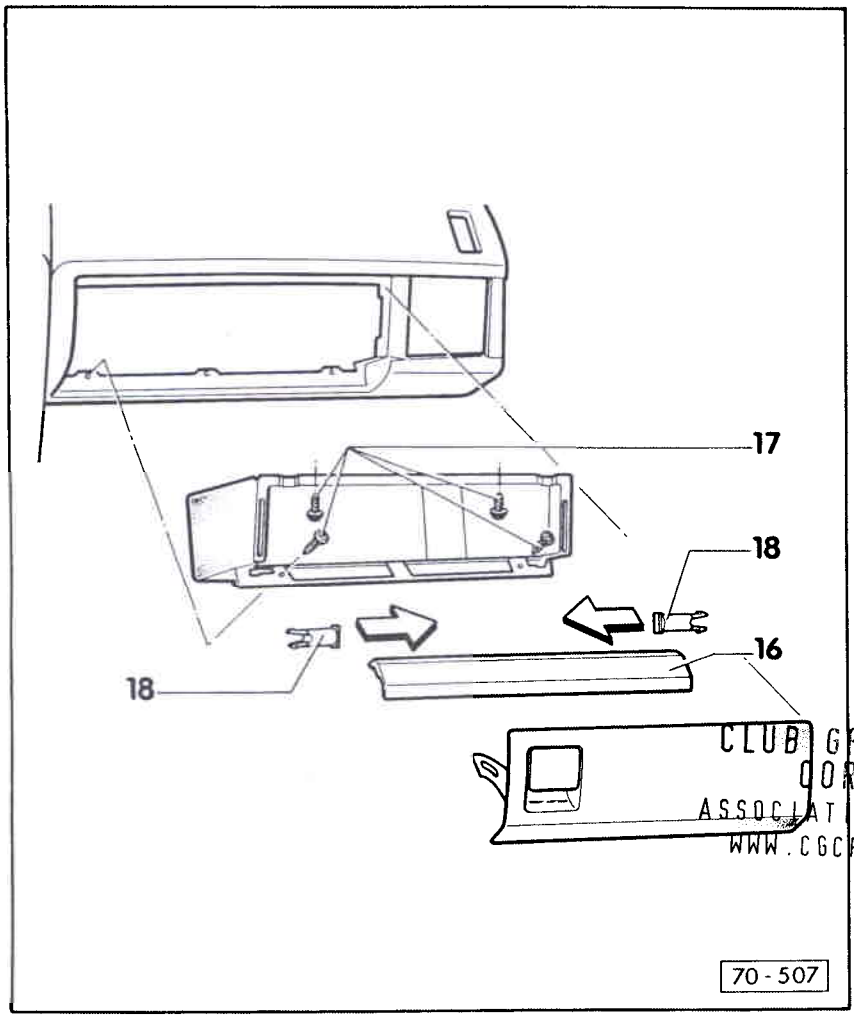

CLUB GENERATION CORRADO
ASSOCIATION LOI 1901
WWW.CGCFRANCE.COM

BOITE A GANTS : DEPOSE

- Déclipser l'éclairage de boîte à gants.
- Déposer le couvre-joint -16-.
- Dévisser les vis et rondelles -17- et sortir la boîte à gants du tableau de bord.

Battant de boîte à gants: dépose

- Extraire les pivots de sûreté -18- dans le sens de la flèche.

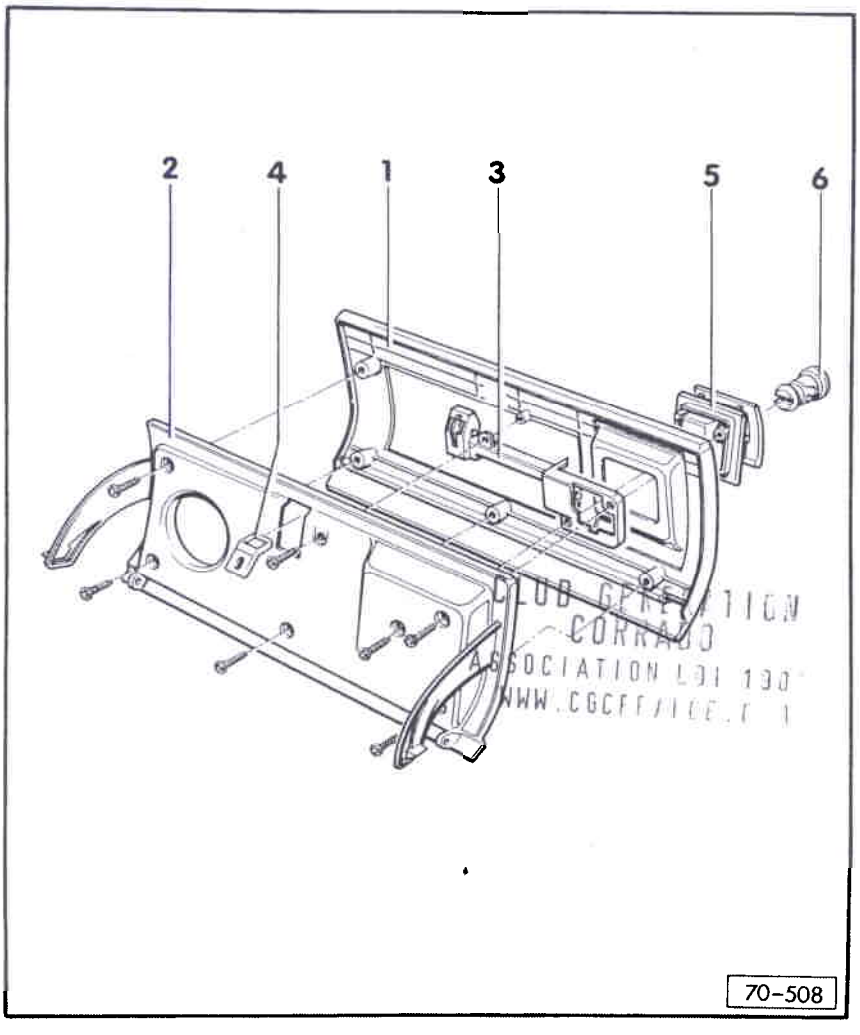

CLUB GENERATION CORRADO
ASSOCIATION LOI 1901
WWW.CGCFRANCE.COM

Fermeture de boîte à gants: remise en état

1- Elément extérieur du battant
- Déposer - uniquement avec l'élément intérieur
- Déposer - extraire les pivots de charnière, cf. fig. 70-507

2- Elément intérieur du battant
- Déposer - uniquement avec l'élément extérieur

3- Fermeture
- Déposer - déposer le battant, dévisser la commande
- Attention aux ergots de fixation

4- Etrier de fermeture
- Peut être déplacé dans le trou oblong

5- Commande
- Déposer - dévisser les vis de fixation et sortir la commande
- Reposer - enfoncer, en faisant attention aux ergots de fixation, et visser

6- Barillet
- Déposer et rééquiper - fig. 1

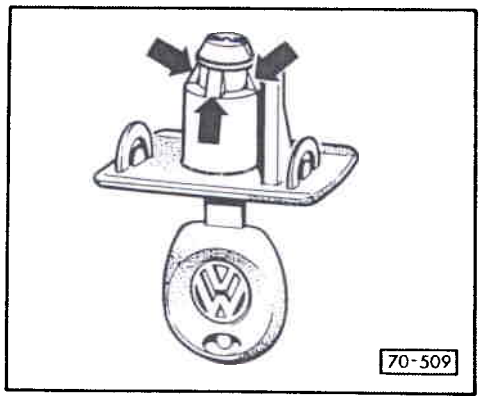

Fig. 1 Barillet : dépose et rééquipement

- Déposer la commande et scier les ergots de fixation -flèches- avec précaution (la commande ne peut pas être réutilisée).

Rééquipement

Sortir en faisant levier le capuchon de la commande et enfoncer le barillet.

En modifiant la position des gâches ou en en ajoutant, il est possible de conserver la fermeture initiale du véhicule.

Pour plus d'informations, prière de se reporter à l'Information Spéciale Carrosserie N° 18, édition 07.88.

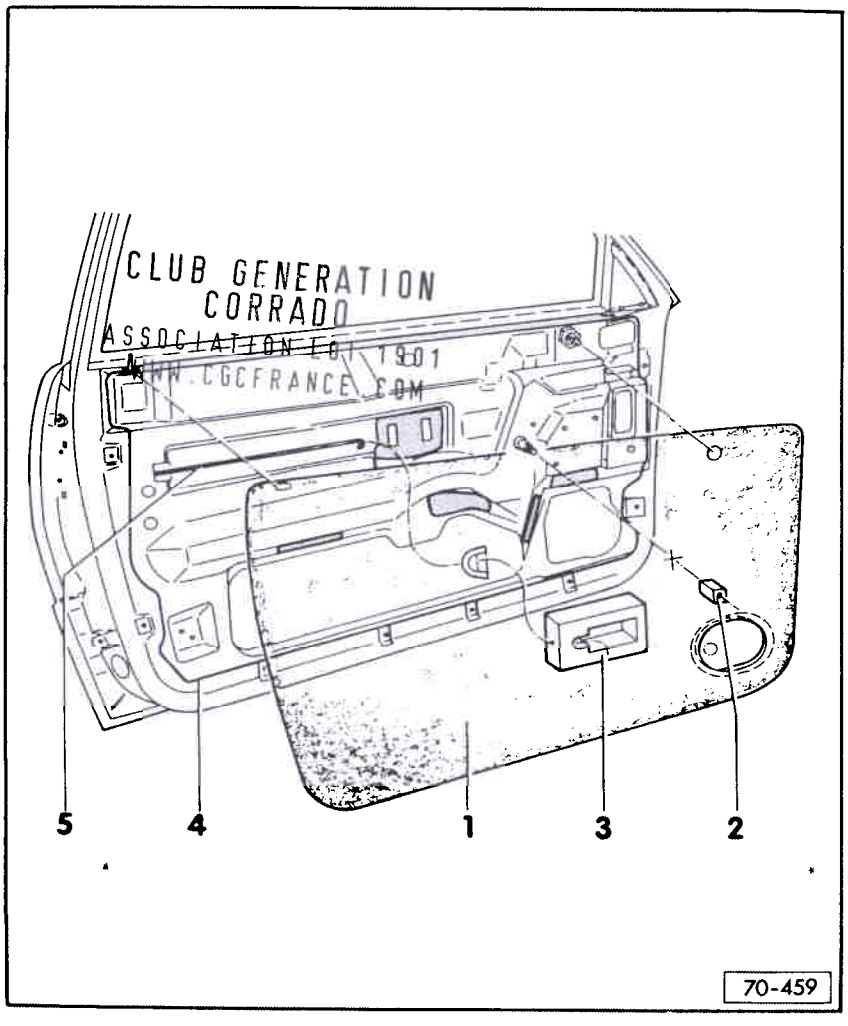

FEUILLE DE PROTECTION DE LA PORTE : REMPLACEMENT

- Garnir les zones de collage -▭- avec du ruban adhésif double face AKL 434 019 25.
- Poser le cordon d'étanchéité -4- AKL 450 005 05 de ⌀ 5 mm dans la moulure préparée.
- Coller la feuille de protection de porte.
- Coller l'étanchement de la manivelle de porte -2- (autocollante).
- Mettre en place l'étanchement de la commande intérieure de porte -3- sur la biellette -5-.

Nota :

- La feuille de protection doit toujours être collée avec soin et sans plis, pose du bas vers le haut. Collage de la feuille d'étanchéité avec du ruban adhésif double face N° de pièce AKL 434 019 25.
- Veiller en outre à ne pas inclure d'impuretés (poussière, fibres etc.) dans la zone de collage, étant donné que ces dernières risquent d'entraîner des fissures capillaires et défauts d'étanchéité.
- Avant de remplacer la feuille de protection, nettoyer avec soin les zones de collage.

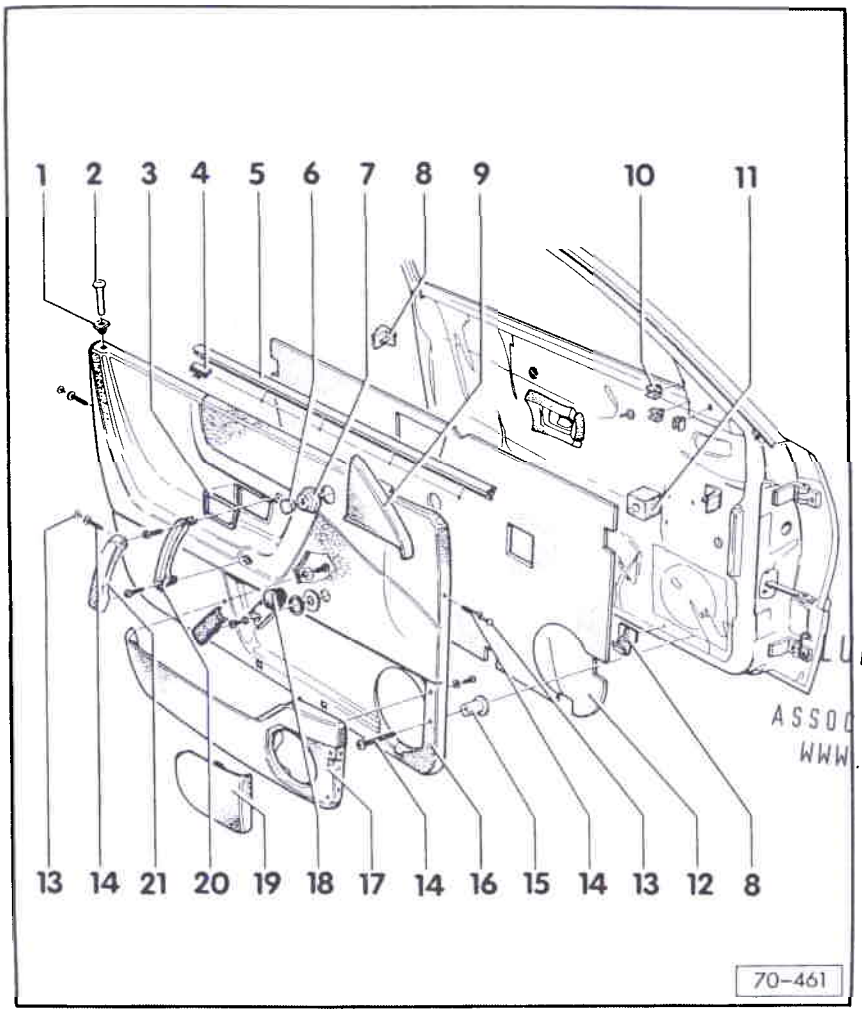

REVETEMENT DE PORTE : DEPOSE

1- Collerette

2- Bouton, verrouillage de porte
- Dévisser

3- Ecran, commande intérieure de porte
- Repousser dans le sens contraire de marche et extraire du revêtement

4- Agrafe

5- Etanchement du pertuis de glace

6- Bouton, réglage du rétroviseur
- Déposer

7- Soufflet

8- Equerre du revêtement

9- Ecran
Dépose

CLUB GENERATION CORRADO
ASSOCIATION LOI 1901
WWW.CGCFRANCE.COM

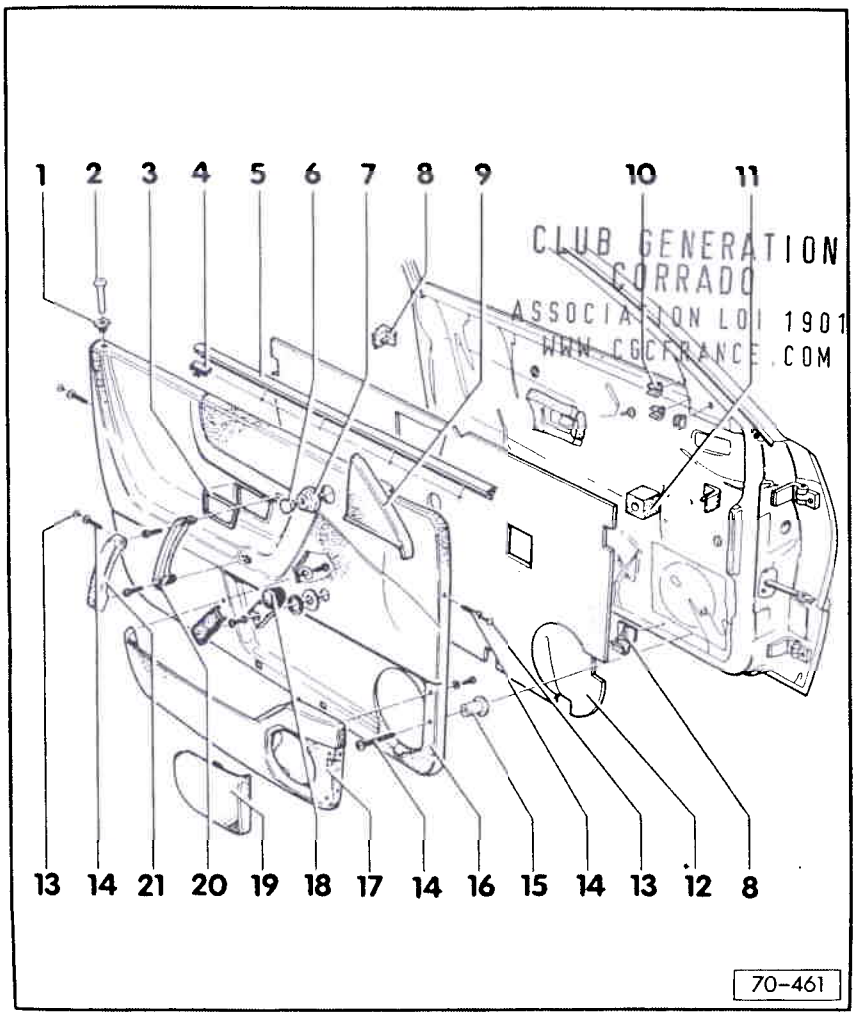

CLUB GENERATION CORRADO
ASSOCIATION LOI 1901
WWW.CGCFRANCE.COM

10- Clip pour l'écran/rétroviseur

11- Pièce en mousse

12- Insonorisant
- Autocollant

13- Capuchon

14- Vis à tête cruciforme
- Vis 1,5 Nm

15- Clip du revêtement

16- Revêtement de porte
- Extraire vers le haut

> Attention
>
> Lors de la dépose du revêtement de porte, le recouvrement du pertuis de porte se trouve obligatoirement déposé avec. Avant de reposer le revêtement de porte, il faut monter le recouvrement de pertuis de porte, cf. Groupe de Réparation 57.

17- Vide-poches

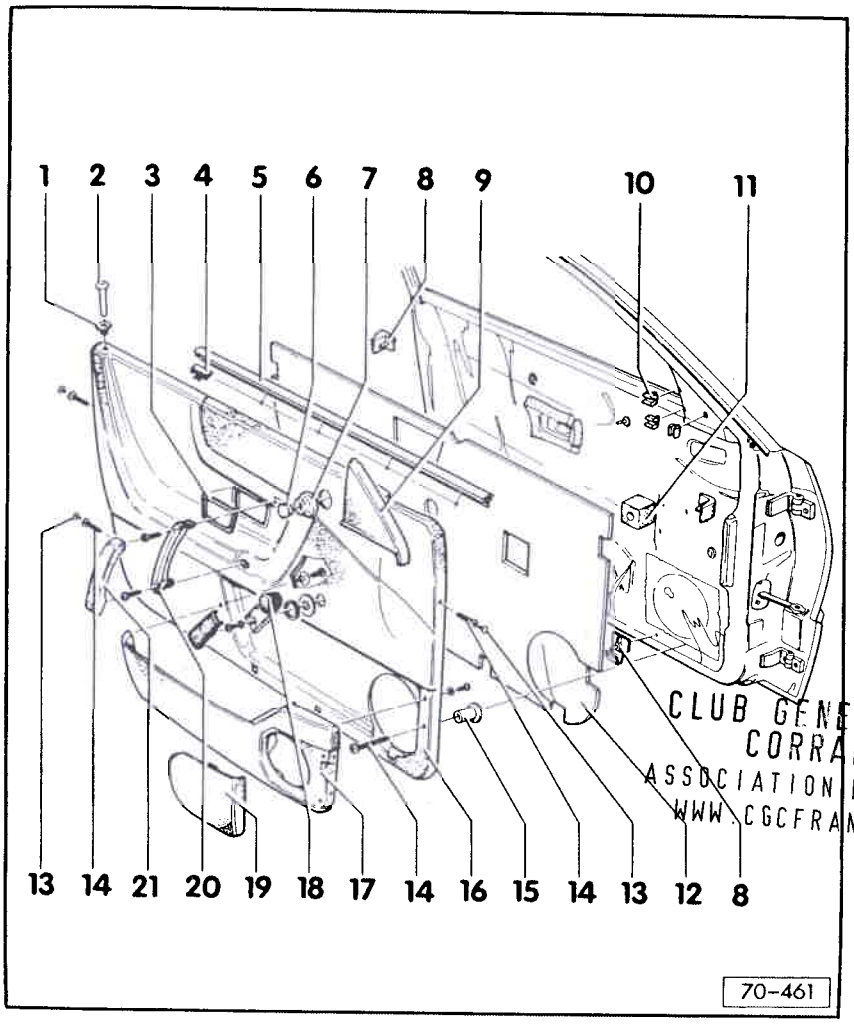

18- Manivelle de porte
- Déposer - cf. fig. 1
- Position de montage - cf. fig. 2
- Vis 4 Nm

19- Ecran du vide-poches
- Repousser dans le sens de marche

20- Partie inférieure de la poignée
- Vis 4 Nm

21- Partie supérieure de la poignée
- Dépose - cf. fig. 3

CLUB GENERATION CORRADO
ASSOCIATION LOI 1901
WWW.CGCFRANCE.COM

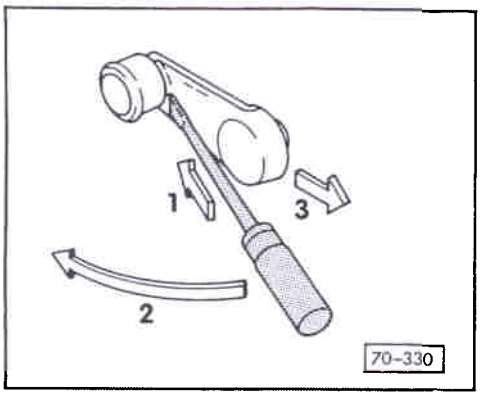

◄ Fig. 1 Manivelle de glace : dépose

- Engager la partie plate du tournevis -1-.
- Tourner le manche dans le sens de la flèche -2-.
- Sortir le recouvrement -3-.

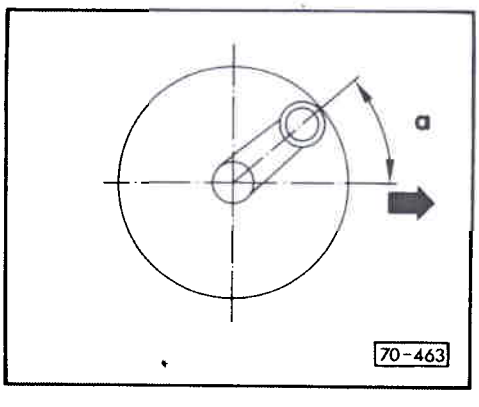

◄ Fig. 2 Manivelle de glace de porte avant : position de montage

- La figure montre la manivelle de glace gauche (pour le côté droit, position symétrique).
- Sens de la marche - flèche -.
- Position de montage avec glace fermée a = 45°, de biais vers l'avant.

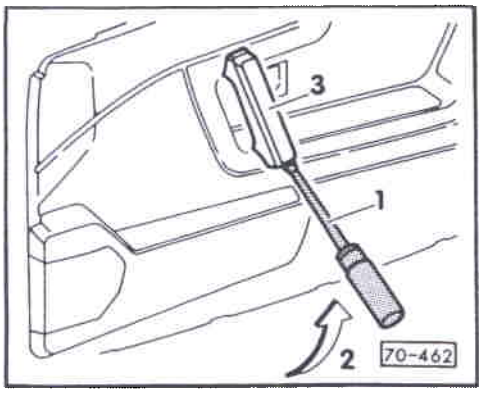

Fig. 3 Partie supérieure de la poignée : dépose

- Engager la partie plate du tournevis -1- dans la fente de montage.
- Tirer le manche -2- vers le haut en faisant levier.
- Extraire la partie supérieure de la poignée -3-.

CLUB GENERATION
CORRADO
ASSOCIATION LOI 1901
WWW.CGCFRANCE.COM

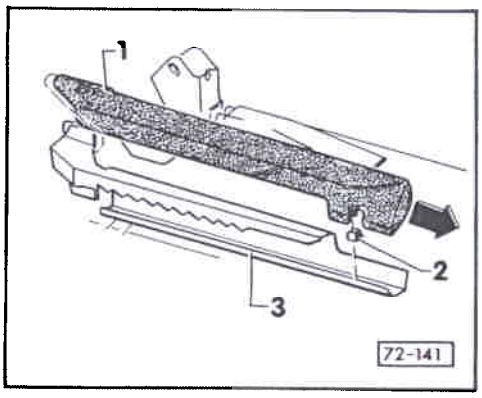

SIEGE AVANT : DEPOSE ET REPOSE

Dépose

- Déposer en faisant levier le couvre-joint intérieur -1- (y compris l'agrafe -2-) du rail de guidage -3-.

- Détacher le couvre-joint intérieur -1- dans le sens de la flèche du rail de guidage -3-.

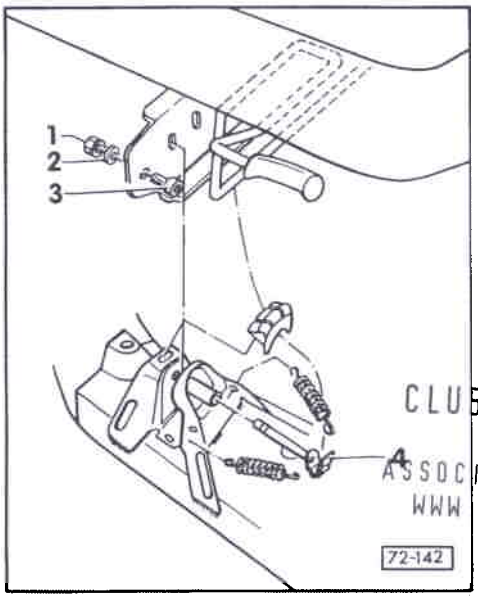

- Repousser le siège vers l'avant.

- Dévisser l'écrou borgne -1-, déposer le segment d'arrêt -2- et la vis à tête cylindrique -3-.

- Déverrouiller la tige d'arrêt -4- et sortir le siège vers l'arrière des rails de guidage.

Indication pour la repose :

Couple de serrage de l'écrou borgne = 8 Nm

CLUB GENERATION CORRADO
ASSOCIATION LOI 1901
WWW.CGCFRANCE.COM

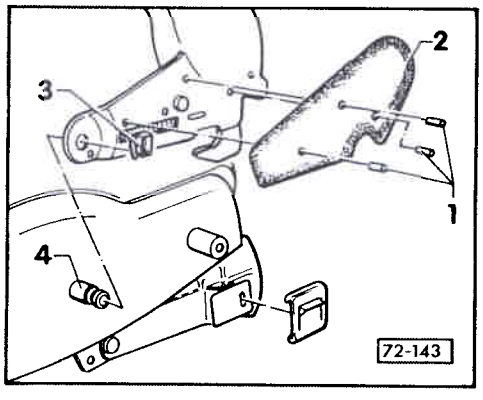

Dossier de siège avant : dépose

- Déposer le siège avant - page 72-1.

- Chasser les tiges de calage -1- gauche/droite avec un mandrin vers l'intérieur et déposer les capuchons -2- en faisant levier.

- Extraire les agrafes de sûreté -3- gauche/droite et enlever le cadre du dossier des paliers de fixation -4-.

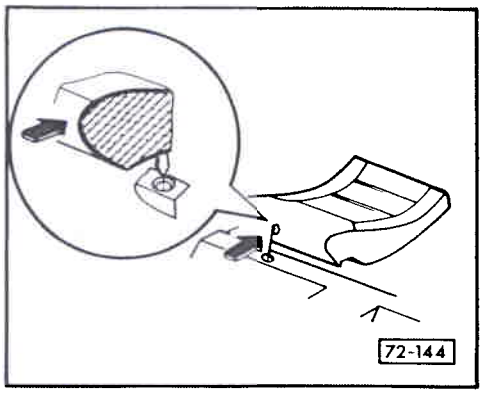

SIEGE ARRIERE GAUCHE/DROIT : DEPOSE

- Repousser le siège arrière vers l'arrière au niveau de l'arrêtoir -flèche- (le déverrouiller), le soulever et le sortir vers l'avant.

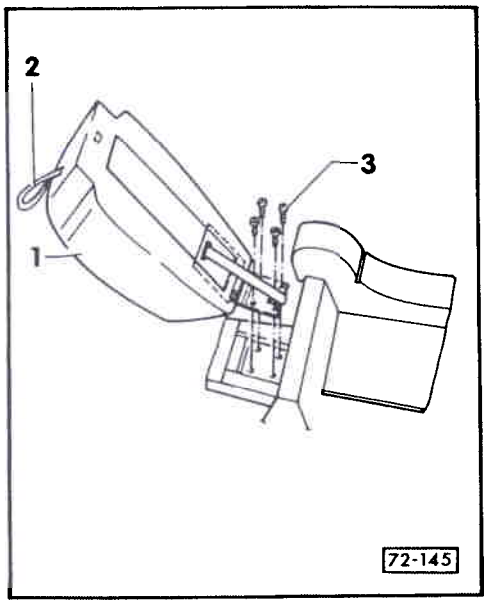

Accoudoir central : dépose et repose

Dépose

- Rabattre l'accoudoir central -1- en tirant la boucle -2-.
- Dévisser les quatre vis à tête cruciforme -3- et déposer l'accoudoir central -1-.

Indication pour la repose :

Couple de serrage des vis à tête cruciforme = 5 Nm.

CLUB GENERATION
CORRADO
ASSOCIATION LOI 1901
WWW.CGCFRANCE.COM

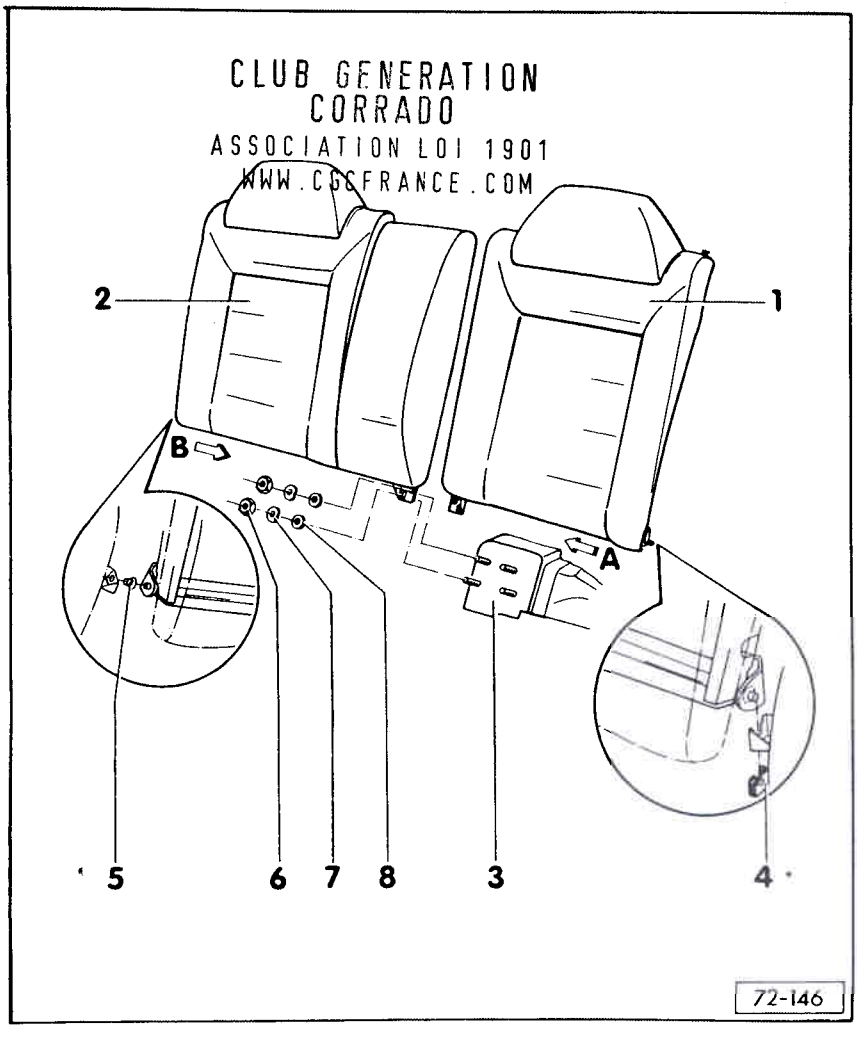

Dossier des sièges arrière gauche/droit : dépose et repose

Dépose

- Rabattre l'accoudoir central vers l'avant.
- Déposer les sièges arrière gauche/droit - page 72-3.
- Dévisser les écrous 6 pans -6-, déposer les rondelles élastiques -7- et les rondelles -8-.
- Déverrouiller le dossier de siège gauche -1-, le détacher de la tôle-support -3- en le faisant basculer vers l'avant et l'extraire en direction du centre -flèche A- du palier -4-.
- Déverrouiller le dossier de siège droit -2-, le détacher de la tôle-support -3- en le faisant basculer vers l'avant et l'extraire en direction du centre -flèche B- de la douille de guidage -5-.

Indication pour la repose :

Couple de serrage des boulons 6 pans -6- = 4 Nm

REMBOURRAGE DE SIEGE : DEPOSE

- Déposer le siège avant, cf. Groupe de réparation 72.
- Déposer le dossier avant, cf. Groupe de réparation 72.

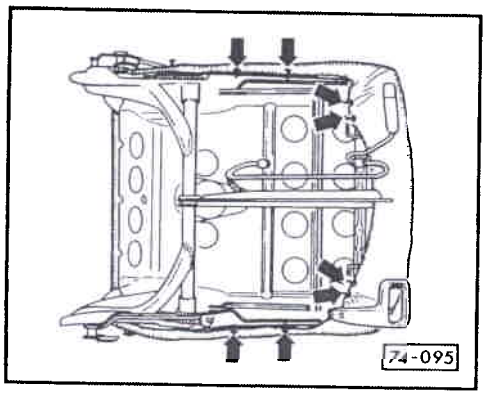

- Sectionner les agrafes du rembourrage - flèches.

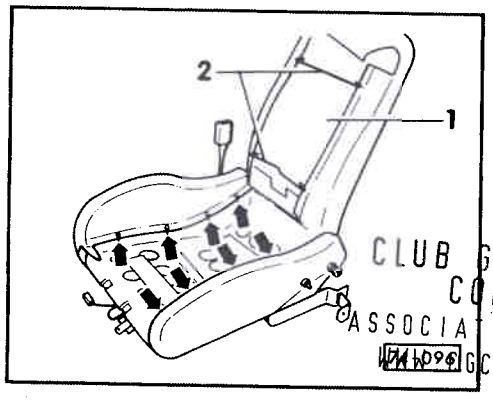

- Rabattre le rembourrage central du siège -1- et décrocher les fils tendeurs -2-.
- Sectionner les agrafes du rembourrage - flèches.
- Enlever les garnitures de rembourrage et déposer le rembourrage.

CLUB GENERATION CORRADO
ASSOCIATION LOI 1901
WWW.GCFRANCE.COM

REMBOURRAGE DU DOSSIER : DEPOSE

- Déposer le siège avant, cf. Groupe de réparation 72.
- Déposer le dossier avant, df. Groupe de réparation 72.

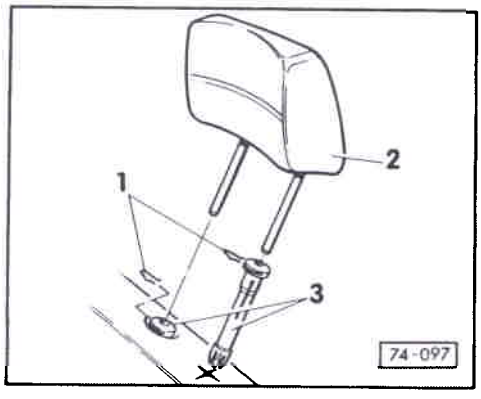

- Extraire les agrafes de fixation -1- et sortir l'appuie-tête -2- des guides -3-.

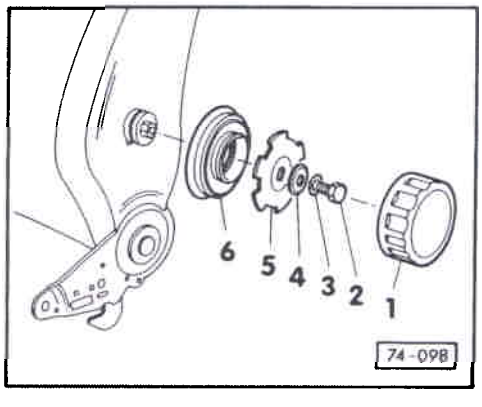

- Déposer le bouton de réglage -1- en faisant levier.
- Dévisser le boulon 6 pans -2- (5 Nm) et le déposer avec la rondelle dentée -3-, l'écrou borgne -4-, la tôle de retenue -5- et la collerette -6-.

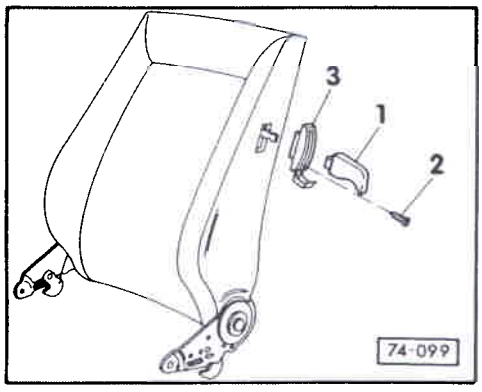

◄ - Déposer le levier de commande -1-.

- Dévisser la vis à tête cruciforme -2- de l'écran -3- et déposer l'écran -3-.

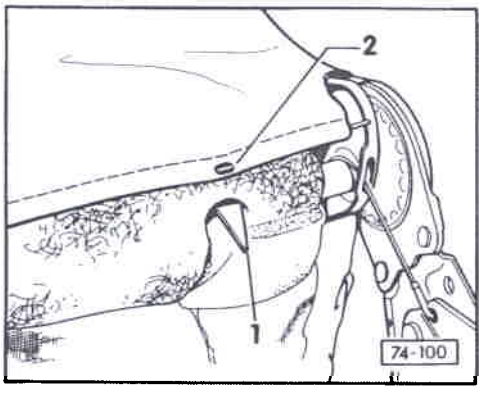

◄ - Ouvrir les agrafes -1-.

- Extraire la garniture du dossier -2- des agrafes -1-.

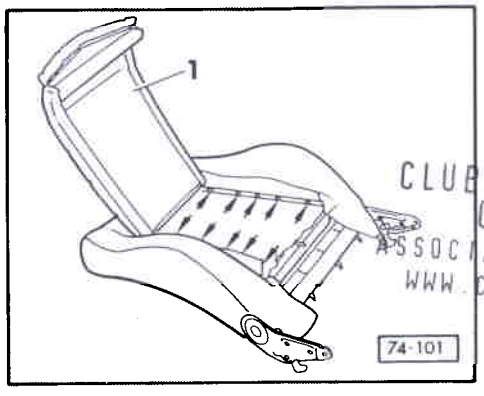

◄ - Soulever la partie centrale du rembourrage du dossier -1-.

- Sectionner les agrafes du rembourrage - flèches.

CLUB GENERATION CORRADO
ASSOCIATION LOI 1901
WWW.CGCFRANCE.COM

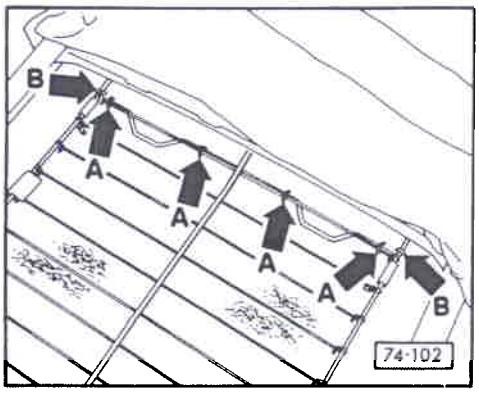

- Tirer la garniture du dossier jusqu'au niveau du cadre supérieur du dossier.

◄ - Sectionner les agrafes du rembourrage - flèches A -.

- Décrocher le fil supérieur du rembourrage à gauche et à droite - flèche B - à l'aide de l'alêne (V.A.G 1636).

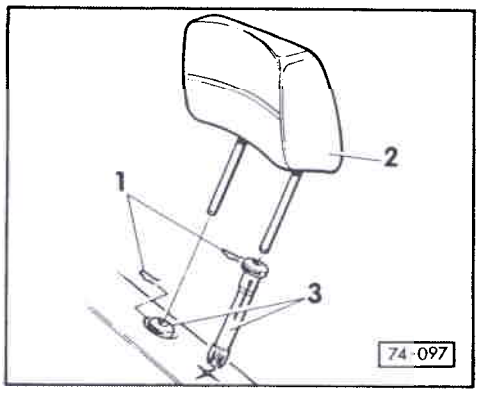

- Extraire les guides -3- de l'appuie-tête du cadre du dossier (les quatre ergots de calage de l'extrêmité inférieure du guide peuvent se casser à la dépose).

- Déposer la garniture du dossier et le rembourrage du cadre du dossier.

GARNITURE DE DOSSIER : MISE EN PLACE

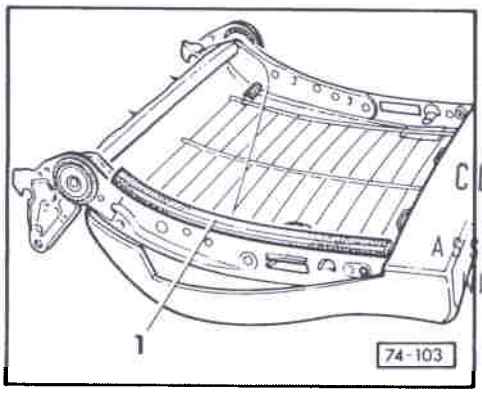

- Vérifier que la protection d'arête -1- ne présente pas d'endommagements, la remplacer si nécessaire.

CLUB GENERATION
CORRADO
ASSOCIATION LOI 1901
WWW.CGCFRANCE.COM

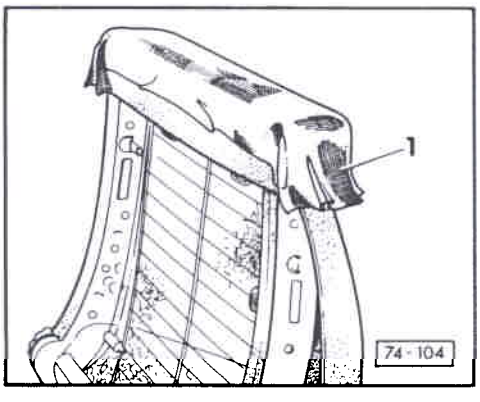

- Placer le rembourrage sur le cadre de dossier.

- Placer le voile de montage -1- sur le bord supérieure du rembourrage (le voile de montage facilite la mise en place de la garniture du dossier).

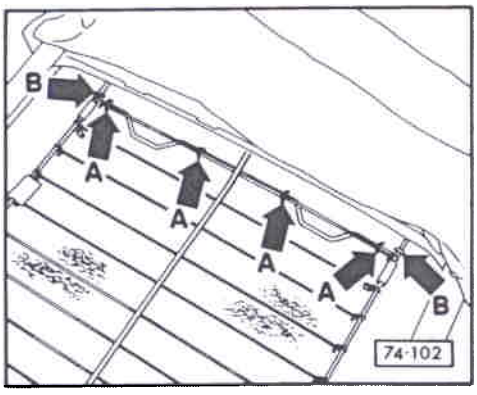

- Faire glisser la garniture du dossier sur le cadre supérieur du dossier.

◄ - Accrocher le fil du rembourrage à gauche et à droite - flèches B -.

- Fixer le fil du rembourrage à l'aide des agrafes du rembourrage - flèches A - sur la grille. (Pour les agrafes de rembourrage, utiliser la pince V.A.G 1634).

- Faire passer la garniture du dossier entièrement sur le cadre du dossier et le rembourrage.

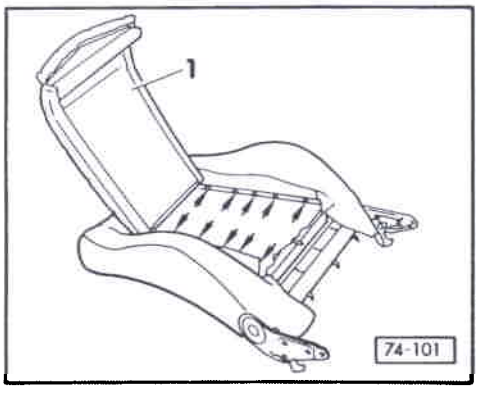

◄ - Mettre en place les fils de rembourrage à gauche et à droite et les fixer avec les agrafes de rembourrage - flèches -.

- Monter la garniture de dossier complète.

CLUB GENERATION
CORRADO
ASSOCIATION LOI 1901
WWW.CGCFRANCE.COM